Schwimmerventil
Float Valve

KSV 10

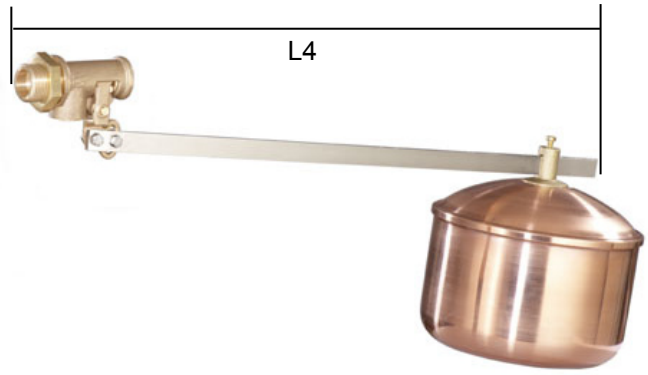

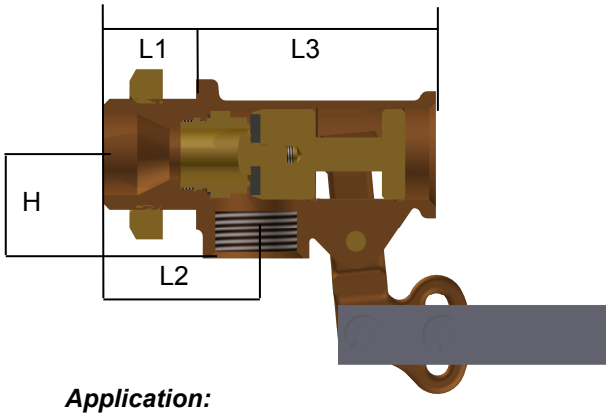

Einsatz:

Befüllung von mittleren bis großen Vorratsbehältern bzw. deren Niveauregelung.
Über die Verschiebung des Schwimmers auf der Schwimmerstange kann ein gewünschter Flüssigkeitsstand exakt eingestellt werden.
Geeignet für Wasser und sonstige neutrale, nicht klebende Flüssigkeiten.
Hohe Durchflussleistung

Application:

Filling of medium and large storage tanks and level regulation of the same.
The desired level can be set accurately by sliding the float on the float arm.

Suitable for water and other neutral non-viscous liquids.
High flow rate

Ausführung:

Maximaler Betriebsdruck: **12 bar g***
Anschluß Außengewinde nach DIN ISO 228
Ventilsitz und Kolben austauschbar
Maximale Temperatur: 80 °C
bzw. 190°C mit V4A-Schwimmer
Geschlossene Bauart – mit Tauchrohranschluss

Version:

Max. working pressure: ***12 bars****
Outside threaded fitting according to DIN ISO 228
Replaceable valve seat and regulating piston
Max. temperature: 80 °C or
190°C with stainless steel float
***Closed version** – with immersion pipe connection*

***** Die den Ventil-Dimensionen zugeordneten Schwimmer-Größen genügen bis zu einem Zuleitungsdruck von 6 bar, bis 8 bar ist um eine Nummer größerer, bis 12 bar ein um zwei Nummern größerer Schwimmer zu verwenden / *The float sizes assigned to the valve dimensions are sufficient up to an inlet pressure of 6 bars; use a float one size bigger for pressures up to 8 bars and a float two sizes bigger for pressures up to 12 bars*

Materialien / *Materials*:

Gehäuse / *Body*	: Rotguss / *gunmetal* CuSn5Zn5Pb5-C-GS / CC491K (Rg5)
Innenteile / *Inner parts*	: Messing / *brass*
Schwimmerstange / *Float arm*	: Edelstahl / *stainless steel*
Steuerkolben / *Regulating piston*	: Messing / *brass*
Sitzdichtung / *Seat seal*	: FPM / *FKM*

Artikelnr. / *Product no.*		010702	010703	010704
Nennweite / *Nominal width*	DN	15	20	25
Anschluß / *Threaded fitting*	G	½“	¾“	1“
Austritt / *Outlet*	G1	3/8“	½“	¾“
	L1	20	25	28
Baumaße in mm.	L2	35	42	46
Dimensions in mm	L3	85	90	100
	H	30	30	31
	L4	624	629	751
Gewicht / *Weight*	kg	0,83	0,84	1,25
Kvs-Wert / *kvs value*	m³/	2,3	3,5	6,0
HDPE Schwimmer / *HDPE float*		000833	000833	000834
Gewicht / *Weight*	kg	0,17	0,17	0,24
Cu-Schwimmer / *Cu-Floats*		000802	000803	000804
V4A-Schwimmer / *stainless steel float*		000842	000843	000844
Gewicht / *Weight*	kg	0,48	0,64	0,88