FIMET

PRESSURE GAUGES AND THERMOMETERS

Catalogo 2009



WATTS INDUSTRIES

A Division of Watts Water Technologies Inc.

LA NOSTRA PRESENZA IN EUROPA

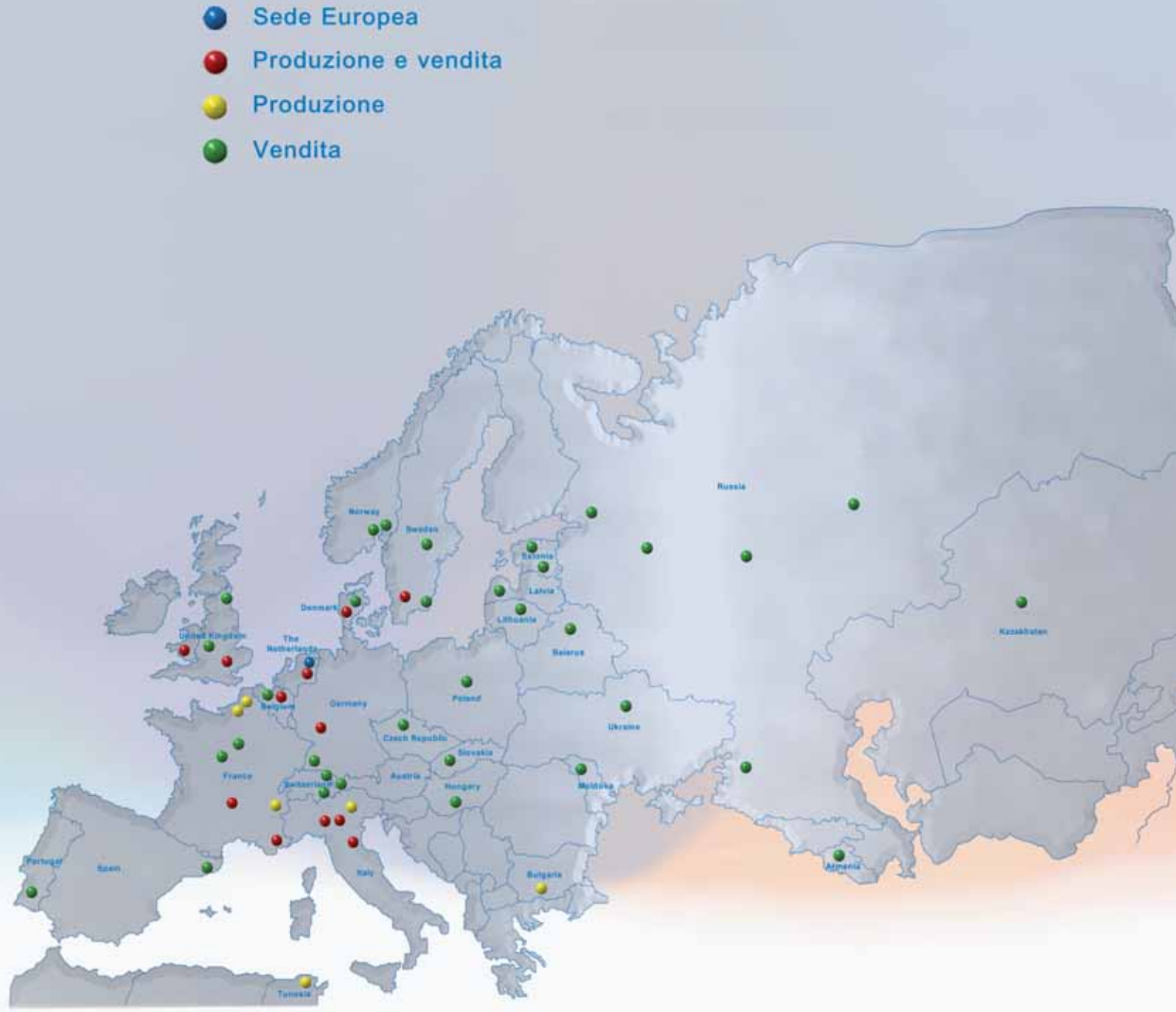

Il Gruppo Watts Water Technologies, *operativo in Nord America, Europa e Asia, progetta, produce e vende un'estesa gamma di prodotti per la regolazione, per l'idraulica, per il controllo della qualità dell'acqua, per il riscaldamento in mercati della distribuzione e OEM.*





E' quotato alla borsa di New York (NYSE) con il simbolo WTS e con risultati di gruppo consolidati in costante crescita.

Watts Water Technologies, *fondata nel 1874 nel New England come azienda produttrice di valvole di regolazione a pressione per l'industria tessile, offre, oggi, prodotti di qualità e soluzioni tecnologiche innovative per applicazioni industriali.*

Nel 1987 Watts Water Technologies *inizia, in Europa, un programma di acquisizioni puntando su aziende con forte know how tecnico e con clienti e mercati consolidati, raggruppando le società sotto il nome di* Watts Industries.
Le sedi europee vantano, tra le loro peculiarità, sistemi di qualità certificati a livello nazionale ed internazionale.

Watts Industries Italia *con il brand* FIMET *è una società del Gruppo Watts Industries con un'esperienza trentennale nella progettazione e produzione di manometri e termometri.*

La gamma di prodotti copre tutte le applicazioni industriali per la misurazione della pressione e della temperatura, dalle più semplici alle più complesse.
I nostri manometri sono utilizzati quotidianamente nell'industria pneumatica, oleodinamica e termoidraulica . Le unità commerciali del gruppo, presenti nei cinque continenti, hanno contribuito a diffondere il marchio FIMET *sul mercato internazionale.*

Watts Industries *dispone di un'estesa conoscenza nella progettazione, proponendo una gamma completa di prodotti di elevata qualità e una rete di distribuzione internazionale. Dispone, inoltre, di una capacità produttiva in grado di soddisfare anche richieste personalizzate.*

Oggi milioni di manometri e termometri FIMET *certificati ISO 9001:2000, sono installati in tutto il mondo.*

MANOMETRI Pag. 5

MANOMETRO A MOLLA BOURDON

Cassa in plastica a secco Attacco radiale ..... Pag. 6-18
Cassa in plastica a secco Attacco posteriore ..... Pag. 19-34
Cassa in plastica a secco Attacco posteriore eccentrico ..... Pag. 36
Cassa in plastica a secco con clips Attacco posteriore ..... Pag. 38-39
Cassa in plastica a secco quadrata Attacco posteriore ..... Pag. 42
Cassa in plastica a secco quadrata con clips Attacco posteriore ..... Pag. 43-45
Cassa in plastica a secco Attacco posteriore per montaggio a pannello con flangia 3 fori ..... Pag. 47-49
Cassa in plastica a secco Attacco posteriore per montaggio a pannello con flangia avvitata ..... Pag. 51-53
Cassa in acciaio a secco Attacco radiale ..... Pag. 55-59
Cassa in acciaio a secco Attacco posteriore ..... Pag. 61-65
Cassa in acciaio a secco Attacco posteriore per montaggio a pannello con flangia 3 fori ..... Pag. 67-69
Cassa in acciaio a secco Attacco posteriore per montaggio a pannello con staffa ..... Pag. 71-75
Cassa in acciaio inox a secco Attacco radiale ..... Pag. 77-78
Cassa in acciaio inox a secco Attacco posteriore ..... Pag. 80-81
Cassa in plastica a secco Attacco radiale per gonfiaggio pneumatici ..... Pag. 83
Cassa in plastica a secco Attacco posteriore per gonfiaggio pneumatici ..... Pag. 84-85
Cassa in plastica a secco Attacco radiale per gonfiaggio pneumatici omologati CEE ..... Pag. 87
Cassa in plastica a secco Attacco posteriore per gonfiaggio pneumatici omologati CEE ..... Pag. 88
Cassa in acciaio a secco Attacco posteriore per gonfiaggio pneumatici omologati CEE ..... Pag. 89
Cassa in ottone a secco Attacco posteriore - Manometro DN23 ..... Pag. 90-92
Cassa in plastica a secco Attacco posteriore - Manometro DN23 ..... Pag. 91-92
Glicerina cassa in plastica Attacco radiale ..... Pag. 93-94
Glicerina cassa in plastica Attacco posteriore ..... Pag. 95-97
Glicerina cassa inox Attacco radiale ..... Pag. 99-101
Glicerina cassa inox Attacco posteriore ..... Pag. 103-105
Glicerina cassa inox Attacco posteriore per montaggio a pannello con flangia 3 fori ..... Pag. 107-108
Glicerina cassa inox Attacco posteriore per montaggio a pannello con staffa ..... Pag. 110
Glicerina cassa in plastica Attacco radiale (Gas Freon) ..... Pag. 112
Glicerina cassa in plastica Attacco posteriore (Gas Freon) ..... Pag. 113
Glicerina cassa inox Attacco Radiale (Gas Freon) ..... Pag. 115-116
Glicerina cassa inox Attacco posteriore (Gas Freon) ..... Pag. 116
Glicerina cassa inox Attacco posteriore per montaggio a pannello con flangia 3 fori (Gas Freon). Pag. 117

MANOMETRO A MEMBRANA PER GAS

Cassa in acciaio a secco Attacco radiale ..... Pag. 118-120

MANOMETRO CASSA INOX SERIE ROBUSTA

Secco - Glicerina cassa inox Attacco radiale ..... Pag. 121-122
Secco - Glicerina cassa inox Attacco radiale per montaggio a pannello con flangia posteriore 3 fori.. Pag. 123-124
Secco - Glicerina cassa inox Attacco posteriore eccentrico ..... Pag. 125-126
Secco - Glicerina cassa inox Attacco posteriore eccentrico per montaggio a pannello con flangia anteriore 3 fori ..... Pag. 127-128
Secco - Glicerina cassa inox Attacco posteriore eccentrico con staffa per montaggio a pannello .... Pag. 129-131
Contatti elettrici ..... Pag. 132-133

MANOMETRO TUTTO INOX

Secco Attacco radiale ..... Pag. 134-136
Glicerina Attacco radiale ..... Pag. 137-139
Secco Attacco radiale per montaggio a pannello con flangia posteriore 3 fori ..... Pag. 140-142
Glicerina Attacco radiale per montaggio a pannello con flangia posteriore 3 fori ..... Pag. 143-145
Secco Attacco posteriore ..... Pag. 146-148
Glicerina Attacco posteriore ..... Pag. 149-151
Secco Attacco posteriore per montaggio a pannello con flangia anteriore 3 fori ..... Pag. 152-154
Glicerina Attacco posteriore per montaggio a pannello con flangia anteriore 3 fori ..... Pag. 154-157
Secco Attacco posteriore per montaggio a pannello con staffa ..... Pag. 158-160
Glicerina Attacco posteriore per montaggio a pannello con staffa ..... Pag. 161-163
Contatti elettrici ..... Pag. 165-166

MANOMETRO CAMPIONE

Secco Attacco radiale ..... Pag. 167-168
Secco Attacco posteriore per montaggio a pannello con flangia posteriore 3 fori ..... Pag. 169-170

SCALE STANDARD

Principali unità di misura della pressione ..... Pag. 172

TERMOMANOMETRI Pag. 173

Cassa in plastica Attacco radiale ..... Pag. 174
Cassa in plastica Attacco posteriore ..... Pag. 175-176

TERMOMETRI Pag. 177

TERMOMETRI BIMETALLICI

Cassa in acciaio cromato Attacco radiale ..... Pag. 178
Cassa in acciaio zincato Attacco posteriore versione europea ..... Pag. 179-183
Cassa in acciaio zincato Attacco posteriore ..... Pag. 184-189
Cassa in acciaio nero con molla di fissaggio ..... Pag. 191
Cassa in acciaio nero con fascetta di fissaggio ..... Pag. 192
Cassa in acciaio zincato Attacco posteriore FUMI ..... Pag. 193

TERMOMETRI IN VETRO

Termometro in vetro diritto ..... Pag. 194
Custodia diritta con pozzetto per termometro in vetro ..... Pag. 194
Termometro in vetro ad angolo ..... Pag. 195
Custodia ad angolo con pozzetto per termometro in vetro ..... Pag. 195

TERMOMETRI TUTTO INOX

Attacco posteriore ..... Pag. 196-198

TERMOMETRO A GAS INERTE TUTTO INOX

Attacco radiale gambo rigido ..... Pag. 199
Attacco posteriore gambo rigido ..... Pag. 200
Attacco radiale per montaggio a pannello con capillare e flangia posteriore 3 fori ..... Pag. 201
Attacco posteriore per montaggio a pannello con capillare e flangia anteriore 3 fori ..... Pag. 202-203
Contatti elettrici ..... Pag. 204-205

ACCESSORI Pag. 207

Ammortizzatore in ottone ..... Pag. 208
Rubinetto portamanometro con flangia in ottone ..... Pag. 208
Rubinetto portamanometro ..... Pag. 209
Rubinetto portamanometro inox con flangia ..... Pag. 209
Serpentina in rame nichelato ..... Pag. 210
Serpentina in acciaio inox ..... Pag. 210
Rubinetto portamanometro a membrana per gas ..... Pag. 211
Valvola di ritegno ..... Pag. 211
Guaina per termometri ..... Pag. 212
Guaina inox per termometri ..... Pag. 213
Supporto canale ..... Pag. 214
Molla coop ..... Pag. 214
Molla clips ..... Pag. 215
Staffa per montaggio a pannello MG3A-INOX 63 ..... Pag. 215
Staffa per montaggio a pannello MG3A-ABS 50-63 ..... Pag. 216
Flangia 3 fori per montaggio a pannello MG3A-ABS 63 ..... Pag. 217
Custodia in gomma per manometri M1/M3A-ABS 63 ..... Pag. 217

RICHIESTA DI FATTIBILITÁ Pag. 218-219

INDICE PRODOTTI Pag. 220-223

ORGANIZZAZIONE COMMERCIALE Pag. 224

CONDIZIONI GENERALI DI VENDITA Pag. 225

Tutte le caratteristiche tecniche presenti in questo catalogo descrivono lo stato dei prodotti al momento della pubblicazione e sono soggette a modifiche senza preavviso.

NOTE

Manometri



Codici rossi : normalmente a stock
Codici neri : a richiesta

A Division of Watts Water Technologies Inc.

PER APPLICAZIONI INDUSTRIALI GENERICHE. IDONEI PER FLUIDI GASSOSI E LIQUIDI, NON ALTAMENTE VISCOSI, CHE NON CRISTALLIZZANO E CHE NON INTACCANO LEGHE DI RAME



M1-ABS 40

Cassa in plastica a secco DN40 Attacco radiale

Materiali

Cassa:	Plastica nera
Trasparente:	Plastica trasparente
Quadrante:	Plastica bianca
Indice:	Plastica nera
Attacco:	Ottone lato quadro 12 mm
Elemento manometrico:	Molla Bourdon in lega di rame, saldatura in lega di stagno ⩽ 60 bar molla C, > 60 bar molla a ricciolo
Movimento:	Ottone

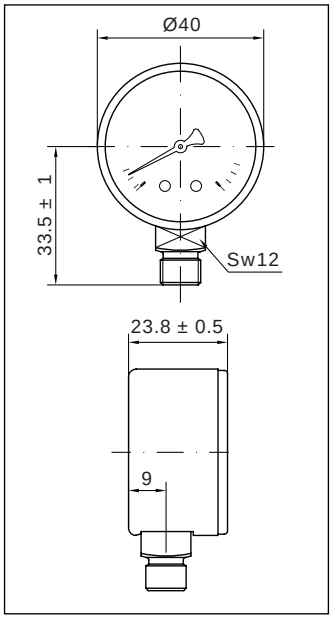

Caratteristiche tecniche

Norme di riferimento:	EN 837-1	
Pressione d'esercizio:	Statica:	75 % del valore di fondo scala
	Fluttuante:	60 % del valore di fondo scala
	Per brevi periodi:	fino al valore di fondo scala
Limiti di temperatura:	Ambiente:	-20 ... +60 °C
	Fluido:	+60 °C massimo
	Stoccaggio:	-20 ... +60 °C
Deriva termica:	±0,04%/1K rispetto a (+20°C)	
Classe di precisione:	cl. 2.5, cl. 1.6 a richiesta	
Grado di protezione:	IP 31 per EN 60 529 / IEC 529	
Peso individuale:	0.042 kg	

Denominazione	Codice	Scala	Attacco	Opzioni	Imballo/Conf.	Min.ord.	6uro
M1-ABS 40	PA1102DE00	0-1.6 bar/psi	R1/8	D+C*	240/240	240	
M1-ABS 40	PA120317LF	0-2.5 bar/psi	R1/8	D+LF+C*	240/240	10	
M1-ABS 40	PA120417LF	0-4 bar/psi	R1/8	D+LF+C*	240/240	10	
M1-ABS 40	PA120617LF	0-6 bar/psi	R1/8	D+LF+C*	240/240	10	
M1-ABS 40	PA121017LF	0-10 bar/psi	R1/8	D+LF+C*	240/240	10	
M1-ABS 40	PA121217LF	0-12 bar/psi	R1/8	D+LF+C*	240/240	10	
M1-ABS 40	PA121617LF	0-16 bar/psi	R1/8	D+LF+C*	240/240	10	
M1-ABS 40	PA122017LF	0-20 bar/psi	R1/8	D+LF+C*	240/240	10	
M1-ABS 40	PA1225DE00	0-25 bar/psi	R1/8	D+C*	240/240	240	
M1-ABS 40	PA1240DE00	0-40 bar/psi	R1/8	D+C*	240/240	240	
M1-ABS 40	PA1344DE00	0-60 bar/psi	R1/8	D+C*	240/240	240	
M1-ABS 40	PA1348DE00	0-100 bar/psi	R1/8	D+C*	240/240	240	
M1-ABS 40		0-160 bar/psi	R1/8	D+LF+C*	240/240	240	
M1-ABS 40	PA1360DE00	0-250 bar/psi	R1/8	D+C*	240/240	240	
M1-ABS 40		0-315 bar/psi	R1/8	D+LF+C*	240/240	240	
M1-ABS 40		0-400 bar/psi	R1/8	D+LF+C*	240/240	240	

***** D = Doppia scala bar/psi LF = Logo Fimet sul quadrante C = Classe di precisione 1.6

Opzioni : vedi pagina 11

PER APPLICAZIONI INDUSTRIALI GENERICHE. IDONEI PER FLUIDI GASSOSI E LIQUIDI, NON ALTAMENTE VISCOSI, CHE NON CRISTALLIZZANO E CHE NON INTACCANO LEGHE DI RAME



M1-ABS 50

Cassa in plastica a secco DN50 Attacco radiale

Materiali

Cassa:	Plastica nera
Trasparente:	Plastica trasparente
Quadrante:	Plastica bianca
Indice:	Plastica nera
Attacco:	Ottone lato quadro 14 mm
Elemento manometrico:	Molla Bourdon in lega di rame saldatura in lega di stagno ⩽ 60 bar molla C, > 60 bar molla a ricciolo
Movimento:	Ottone

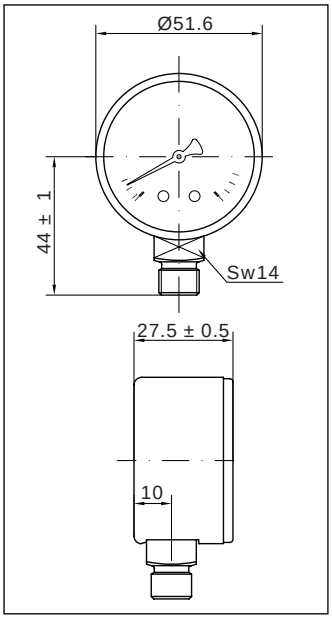

Caratteristiche tecniche

Norme di riferimento:	EN 837-1	
Pressione d'esercizio:	Statica:	75 % del valore di fondo scala
	Fluttuante:	60 % del valore di fondo scala
	Per brevi periodi:	fino al valore di fondo scala
Limiti di temperatura:	Ambiente:	-20 ... +60 °C
	Fluido:	+60 °C massimo
	Stoccaggio:	-20 ... +60 °C
Deriva termica:	±0,04%/1K rispetto a (+20°C)	
Classe di precisione:	cl. 2.5, cl. 1.6 a richiesta	
Grado di protezione:	IP 31 per EN 60 529 / IEC 529	
Peso individuale:	0.073 kg	

Denominazione	Codice	Scala		Attacco	Opzioni	Imballo/Conf.	Min.ord.	6uro
M1-ABS 50	PA219918LF	-1/0	bar/inHg	R1/4	D+LF+C*	100/100	10	
M1-ABS 50	PA210118LF	0-1	bar/psi	R1/4	D+LF+C*	100/100	10	
M1-ABS 50		0-1.6	bar/psi	R1/4		100/100	300	
M1-ABS 50	PA220318LF	0-2.5	bar/psi	R1/4	D+LF+C*	100/100	10	
M1-ABS 50	PA220418LF	0-4	bar/psi	R1/4	D+LF+C*	100/100	10	
M1-ABS 50	PA220618LF	0-6	bar/psi	R1/4	D+LF+C*	100/100	10	
M1-ABS 50	PA221018LF	0-10	bar/psi	R1/4	D+LF+C*	100/100	10	
M1-ABS 50	PA221218LF	0-12	bar/psi	R1/4	D+LF+C*	100/100	10	
M1-ABS 50	PA221618LF	0-16	bar/psi	R1/4	D+LF+C*	100/100	10	
M1-ABS 50	PA222018LF	0-20	bar/psi	R1/4	D+LF+C*	100/100	10	
M1-ABS 50	PA222518	0-25	bar/psi	R1/4	D+C*	100/100	300	
M1-ABS 50	PA224018	0-40	bar/psi	R1/4	D+C*	100/100	300	
M1-ABS 50	PA220617LF	0-6	bar/psi	R1/8	D+LF+C*	100/100	10	
M1-ABS 50	PA221017LF	0-10	bar/psi	R1/8	D+LF+C*	100/100	10	
M1-ABS 50	PA221217LF	0-12	bar/psi	R1/8	D+LF+C*	100/100	10	
M1-ABS 50	PA2344DF00	0-60	bar/psi	R1/4	D+C*	100/100	300	
M1-ABS 50		0-100	bar/psi	R1/4		100/100	300	
M1-ABS 50		0-160	bar/psi	R1/4		100/100	300	
M1-ABS 50		0-250	bar/psi	R1/4		100/100	300	
M1-ABS 50	PA2362DF00	0-315	bar/psi	R1/4	D+C*	100/100	300	
M1-ABS 50		0-400	bar/psi	R1/4		100/100	300	

* D = Doppia scala bar/psi LF = Logo Fimet sul quadrante C = Classe di precisione 1.6

Opzioni : vedi pagina 11

PER APPLICAZIONI INDUSTRIALI GENERICHE. IDONEI PER FLUIDI GASSOSI E LIQUIDI, NON ALTAMENTE VISCOSI, CHE NON CRISTALLIZZANO E CHE NON INTACCANO LEGHE DI RAME



M1-ABS 63

Cassa in plastica a secco DN63 Attacco radiale

Materiali

Cassa:	Plastica nera
Trasparente:	Plastica trasparente
Quadrante:	Plastica bianca
Indice:	Plastica nera
Attacco:	Ottone lato quadro 14 mm
Elemento manometrico:	Molla Bourdon in lega di rame, saldatura in lega di stagno ⩽ 60 bar molla C, > 60 bar molla a ricciolo
Movimento:	Ottone

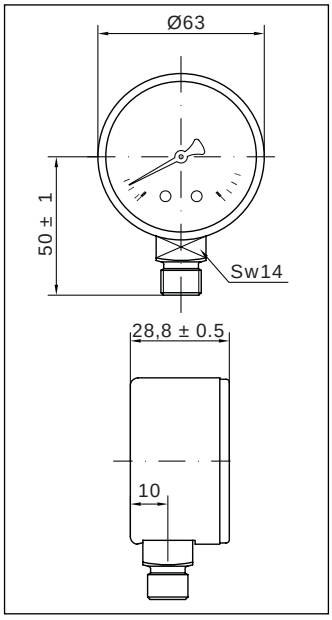

Caratteristiche tecniche

Norme di riferimento:	EN 837-1	
Pressione d'esercizio:	Statica:	75 % del valore di fondo scala
	Fluttuante:	60 % del valore di fondo scala
	Per brevi periodi:	fino al valore di fondo scala
Limiti di temperatura:	Ambiente:	-20 ... +60 °C
	Fluido:	+60 °C massimo
	Stoccaggio:	-20 ... +60 °C
Deriva termica:	±0,04%/1K rispetto a (+20°C)	
Classe di precisione:	cl. 2.5, cl. 1.6 a richiesta	
Grado di protezione:	IP 31 per EN 60 529 / IEC 529	
Peso individuale:	0.089 kg	

Denominazione	Codice	Scala		Attacco	Opzioni	Imballo/Conf.	Min.ord.	6uro
M1-ABS 63	PA319918LF	-1/0	bar/inHg	R1/4	D+LF+C*	100/100	10	
M1-ABS 63	PA310118LF	0-1	bar/psi	R1/4	D+LF+C*	100/100	10	
M1-ABS 63	PA310218	0-1.6	bar/psi	R1/4	D+C*	100/100	300	
M1-ABS 63	PA320318LF	0-2.5	bar/psi	R1/4	D+LF+C*	100/100	10	
M1-ABS 63	PA320418LF	0-4	bar/psi	R1/4	D+LF+C*	100/100	10	
M1-ABS 63	PA320618LF	0-6	bar/psi	R1/4	D+LF+C*	100/100	10	
M1-ABS 63	PA321018LF	0-10	bar/psi	R1/4	D+LF+C*	100/100	10	
M1-ABS 63	PA321218LF	0-12	bar/psi	R1/4	D+LF+C*	100/100	10	
M1-ABS 63	PA321618LF	0-16	bar/psi	R1/4	D+LF+C*	100/100	10	
M1-ABS 63	PA322018LF	0-20	bar/psi	R1/4	D+LF+C*	100/100	10	
M1-ABS 63	PA3225DF00	0-25	bar/psi	R1/4	D+LF+C*	100/100	300	
M1-ABS 63	PA3240DF00	0-40	bar/psi	R1/4	D+LF+C*	100/100	300	
M1-ABS 63		0-60	bar/psi	R1/4		100/100	300	
M1-ABS 63		0-100	bar/psi	R1/4		100/100	300	
M1-ABS 63		0-160	bar/psi	R1/4		100/100	300	
M1-ABS 63		0-250	bar/psi	R1/4		100/100	300	
M1-ABS 63	PA336218	0-315	bar/psi	R1/4	D+C*	100/100	300	
M1-ABS 63	PA336618	0-400	bar/psi	R1/4	D+C*	100/100	300	

***** D = Doppia scala bar/psi LF = Logo Fimet sul quadrante C = Classe di precisione 1.6

Opzioni : vedi pagina 11

PER APPLICAZIONI INDUSTRIALI GENERICHE. IDONEI PER FLUIDI GASSOSI E LIQUIDI, NON ALTAMENTE VISCOSI, CHE NON CRISTALLIZZANO E CHE NON INTACCANO LEGHE DI RAME



M1-ABS 80

Cassa in plastica a secco DN80 Attacco radiale

Materiali

Cassa:	Plastica nera
Trasparente:	Plastica trasparente
Quadrante:	Plastica bianca
Indice:	Plastica nera
Attacco:	Ottone lato quadro 14 mm
Elemento manometrico:	Molla Bourdon in lega di rame, saldatura in lega di stagno ⩽ 60 bar molla C, > 60 bar molla a ricciolo
Movimento:	Ottone

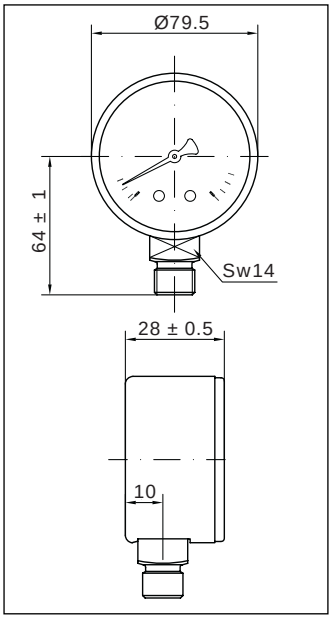

Caratteristiche tecniche

Norme di riferimento:	EN 837-1	
Pressione d'esercizio:	Statica:	75 % del valore di fondo scala
	Fluttuante:	60 % del valore di fondo scala
	Per brevi periodi:	fino al valore di fondo scala
Limiti di temperatura:	Ambiente:	-20 ... +60 °C
	Fluido:	+60 °C massimo
	Stoccaggio:	-20 ... +60 °C
Deriva termica:	±0,04%/1K rispetto a (+20°C)	
Classe di precisione:	cl. 2.5, cl. 1.6 a richiesta	
Grado di protezione:	IP 31 per EN 60 529 / IEC 529	
Peso individuale:	0.128 kg	

Denominazione	Codice	Scala		Attacco	Opzioni	Imballo/Conf.	Min.ord.	6uro
M1-ABS 80		-1/0	bar/inHg	G3/8B		1/50	100	
M1-ABS 80		0-1	bar/psi	G3/8B		1/50	100	
M1-ABS 80		0-1.6	bar/psi	G3/8B		1/50	100	
M1-ABS 80		0-2.5	bar/psi	G3/8B		1/50	100	
M1-ABS 80		0-4	bar/psi	G3/8B		1/50	100	
M1-ABS 80		0-6	bar/psi	G3/8B		1/50	100	
M1-ABS 80	PA4210DC00	0-10	bar/psi	G3/8B	D+C*	1/50	100	
M1-ABS 80		0-16	bar/psi	G3/8B		1/50	100	
M1-ABS 80		0-25	bar/psi	G3/8B		1/50	100	
M1-ABS 80		0-40	bar/psi	G3/8B		1/50	100	
M1-ABS 80		0- 60	bar/psi	G3/8B		1/50	100	
M1-ABS 80		0-100	bar/psi	G3/8B		1/50	100	
M1-ABS 80		0-160	bar/psi	G3/8B		1/50	100	
M1-ABS 80		0-250	bar/psi	G3/8B		1/50	100	
M1-ABS 80		0-315	bar/psi	G3/8B		1/50	100	
M1-ABS 80		0-400	bar/psi	G3/8B		1/50	100	

***** D = Doppia scala bar/psi C = Classe di precisione 1.6

Opzioni : vedi pagina 11

PER APPLICAZIONI INDUSTRIALI GENERICHE. IDONEI PER FLUIDI GASSOSI E LIQUIDI, NON ALTAMENTE VISCOSI, CHE NON CRISTALLIZZANO E CHE NON INTACCANO LEGHE DI RAME



M1-ABS 100

Cassa in plastica a secco DN100 Attacco radiale

Materiali

Cassa:	Plastica nera
Trasparente:	Plastica trasparente
Quadrante:	Plastica bianca
Indice:	Plastica nera
attacco:	Ottone lato quadro 14 mm
Elemento manometrico:	Molla Bourdon in lega di rame saldatura, in lega di stagno ⩽ 60 bar molla C, > 60 bar molla a ricciolo
Movimento:	Ottone

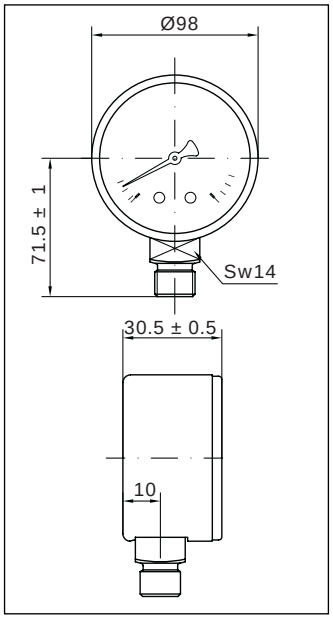

Caratteristiche tecniche

Norme di riferimento:	EN 837-1	
Pressione d'esercizio:	Statica:	75 % del valore di fondo scala
	Fluttuante:	60 % del valore di fondo scala
	Per brevi periodi:	fino al valore di fondo scala
Limiti di temperatura:	Ambiente:	-20 ... +60 °C
	Fluido:	+60 °C massimo
	Stoccaggio:	-20 ... +60 °C
Deriva termica:	±0,04%/1K rispetto a (+20°C)	
Classe di precisione:	cl. 2.5, cl. 1.6 a richiesta	
Grado di protezione:	IP 31 per EN 60 529 / IEC 529	
Peso individuale:	0.175 kg	

Denominazione	Codice	Scala		Attacco	Opzioni	Imballo/Conf.	Min.ord.	6uro
M1-ABS 100		-1/0	bar/inHg	G1/2B		1/30	90	
M1-ABS 100	PA5101DL00	0-1	bar/psi	G1/2B	D+C*	1/30	90	
M1-ABS 100		0-1.6	bar/psi	G1/2B		1/30	90	
M1-ABS 100		0-2.5	bar/psi	G1/2B		1/30	90	
M1-ABS 100	PA5204DD01	0-4	bar/psi	G1/2B	D+C*	1/30	90	
M1-ABS 100		0-6	bar/psi	G1/2B		1/30	90	
M1-ABS 100	PA5210DD01	0-10	bar/psi	G1/2B	D+C*	1/30	90	
M1-ABS 100		0-16	bar/psi	G1/2B		1/30	90	
M1-ABS 100		0-25	bar/psi	G1/2B		1/30	90	
M1-ABS 100		0-40	bar/psi	G1/2B		1/30	90	
M1-ABS 100		0- 60	bar/psi	G1/2B		1/30	90	
M1-ABS 100		0-100	bar/psi	G1/2B		1/30	90	
M1-ABS 100		0-160	bar/psi	G1/2B		1/30	90	
M1-ABS 100		0-250	bar/psi	G1/2B		1/30	90	
M1-ABS 100		0-315	bar/psi	G1/2B		1/30	90	
M1-ABS 100		0-400	bar/psi	G1/2B		1/30	90	

***** D = Doppia scala bar/psi C = Classe di precisione 1.6

Opzioni : vedi pagina 11

M1-ABS 40/50/63/80/100



Opzioni soggette a lotto minimo
AT - *PTFE o-ring solo per filettature cilindriche*

M1-ABS 40/50/63/80/100

Solo per alte temperature versione in c.l. 2.5

Opzioni soggette a lotto minimo
T2 - *40°C/+90°C - Quadrante alluminio + indice alluminio, (QA+I)*

M1-ABS 40/50/63/80/100

Opzioni soggette a lotto minimo
Z - *Foro di passaggio 0.5mm*

M1-ABS 50/63/80/100

Opzioni soggette a lotto minimo
MS - *Movimento siliconato per antivibrazione indice*

M1-ABS 40/50/63/80/100

Opzioni soggette a lotto minimo
Quadranti personalizzati, altre scale e attacchi a richiesta

PER IMPIANTI TERMICI E SANITARI. IDONEI PER FLUIDI GASSOSI E LIQUIDI,
NON ALTAMENTE VISCOSI, CHE NON CRISTALLIZZANO E CHE NON INTACCANO LEGHE DI RAME



M1-ABS 40/R

Cassa in plastica a secco DN40 Attacco radiale

Materiali

Cassa:	Plastica nera
Trasparente:	Plastica trasparente con indice rosso regolabile
Quadrante:	Plastica bianca
Indice:	Plastica nera
Attacco:	Ottone lato quadro 12 mm
Elemento manometrico:	Molla Bourdon in lega di rame, saldatura in lega di stagno, molla C
Movimento:	Ottone

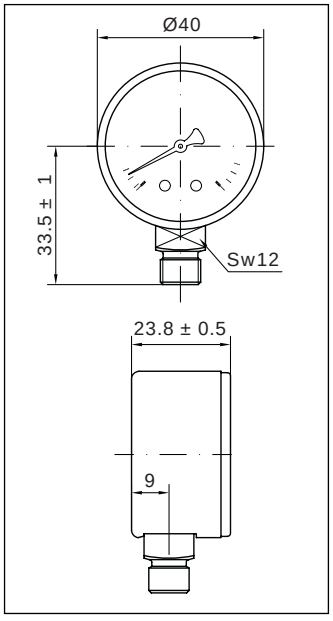

Caratteristiche tecniche

Norme di riferimento:	EN 837-1	
Pressione d'esercizio:	Statica:	75 % del valore di fondo scala
	Fluttuante:	60 % del valore di fondo scala
	Per brevi periodi:	fino al valore di fondo scala
Limiti di temperatura:	Ambiente:	-20 ... +60 °C
	Fluido:	+60 °C massimo
	Stoccaggio:	-20 ... +60 °C
Deriva termica:	±0,04%/1K rispetto a (+20°C)	
Classe di precisione:	cl. 2.5, cl. 1.6 a richiesta	
Grado di protezione:	IP 31 per EN 60 529 / IEC 529	
Peso individuale:	0.042 kg	

Denominazione	Codice	Scala	Attacco	Opzioni	Imballo/Conf.	Min.ord.	6uro
M1-ABS 40/R		0-2.5 bar	G1/8B		240/240	240	
M1-ABS 40/R		0-4 bar	G1/8B		240/240	240	
M1-ABS 40/R		0-6 bar	G1/8B		240/240	240	
M1-ABS 40/R	PA1210BA00	0-10 bar	G1/8B	R*	240/240	240	
M1-ABS 40/R		0-16 bar	G1/8B		240/240	240	
M1-ABS 40/R		0-25 bar	G1/8B		240/240	240	
M1-ABS 40/R		0-40 bar	G1/8B		240/240	240	

***** R = Indice rosso sul trasparente

Opzioni : vedi pagina 17

PER IMPIANTI TERMICI E SANITARI. IDONEI PER FLUIDI GASSOSI E LIQUIDI, NON ALTAMENTE VISCOSI, CHE NON CRISTALLIZZANO E CHE NON INTACCANO LEGHE DI RAME



M1-ABS 50/R

Cassa in plastica a secco DN50 Attacco radiale

Materiali

Cassa:	Plastica nera
Trasparente:	Plastica trasparente con indice rosso regolabile
Quadrante:	Plastica bianca
Indice:	Plastica nera
Attacco:	Ottone lato quadro 14 mm
Elemento manometrico:	Molla Bourdon in lega di rame, saldatura in lega di stagno ⩽ 60 bar molla C, > 60 bar molla a ricciolo
Movimento:	Ottone

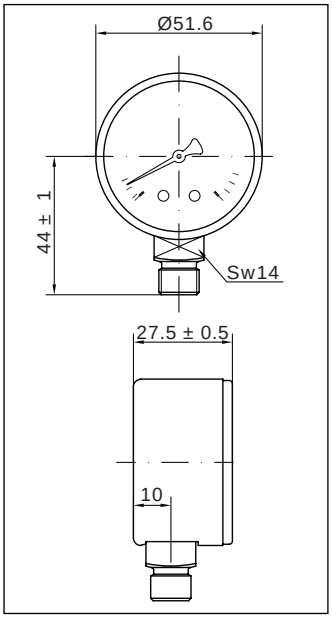

Caratteristiche tecniche

Norme di riferimento:	EN 837-1	
Pressione d'esercizio:	Statica:	75 % del valore di fondo scala
	Fluttuante:	60 % del valore di fondo scala
	Per brevi periodi:	fino al valore di fondo scala
Limiti di temperatura:	Ambiente:	-20 ... +60 °C
	Fluido:	+60 °C massimo
	Stoccaggio:	-20 ... +60 °C
Deriva termica:	±0,04%/1K rispetto a (+20°C)	
Classe di precisione:	cl. 2.5, cl. 1.6 a richiesta	
Grado di protezione:	IP 31 per EN 60 529 / IEC 529	
Peso individuale:	0.073 kg	

Denominazione	Codice	Scala	Attacco	Opzioni	Imballo/Conf.	Min.ord.	6uro
M1-ABS 50/R		-1/0 bar	G1/4B		100/100	300	
M1-ABS 50/R		0-1 bar	G1/4B		100/100	300	
M1-ABS 50/R		0-1.6 bar	G1/4B		100/100	300	
M1-ABS 50/R		0-2.5 bar	G1/4B		100/100	300	
M1-ABS 50/R	PA2204BB10	0-4 bar	G1/4B	R+LF*	100/100	10	
M1-ABS 50/R	PA2206BB13	0-6 bar	G1/4B	R+LF*	100/100	10	
M1-ABS 50/R	PA2210BB12	0-10 bar	G1/4B	R+LF*	100/100	10	
M1-ABS 50/R	PA2216BB09	0-16 bar	G1/4B	R+LF*	100/100	10	
M1-ABS 50/R	PA2225BB04	0-25 bar	G1/4B	R+LF*	100/100	10	
M1-ABS 50/R		0-40 bar	G1/4B		100/100	300	
M1-ABS 50/R		0-60 bar	G1/4B		100/100	300	
M1-ABS 50/R		0-100 bar	G1/4B		100/100	300	
M1-ABS 50/R		0-160 bar	G1/4B		100/100	300	
M1-ABS 50/R		0-250 bar	G1/4B		100/100	300	
M1-ABS 50/R		0-315 bar	G1/4B		100/100	300	
M1-ABS 50/R		0-400 bar	G1/4B		100/100	300	

***** R = Indice rosso sul trasparente LF = Logo Fimet sul quadrante

Opzioni : vedi pagina 17

PER IMPIANTI TERMICI E SANITARI. IDONEI PER FLUIDI GASSOSI E LIQUIDI,
NON ALTAMENTE VISCOSI, CHE NON CRISTALLIZZANO E CHE NON INTACCANO LEGHE DI RAME



M1-ABS 63/R

Cassa in plastica a secco DN63 Attacco radiale

Materiali

Cassa:	Plastica nera
Trasparente:	Plastica trasparente con indice rosso regolabile
Quadrante:	Plastica bianca
Indice:	Plastica nera
Attacco:	Ottone lato quadro 14 mm
Elemento manometrico:	Molla Bourdon in lega di rame, saldatura in lega di stagno ⩽ 60 bar molla C, > 60 bar molla a ricciolo
Movimento:	Ottone

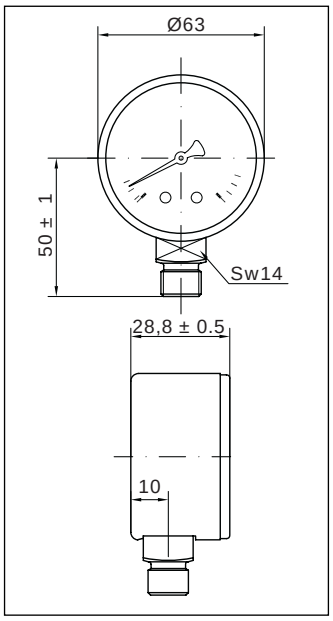

Caratteristiche tecniche

Norme di riferimento:	EN 837-1	
Pressione d'esercizio:	Statica:	75 % del valore di fondo scala
	Fluttuante:	60 % del valore di fondo scala
	Per brevi periodi:	fino al valore di fondo scala
Limiti di temperatura:	Ambiente:	-20 ... +60 °C
	Fluido:	+60 °C massimo
	Stoccaggio:	-20 ... +60 °C
Deriva termica:	±0,04%/1K rispetto a (+20°C)	
Classe di precisione:	cl. 2.5, cl. 1.6 a richiesta	
Grado di protezione:	IP 31 per EN 60 529 / IEC 529	
Peso individuale:	0.089 kg	

Denominazione	Codice	Scala	Attacco	Opzioni	Imballo/Conf.	Min.ord.	6uro
M1-ABS 63/R	PA3101BB00	-1/0 bar	G1/4B	R*	100/100	300	
M1-ABS 63/R	PA3101BB02	0-1 bar	G1/4B	LF+R+QISP*	100/100	10	
M1-ABS 63/R	PA3102BB01	0-1.6 bar	G1/4B	LF+R+QISP*	100/100	10	
M1-ABS 63/R	PA3203BB02	0-2.5 bar	G1/4B	LF+R+QISP*	100/100	10	
M1-ABS 63/R	PA3204BB12	0-4 bar	G1/4B	LF+R+QISP*	100/100	10	
M1-ABS 63/R	PA3206BB13	0-6 bar	G1/4B	LF+R+QISP*	100/100	10	
M1-ABS 63/R	PA3210BB15	0-10 bar	G1/4B	LF+R+QISP*	100/100	10	
M1-ABS 63/R	PA3216BB12	0-16 bar	G1/4B	LF+R+QISP*	100/100	10	
M1-ABS 63/R	PA3225BB01	0-25 bar	G1/4B	LF+R*	100/100	10	
M1-ABS 63/R	PA3240BB00	0-40 bar	G1/4B	LF+R*	100/100	10	
M1-ABS 63/R		0-60 bar	G1/4B		100/100	300	
M1-ABS 63/R		0-100 bar	G1/4B		100/100	300	
M1-ABS 63/R		0-160 bar	G1/4B		100/100	300	
M1-ABS 63/R		0-250 bar	G1/4B		100/100	300	
M1-ABS 63/R		0-315 bar	G1/4B		100/100	300	
M1-ABS 63/R		0-400 bar	G1/4B		100/100	300	

***** *R = Indice rosso sul trasparente* *QISP = Quadrante conforme norme ISPESL* *LF = Logo Fimet sul quadrante*

Opzioni : vedi pagina 17

PER IMPIANTI TERMICI E SANITARI. IDONEI PER FLUIDI GASSOSI E LIQUIDI,
NON ALTAMENTE VISCOSI, CHE NON CRISTALLIZZANO E CHE NON INTACCANO LEGHE DI RAME



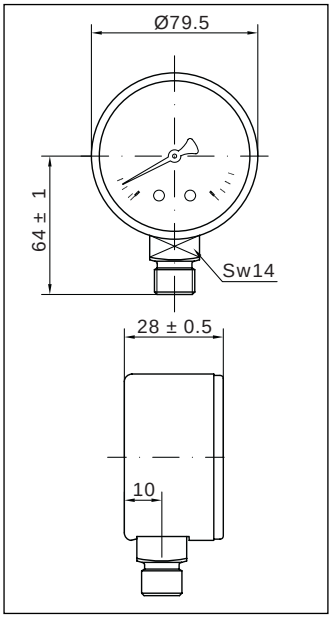

M1-ABS 80/R

Cassa in plastica a secco DN80 Attacco radiale

Materiali

Cassa:	Plastica nera
Trasparente:	Plastica trasparente con indice rosso regolabile
Quadrante:	Plastica bianca
Indice:	Plastica nera
Attacco:	Ottone lato quadro 14 mm
Elemento manometrico:	Molla Bourdon in lega di rame, saldatura in lega di stagno ⩽ 60 bar molla C, > 60 bar molla a ricciolo
Movimento:	Lega di rame

Caratteristiche tecniche

Norme di riferimento:	EN 837-1	
Pressione d'esercizio:	Statica:	75 % del valore di fondo scala
	Fluttuante:	60 % del valore di fondo scala
	Per brevi periodi:	fino al valore di fondo scala
Limiti di temperatura:	Ambiente:	-20 ... +60 °C
	Fluido:	+60 °C massimo
	Stoccaggio:	-20 ... +60 °C
Deriva termica:	±0,04%/1K rispetto a (+20°C)	
Classe di precisione:	cl. 2.5, cl. 1.6 a richiesta	
Grado di protezione:	IP 31 per EN 60 529 / IEC 529	
Peso individuale:	0.128 kg	

Denominazione	Codice	Scala		Attacco	Opzioni	Imballo/Conf.	Min.ord.	6uro
M1-ABS 80/R		-1/0	bar	G3/8B		1/50	100	
M1-ABS 80/R	PA4101BC01	0-1	bar	G3/8B	R+QISP+LF*	1/50	1	
M1-ABS 80/R	PA4102BC01	0-1.6	bar	G3/8B	R+QISP+LF*	1/50	1	
M1-ABS 80/R	PA4203BC01	0-2.5	bar	G3/8B	R+QISP+LF*	1/50	1	
M1-ABS 80/R	PA4204BC05	0-4	bar	G3/8B	R+QISP+LF*	1/50	1	
M1-ABS 80/R	PA4206BC07	0-6	bar	G3/8B	R+QISP+LF*	1/50	1	
M1-ABS 80/R	PA4210BC05	0-10	bar	G3/8B	R+QISP+LF*	1/50	1	
M1-ABS 80/R	PA4216BC02	0-16	bar	G3/8B	R+QISP+LF*	1/50	1	
M1-ABS 80/R	PA4225BC01	0-25	bar	G3/8B	R+LF*	1/50	1	
M1-ABS 80/R	PA4240BC01	0-40	bar	G3/8B	R+LF*	1/50	1	
M1-ABS 80/R	PA4101WC02	0-10	m H^2O	G3/8B	R+QISP+LF*	1/50	1	
M1-ABS 80/R	PA4102WC02	0-16	m H^2O	G3/8B	R+QISP+LF*	1/50	1	
M1-ABS 80/R	PA4203WC02	0-25	m H^2O	G3/8B	R+QISP+LF*	1/50	1	
M1-ABS 80/R	PA4204WC01	0-40	m H^2O	G3/8B	R+QISP+LF*	1/50	1	
M1-ABS 80/R	PA4206WC01	0-60	m H^2O	G3/8B	R+QISP+LF*	1/50	1	
M1-ABS 80/R		0-60	bar	G3/8B		1/50	100	
M1-ABS 80/R		0-100	bar	G3/8B		1/50	100	
M1-ABS 80/R		0-160	bar	G3/8B		1/50	100	
M1-ABS 80/R		0-250	bar	G3/8B		1/50	100	
M1-ABS 80/R		0-315	bar	G3/8B		1/50	100	
M1-ABS 80/R		0-400	bar	G3/8B		1/50	100	
M1-ABS 80/R	PA4204BD03	0-4	bar	G1/2B	R+LF*	1/50	1	
M1-ABS 80/R	PA4206BD04	0-6	bar	G1/2B	R+LF*	1/50	1	
M1-ABS 80/R	PA4210BD03	0-10	bar	G1/2B	R+LF*	1/50	1	
M1-ABS 80/R	PA4216BD04	0-16	bar	G1/2B	R+LF*	1/50	1	

***** *R = Indice rosso sul trasparente* *QISP = Quadrante conforme norme ISPESL* *LF = Logo Fimet sul quadrante*

Opzioni : vedi pagina 17

PER IMPIANTI TERMICI E SANITARI. IDONEI PER FLUIDI GASSOSI E LIQUIDI,
NON ALTAMENTE VISCOSI, CHE NON CRISTALLIZZANO E CHE NON INTACCANO LEGHE DI RAME



M1-ABS 100/R

Cassa in plastica a secco DN100 Attacco radiale

Materiali

Cassa:	Plastica nera
Trasparente:	Plastica trasparente con indice rosso regolabile
Quadrante:	Plastica bianca
Indice:	Plastica nera
Attacco:	Ottone lato quadro 14 mm
Elemento manometrico:	Molla Bourdon in lega di rame, saldatura in lega di stagno ⩽ 60 bar molla C, > 60 bar molla a ricciolo
Movimento:	Ottone

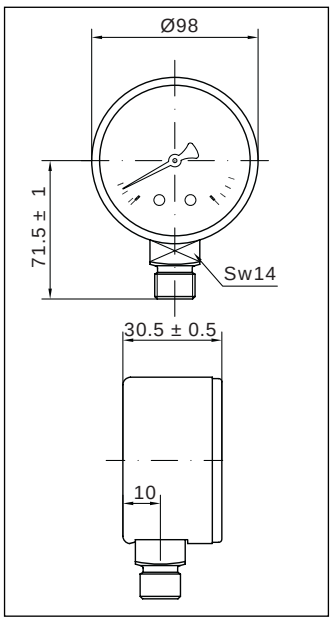

Caratteristiche tecniche

Norme di riferimento:	EN 837-1	
Pressione d'esercizio:	Statica:	75 % del valore di fondo scala
	Fluttuante:	60 % del valore di fondo scala
	Per brevi periodi:	fino al valore di fondo scala
Limiti di temperatura:	Ambiente:	-20 ... +60 °C
	Fluido:	+60 °C massimo
	Stoccaggio:	-20 ... +60 °C
Deriva termica:	±0,04%/1K rispetto a (+20°C)	
Classe di precisione:	cl. 2.5, cl. 1.6 a richiesta	
Grado di protezione:	IP 31 per EN 60 529 / IEC 529	
Peso individuale:	0.175 kg	

Denominazione	Codice	Scala		Attacco	Opzioni	Imballo/Conf.	Min.ord.	6uro
M1-ABS 100/R		-1/0	bar	G1/2B		1/30	90	
M1-ABS 100/R	PA5101BD02	0-1	bar	G1/2B	R+LF*	1/30	90	
M1-ABS 100/R	PA5102BD01	0-1.6	bar	G1/2B	R+LF*	1/30	1	
M1-ABS 100/R	PA5203BD01	0-2.5	bar	G1/2B	R+LF*	1/30	90	
M1-ABS 100/R	PA5204BD01	0-4	bar	G1/2B	R+LF*	1/30	1	
M1-ABS 100/R	PA5206BD03	0-6	bar	G1/2B	R+LF*	1/30	1	
M1-ABS 100/R	PA5210BD02	0-10	bar	G1/2B	R+LF*	1/30	1	
M1-ABS 100/R	PA5216BD03	0-16	bar	G1/2B	R+LF*	1/30	1	
M1-ABS 100/R	PA5225BD02	0-25	bar	G1/2B	R+LF*	1/30	1	
M1-ABS 100/R	PA5240BD01	0-40	bar	G1/2B	R+LF*	1/30	1	
M1-ABS 100/R		0-60	bar	G1/2B		1/30	90	
M1-ABS 100/R		0-100	bar	G1/2B		1/30	90	
M1-ABS 100/R		0-160	bar	G1/2B		1/30	90	
M1-ABS 100/R		0-250	bar	G1/2B		1/30	90	
M1-ABS 100/R		0-315	bar	G1/2B		1/30	90	
M1-ABS 100/R		0-400	bar	G1/2B		1/30	90	

***** R = Indice rosso sul trasparente LF = Logo Fimet sul quadrante

Opzioni : vedi pagina 17

M1-ABS 50/63/80/100/R



Opzioni soggette a lotto minimo
V - *indice rosso con settore verde regolabile*

M1-ABS 40/50/63/80/100/R



Opzioni soggette a lotto minimo
AT - *PTFE o-ring solo per filettature cilindriche*

M1-ABS 40/50/63/80/100/R

Solo per alte temperature versione in c.l. 2.5

Opzioni soggette a lotto minimo
T2 - *40°C/+90°C - quadrante alluminio + indice alluminio (QA+I)*

M1-ABS 40/50/63/80/100/R

Opzioni soggette a lotto minimo
Z - *Foro di passaggio 0.5mm*

M1-ABS 50/63/80/100/R

Opzioni soggette a lotto minimo
MS - *movimento siliconato per antivibrazione indice*

M1-ABS 40/50/63/80/100/R

Opzioni soggette a lotto minimo
Quadranti personalizzati, altre scale e attacchi a richiesta

PER PROVAVASI D'ESPANSIONE IN IMPIANTI TERMICI. IDONEI PER FLUIDI GASSOSI E LIQUIDI, NON ALTAMENTE VISCOSI, CHE NON CRISTALLIZZANO E CHE NON INTACCANO LEGHE DI RAME



PV M1-ABS 63/QG

Cassa in plastica a secco DN63 Attacco radiale

Materiali

Cassa:	Plastica nera con custodia in gomma nera montata
Trasparente:	Plastica trasparente
Quadrante:	Plastica bianca
Indice:	Plastica nera
Attacco:	Tubo in gomma + valvola
Elemento manometrico:	Molla Bourdon in lega di rame, saldatura in lega di stagno, molla C
Movimento:	Ottone

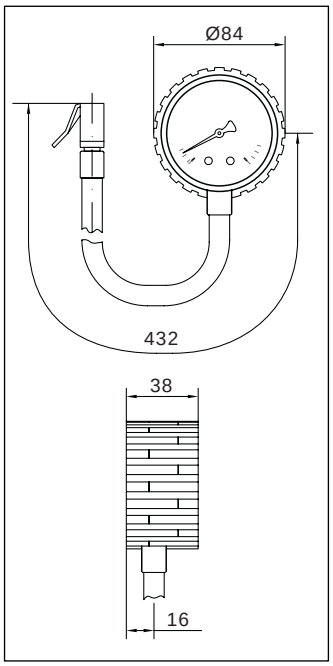

Caratteristiche tecniche

Norme di riferimento:	EN 837-1	
Pressione d'esercizio:	Statica:	75 % del valore di fondo scala
	Fluttuante:	60 % del valore di fondo scala
	Per brevi periodi:	fino al valore di fondo scala
Limiti di temperatura:	Ambiente:	-20 ... +60 °C
	Fluido:	+60 °C massimo
	Stoccaggio:	-20 ... +60 °C
Deriva termica:	±0,04%/1K rispetto a (+20°C)	
Classe di precisione:	cl. 1.6	
Grado di protezione:	IP 31 per EN 60 529 / IEC 529	
Peso individuale:	0.200 kg	

Denominazione	Codice	Scala	Attacco	Opzioni	Imballo/Conf.	Min.ord.	6
PV M1-ABS 63/QG	PV3112DC00	0-12 bar/psi	V40	D+C+QG*	50/50	1	

***** D = Doppia scala bar/psi C = Classe di precisione 1.6 QG = quadrante 4 colori, gonfiaggio gomme

Opzioni : vedi sotto

OPZIONI

PV M1-ABS 63/QG

Opzioni soggette a lotto minimo
Quadranti personalizzati a richiesta

PER APPLICAZIONI INDUSTRIALI GENERICHE. IDONEI PER FLUIDI GASSOSI E LIQUIDI, NON ALTAMENTE VISCOSI, CHE NON CRISTALLIZZANO E CHE NON INTACCANO LEGHE DI RAME



M3A-ABS 40/FR

Cassa in plastica a secco DN40 Attacco posteriore

Materiali

Cassa:	Plastica nera
Trasparente:	Plastica trasparente
Quadrante:	Plastica bianca
Indice:	Plastica nera
Attacco:	Ottone, lato esagono 14 mm
Elemento manometrico:	Molla Bourdon in lega di rame, saldatura in lega di stagno, molla C
Movimento:	Brevettato Ottone / Poliestere

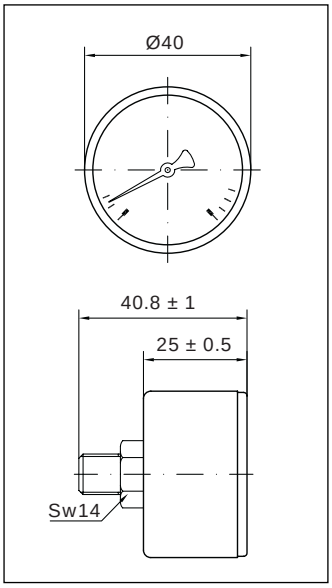

Caratteristiche tecniche

Norme di riferimento:	EN 837-1	
Pressione d'esercizio:	Statica:	75 % del valore di fondo scala
	Fluttuante:	60 % del valore di fondo scala
	Per brevi periodi:	fino al valore di fondo scala
Limiti di temperatura:	Ambiente:	-20 ... +60 °C
	Fluido:	+60 °C massimo
	Stoccaggio:	-20 ... +60 °C
Deriva termica:	±0,04%/1K rispetto a (+20°C)	
Classe di precisione:	cl. 2.5, cl. 1.6 a richiesta	
Grado di protezione:	IP 31 per EN 60 529 / IEC 529	
Peso individuale:	0.039 kg	

Denominazione	Codice	Scala		Attacco	Opzioni	Imballo/Conf.	Min.ord.	6uro
M3A-ABS 40/FR		-1/0	bar/inHg	R1/8		100/100	100	
M3A-ABS 40/FR	PBFR1101DE00	0-1	bar/psi	R1/8	D+LF*	100/100	100	
M3A-ABS 40/FR	PBFR1102DE00	0-1.6	bar/psi	R1/8	D+LF*	100/100	100	
M3A-ABS 40/FR	PBFR1203DE01	0-2.5	bar/psi	R1/8	D+LF*	100/100	100	
M3A-ABS 40/FR	PBFR1204DE00	0-4	bar/psi	R1/8	D+LF*	100/100	100	
M3A-ABS 40/FR	PBFR1206DE00	0-6	bar/psi	R1/8	D+LF*	100/100	100	
M3A-ABS 40/FR	PBFR1210DE01	0-10	bar/psi	R1/8	D+LF*	100/100	100	
M3A-ABS 40/FR	PBFR1212DE02	0-12	bar/psi	R1/8	D+LF*	100/100	100	
M3A-ABS 40/FR	PBFR1216DE01	0-16	bar/psi	R1/8	D+LF*	100/100	100	
M3A-ABS 40/FR	PBFR1225DE00	0-25	bar/psi	R1/8	D+LF*	100/100	100	
M3A-ABS 40/FR		-1/0	bar/inHg	R1/4		100/100	100	
M3A-ABS 40/FR		0-1	bar/psi	R1/4		100/100	100	
M3A-ABS 40/FR		0-1.6	bar/psi	R1/4		100/100	100	
M3A-ABS 40/FR		0-2.5	bar/psi	R1/4		100/100	100	
M3A-ABS 40/FR	PBFR1204DF00	0-4	bar/psi	R1/4	D+LF*	100/100	100	
M3A-ABS 40/FR		0-6	bar/psi	R1/4		100/100	100	
M3A-ABS 40/FR		0-10	bar/psi	R1/4		100/100	100	
M3A-ABS 40/FR	PBFR1212DF00	0-12	bar/psi	R1/4	D+LF*	100/100	100	
M3A-ABS 40/FR		0-16	bar/psi	R1/4		100/100	100	
M3A-ABS 40/FR		0-25	bar/psi	R1/4		100/100	100	

***** D = Doppia scala bar/psi LF = Logo Fimet sul quadrante

Opzioni : vedi pagina 26

PER APPLICAZIONI INDUSTRIALI GENERICHE. IDONEI PER FLUIDI GASSOSI E LIQUIDI, NON ALTAMENTE VISCOSI, CHE NON CRISTALLIZZANO E CHE NON INTACCANO LEGHE DI RAME



M3A-ABS 40

Cassa in plastica a secco DN40 Attacco posteriore

Materiali

Cassa:	Plastica nera
Trasparente:	Plastica trasparente
Quadrante:	Plastica bianca
Indice:	Plastica nera
Attacco:	Ottone lato quadro 12 mm
Elemento manometrico:	Molla Bourdon in lega di rame, saldatura in lega di stagno ⩽ 60 bar molla C, > 60 bar molla a ricciolo
Movimento:	Ottone

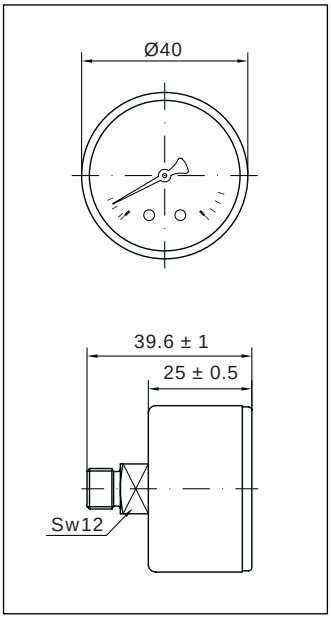

Caratteristiche tecniche

Norme di riferimento:	EN 837-1	
Pressione d'esercizio:	Statica:	75 % del valore di fondo scala
	Fluttuante:	60 % del valore di fondo scala
	Per brevi periodi:	fino al valore di fondo scala
Limiti di temperatura:	Ambiente:	-20 ... +60 °C
	Fluido:	+60 °C massimo
	Stoccaggio:	-20 ... +60 °C
Deriva termica:	±0,04%/1K rispetto a (+20°C)	
Classe di precisione:	cl. 2.5, cl. 1.6 a richiesta	
Grado di protezione:	IP 31 per EN 60 529 / IEC 529	
Peso individuale:	0.048 kg	

Denominazione	Codice	Scala		Attacco	Opzioni	Imballo/Conf.	Min.ord.	6uro
M3A-ABS 42	PB119917LF	-1/0	bar/inHg	R1/8	D+LF+C*	240/240	10	
M3A-ABS 42	PB110117LF	0-1	bar/psi	R1/8	D+LF+C*	240/240	10	
M3A-ABS 42		0-1.6	bar/psi	R1/8		240/240	240	
M3A-ABS 42	PB120317LF	0-2.5	bar/psi	R1/8	D+LF+C*	240/240	10	
M3A-ABS 40	PB120417LF	0-4	bar/psi	R1/8	D+LF+C*	240/240	10	
M3A-ABS 40	PB120617LF	0-6	bar/psi	R1/8	D+LF+C*	240/240	10	
M3A-ABS 40	PB121017LF	0-10	bar/psi	R1/8	D+LF+C*	240/240	10	
M3A-ABS 40	PB121217LF	0-12	bar/psi	R1/8	D+LF+C*	240/240	10	
M3A-ABS 40	PB121617LF	0-16	bar/psi	R1/8	D+LF+C*	240/240	10	
M3A-ABS 40	PB122017LF	0-20	bar/psi	R1/8	D+LF+C*	240/240	10	
M3A-ABS 40		0-25	bar/psi	R1/8		240/240	240	
M3A-ABS 40		0-40	bar/psi	R1/8		240/240	240	
M3A-ABS 40	PB1344DE00	0-60	bar/psi	R1/8	D+C*	240/240	240	
M3A-ABS 40	PB1348DE00	0-100	bar/psi	R1/8	D+C*	240/240	240	
M3A-ABS 40	PB1354DE00	0-160	bar/psi	R1/8	D+C*	240/240	240	
M3A-ABS 40		0-250	bar/psi	R1/8		240/240	240	
M3A-ABS 40	PB1362DE01	0-315	bar/psi	R1/8	D+C*	240/240	240	
M3A-ABS 40		0-400	bar/psi	R1/8		240/240	240	

***** *D = Doppia scala bar/psi* *LF = Logo Fimet sul quadrante* *C = Classe di precisione 1.6*

Opzioni : vedi pagina 26

PER APPLICAZIONI INDUSTRIALI GENERICHE. IDONEI PER FLUIDI GASSOSI E LIQUIDI, NON ALTAMENTE VISCOSI, CHE NON CRISTALLIZZANO E CHE NON INTACCANO LEGHE DI RAME



M3A-ABS 50/FR

Cassa in plastica a secco DN50 Attacco posteriore

Materiali

Cassa:	Plastica nera
Trasparente:	Plastica trasparente
Quadrante:	Plastica bianca
Indice:	Plastica nera
Attacco:	Ottone lato esagono 14 mm
Elemento manometrico:	Molla Bourdon in lega di rame, saldatura in lega di stagno. molla C
Movimento:	Brevettato Ottone / Poliestere

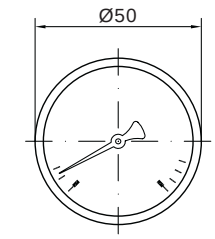

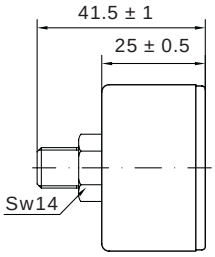

Caratteristiche tecniche

Norme di riferimento:	EN 837-1	
Pressione d'esercizio:	Statica:	75 % del valore di fondo scala
	Fluttuante:	60 % del valore di fondo scala
	Per brevi periodi:	fino al valore di fondo scala
Limiti di temperatura:	Ambiente:	-20 ... +60 °C
	Fluido:	+60 °C massimo
	Stoccaggio:	-20 ... +60 °C
Deriva termica:	±0,04%/1K rispetto a (+20°C)	
Classe di precisione:	cl. 2.5, cl. 1.6 a richiesta	
Grado di protezione:	IP 31 per EN 60 529 / IEC 529	
Peso individuale:	0.052 kg	

Denominazione	Codice	Scala		Attacco	Opzioni	Imballo/Conf.	Min.ord.	6uro
M3A-ABS 50/FR		-1/0	bar/inHg	R1/8		100/100	100	
M3A-ABS 50/FR		0-1	bar/psi	R1/8		100/100	100	
M3A-ABS 50/FR	PBFR2102DE00	0-1.6	bar/psi	R1/8	D+LF*	100/100	100	
M3A-ABS 50/FR	PBFR2203DE01	0-2.5	bar/psi	R1/8	D+LF*	100/100	100	
M3A-ABS 50/FR	PBFR2204DE00	0-4	bar/psi	R1/8	D+LF*	100/100	100	
M3A-ABS 50/FR	PBFR2206DE00	0-6	bar/psi	R1/8	D+LF*	100/100	100	
M3A-ABS 50/FR	PBFR2210DE01	0-10	bar/psi	R1/8	D+LF*	100/100	100	
M3A-ABS 50/FR	PBFR2212DE01	0-12	bar/psi	R1/8	D+LF*	100/100	100	
M3A-ABS 50/FR	PBFR2216DE01	0-16	bar/psi	R1/8	D+LF*	100/100	100	
M3A-ABS 50/FR	PBFR2225DE00	0-25	bar/psi	R1/8	D+LF*	100/100	100	
M3A-ABS 50/FR		-1/0	bar/inHg	R1/4		100/100	100	
M3A-ABS 50/FR		0-1	bar/psi	R1/4		100/100	100	
M3A-ABS 50/FR		0-1.6	bar/psi	R1/4		100/100	100	
M3A-ABS 50/FR	PBFR2203DF00	0-2.5	bar/psi	R1/4	D+LF*	100/100	100	
M3A-ABS 50/FR	PBFR2204DF01	0-4	bar/psi	R1/4	D+LF*	100/100	100	
M3A-ABS 50/FR	PBFR2206DF01	0-6	bar/psi	R1/4	D+LF*	100/100	100	
M3A-ABS 50/FR	PBFR2210DF04	0-10	bar/psi	R1/4	D+LF*	100/100	100	
M3A-ABS 50/FR	PBFR2212DF00	0-12	bar/psi	R1/4	D+LF*	100/100	100	
M3A-ABS 50/FR	PBFR2216DF01	0-16	bar/psi	R1/4	D+LF*	100/100	100	
M3A-ABS 50/FR		0-25	bar/psi	R1/4		100/100	100	

***** *D = Doppia scala bar/psi* *LF = Logo Fimet sul quadrante*

Opzioni : vedi pagina 26 Per pressioni superiori a 25 bar vedi M3A-ABS 50 pagina 22

PER APPLICAZIONI INDUSTRIALI GENERICHE. IDONEI PER FLUIDI GASSOSI E LIQUIDI, NON ALTAMENTE VISCOSI, CHE NON CRISTALLIZZANO E CHE NON INTACCANO LEGHE DI RAME



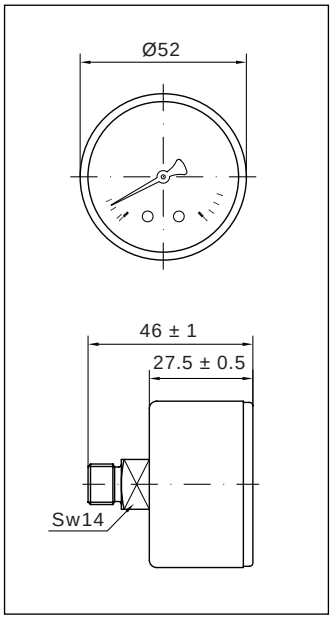

M3A-ABS 50

Cassa in plastica a secco DN50 Attacco posteriore

Materiali

Cassa:	Plastica nera
Trasparente:	Plastica trasparente
Quadrante:	Plastica bianca
Indice:	Plastica nera
Attacco:	Ottone lato quadro 14 mm
Elemento manometrico:	Molla Bourdon in lega di rame, saldatura in lega di stagno ⩽ 60 bar molla C, > 60 bar molla a ricciolo
Movimento:	Ottone

Caratteristiche tecniche

Norme di riferimento:	EN 837-1	
Pressione d'esercizio:	Statica:	75 % del valore di fondo scala
	Fluttuante:	60 % del valore di fondo scala
	Per brevi periodi:	fino al valore di fondo scala
Limiti di temperatura:	Ambiente:	-20 ... +60 °C
	Fluido:	+60 °C massimo
	Stoccaggio:	-20 ... +60 °C
Classe di precisione:	cl. 2.5, cl. 1.6 a richiesta	
Grado di protezione:	IP 31 per EN 60 529 / IEC 529	
Peso individuale:	0.086 kg	

Denominazione	Codice	Scala		Attacco	Opzioni	Imballo/Conf.	Min.ord.	6uro
M3A-ABS 50	PB219917LF	-1/0	bar/inHg	R1/8	D+LF+C*	100/100	10	
M3A-ABS 50	PB210117LF	0-1	bar/psi	R1/8	D+LF+C*	100/100	10	
M3A-ABS 50	PB210217	0-1.6	bar/psi	R1/8	D+C*	100/100	300	
M3A-ABS 50	PB220317LF	0-2.5	bar/psi	R1/8	D+LF+C*	100/100	10	
M3A-ABS 50	PB220417LF	0-4	bar/psi	R1/8	D+LF+C*	100/100	10	
M3A-ABS 50	PB220617LF	0-6	bar/psi	R1/8	D+LF+C*	100/100	10	
M3A-ABS 50	PB221017LF	0-10	bar/psi	R1/8	D+LF+C*	100/100	10	
M3A-ABS 50	PB221217LF	0-12	bar/psi	R1/8	D+LF+C*	100/100	10	
M3A-ABS 50	PB221617LF	0-16	bar/psi	R1/8	D+LF+C*	100/100	10	
M3A-ABS 50	PB222017LF	0-20	bar/psi	R1/8	D+LF+C*	100/100	10	
M3A-ABS 50		0-25	bar/psi	R1/8		100/100	300	
M3A-ABS 50		0-40	bar/psi	R1/8		100/100	300	
M3A-ABS 50		0-60	bar/psi	R1/8		100/100	300	
M3A-ABS 50		0-100	bar/psi	R1/8		100/100	300	
M3A-ABS 50		0-160	bar/psi	R1/8		100/100	300	
M3A-ABS 50	PB2360DE00	0-250	bar/psi	R1/8	D+C*	100/100	300	
M3A-ABS 50	PB2362DE00	0-315	bar/psi	R1/8	D+C*	100/100	300	
M3A-ABS 50		0-400	bar/psi	R1/8		100/100	300	
M3A-ABS 50	PB220318LF	0-2.5	bar/psi	R1/4	D+LF+C*	100/100	10	
M3A-ABS 50	PB220418LF	0-4	bar/psi	R1/4	D+LF+C*	100/100	10	
M3A-ABS 50	PB220618LF	0-6	bar/psi	R1/4	D+LF+C*	100/100	10	
M3A-ABS 50	PB221018LF	0-10	bar/psi	R1/4	D+LF+C*	100/100	10	
M3A-ABS 50	PB221218LF	0-12	bar/psi	R1/4	D+LF+C*	100/100	10	
M3A-ABS 50	PB221618LF	0-16	bar/psi	R1/4	D+LF+C*	100/100	10	

***** D = Doppia scala bar/psi LF = Logo Fimet sul quadrante C = Classe di precisione 1.6

Opzioni : vedi pagina 26

PER APPLICAZIONI INDUSTRIALI GENERICHE. IDONEI PER FLUIDI GASSOSI E LIQUIDI, NON ALTAMENTE VISCOSI, CHE NON CRISTALLIZZANO E CHE NON INTACCANO LEGHE DI RAME



M3A-ABS 63/FR

Cassa in plastica a secco DN63 Attacco posteriore

Materiali

Cassa:	Plastica nera
Trasparente:	Plastica trasparente
Quadrante:	Plastica bianca
Indice:	Plastica nera
Attacco:	Ottone lato esagono 14 mm
Elemento manometrico:	Molla Bourdon in lega di rame, saldatura in lega di stagno, molla C
Movimento:	Brevettato Ottone / Poliestere

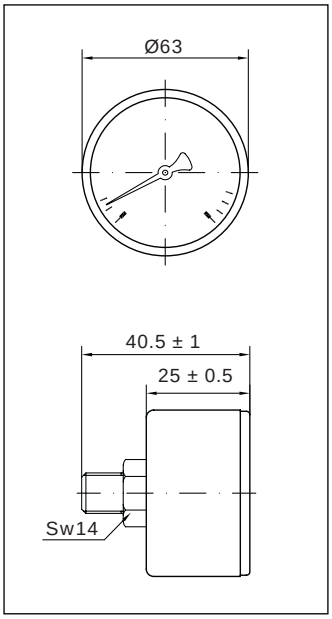

Caratteristiche tecniche

Norme di riferimento:	EN 837-1	
Pressione d'esercizio:	Statica:	75 % del valore di fondo scala
	Fluttuante:	60 % del valore di fondo scala
	Per brevi periodi:	fino al valore di fondo scala
Limiti di temperatura:	Ambiente:	-20 ... +60 °C
	Fluido:	+60 °C massimo
	Stoccaggio:	-20 ... +60 °C
Deriva termica:	±0,04%/1K rispetto a (+20°C)	
Classe di precisione:	cl. 2.5, cl. 1.6 a richiesta	
Grado di protezione:	IP 31 per EN 60 529 / IEC 529	
Peso individuale:	0.060 kg	

Denominazione	Codice	Scala		Attacco	Opzioni	Imballo/Conf.	Min.ord.	6uro
M3A-ABS 63/FR	PBFR3101EF00	-1/0	bar/inHg	R1/4	D+LF*	100/100	300	
M3A-ABS 63/FR		0-1	bar/psi	R1/4		100/100	300	
M3A-ABS 63/FR		0-1.6	bar/psi	R1/4		100/100	300	
M3A-ABS 63/FR	PBFR3203DF00	0-2.5	bar/psi	R1/4	D+LF*	100/100	300	
M3A-ABS 63/FR		0-4	bar/psi	R1/4		100/100	300	
M3A-ABS 63/FR		0-6	bar/psi	R1/4		100/100	300	
M3A-ABS 63/FR		0-10	bar/psi	R1/4		100/100	300	
M3A-ABS 63/FR		0-12	bar/psi	R1/4		100/100	300	
M3A-ABS 63/FR		0-16	bar/psi	R1/4		100/100	300	
M3A-ABS 63/FR		0-25	bar/psi	R1/4		100/100	300	

***** D = Doppia scala bar/psi LF = Logo Fimet sul quadrante

Opzioni : vedi pagina 26 Per pressioni superiori a 25 bar vedi M3A-ABS 63 pagina 24

PER APPLICAZIONI INDUSTRIALI GENERICHE. IDONEI PER FLUIDI GASSOSI E LIQUIDI, NON ALTAMENTE VISCOSI, CHE NON CRISTALLIZZANO E CHE NON INTACCANO LEGHE DI RAME



M3A-ABS 63

Cassa in plastica a secco DN63 Attacco posteriore

Materiali

Cassa:	Plastica nera
Trasparente:	Plastica trasparente
Quadrante:	Plastica bianca
Indice:	Plastica nera
Attacco:	Ottone lato quadro 14 mm
Elemento manometrico:	Molla Bourdon in lega di rame, saldatura in lega di stagno ⩽ 60 bar molla C, > 60 bar molla a ricciolo
Movimento:	Ottone

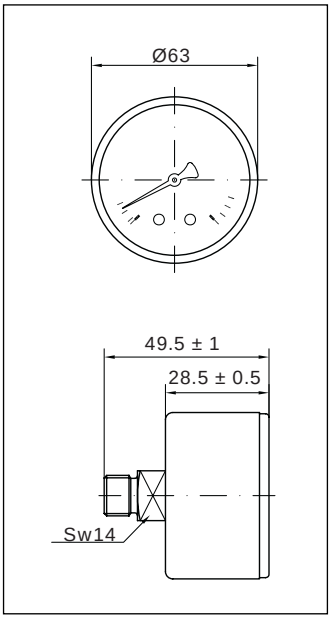

Caratteristiche tecniche

Norme di riferimento:	EN 837-1	
Pressione d'esercizio:	Statica:	75 % del valore di fondo scala
	Fluttuante:	60 % del valore di fondo scala
	Per brevi periodi:	fino al valore di fondo scala
Limiti di temperatura:	Ambiente:	-20 ... +60 °C
	Fluido:	+60 °C massimo
	Stoccaggio:	-20 ... +60 °C
Classe di precisione:	cl. 2.5, cl. 1.6 a richiesta	
Grado di protezione:	IP 31 per EN 60 529 / IEC 529	
Peso individuale:	0.094 kg	

Denominazione	Codice	Scala		Attacco	Opzioni	Imballo/Conf.	Min.ord.	6uro
M3A-ABS 63	PB319918LF	-1/0	bar/inHg	R1/4	D+LF+C*	100/100	10	
M3A-ABS 63	PB310118LF	0-1	bar/psi	R1/4	D+LF+C*	100/100	10	
M3A-ABS 63	PB310218	0-1.6	bar/psi	R1/4	D+C*	100/100	300	
M3A-ABS 63	PB320318LF	0-2.5	bar/psi	R1/4	D+LF+C*	100/100	10	
M3A-ABS 63	PB320418LF	0-4	bar/psi	R1/4	D+LF+C*	100/100	10	
M3A-ABS 63	PB320618LF	0-6	bar/psi	R1/4	D+LF+C*	100/100	10	
M3A-ABS 63	PB321018LF	0-10	bar/psi	R1/4	D+LF+C*	100/100	10	
M3A-ABS 63	PB321218LF	0-12	bar/psi	R1/4	D+LF+C*	100/100	10	
M3A-ABS 63	PB321618LF	0-16	bar/psi	R1/4	D+LF+C*	100/100	10	
M3A-ABS 63	PB322018LF	0-20	bar/psi	R1/4	D+LF+C*	100/100	10	
M3A-ABS 63	PB3225DF00	0-25	bar/psi	R1/4	D+LF+C*	100/100	300	
M3A-ABS 63	PB3240DF00	0-40	bar/psi	R1/4	D+LF+C*	100/100	300	
M3A-ABS 63		0-60	bar/psi	R1/4		100/100	300	
M3A-ABS 63		0-100	bar/psi	R1/4		100/100	300	
M3A-ABS 63		0-160	bar/psi	R1/4		100/100	300	
M3A-ABS 63		0-250	bar/psi	R1/4		100/100	300	
M3A-ABS 63		0-315	bar/psi	R1/4		100/100	300	
M3A-ABS 63		0-400	bar/psi	R1/4		100/100	300	

***** *D = Doppia scala bar/psi* *LF = Logo Fimet sul quadrante* *C = Classe di precisione 1.6*

Opzioni : vedi pagina 26

PER APPLICAZIONI INDUSTRIALI GENERICHE. IDONEI PER FLUIDI GASSOSI E LIQUIDI, NON ALTAMENTE VISCOSI, CHE NON CRISTALLIZZANO E CHE NON INTACCANO LEGHE DI RAME



M3A-ABS 80

Cassa in plastica a secco DN80 Attacco posteriore

Materiali

Cassa:	Plastica nera
Trasparente:	Plastica trasparente
Quadrante:	Plastica bianca
Indice:	Plastica nera
Attacco:	Ottone lato quadro 14 mm
Elemento manometrico:	Molla Bourdon in lega di rame, saldatura in lega di stagno, ⩽ 60 bar molla C, > 60 bar molla a ricciolo
Movimento:	Ottone

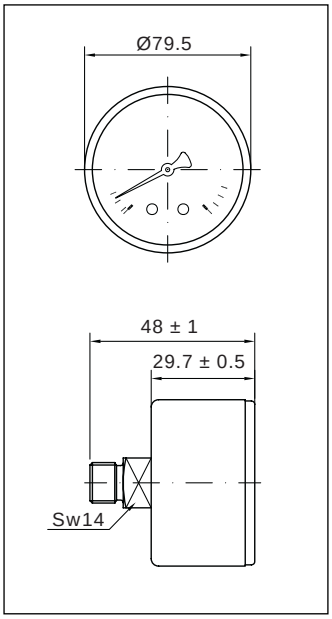

Caratteristiche tecniche

Norme di riferimento:	EN 837-1	
Pressione d'esercizio:	Statica:	75 % del valore di fondo scala
	Fluttuante:	60 % del valore di fondo scala
	Per brevi periodi:	fino al valore di fondo scala
Limiti di temperatura:	Ambiente:	-20 ... +60 °C
	Fluido:	+60 °C massimo
	Stoccaggio:	-20 ... +60 °C
Classe di precisione:	cl. 2.5, cl. 1.6 a richiesta	
Grado di protezione:	IP 31 per EN 60 529 / IEC 529	
Peso individuale:	0.109 kg	

Denominazione	Codice	Scala	Attacco	Opzioni	Imballo/Conf.	Min.ord.	€uro
M3A-ABS 80		-1/0 bar	G3/8B		50/50	100	
M3A-ABS 80		0-1 bar	G3/8B		50/50	100	
M3A-ABS 80		0-1.6 bar	G3/8B		50/50	100	
M3A-ABS 80		0-2.5 bar	G3/8B		50/50	100	
M3A-ABS 80		0-4 bar	G3/8B		50/50	100	
M3A-ABS 80		0-6 bar	G3/8B		50/50	100	
M3A-ABS 80		0-10 bar	G3/8B		50/50	100	
M3A-ABS 80		0-16 bar	G3/8B		50/50	100	
M3A-ABS 80		0-25 bar	G3/8B		50/50	100	
M3A-ABS 80		0-40 bar	G3/8B		50/50	100	
M3A-ABS 80		0- 60 bar	G3/8B		50/50	100	
M3A-ABS 80		0-100 bar	G3/8B		50/50	100	
M3A-ABS 80		0-160 bar	G3/8B		50/50	100	
M3A-ABS 80		0-250 bar	G3/8B		50/50	100	
M3A-ABS 80		0-315 bar	G3/8B		50/50	100	
M3A-ABS 80		0-400 bar	G3/8B		50/50	100	

Opzioni : vedi pagina 26

M3A-ABS 40/50/63/FR
M3A-ABS 40/50/63/80



Opzioni soggette a lotto minimo
AT - *PTFE o-ring solo per filettature cilindriche*

M3A-ABS 40/50/63/80

Solo per alte temperature versione in c.l. 2.5

Opzioni soggette a lotto minimo
T2 - *40°C/+90°C - quadrante alluminio + indice alluminio, (QA+I)*

M3A-ABS 40/50/63/FR

Opzioni soggette a lotto minimo
Z3 - *Foro di passaggio 0.35 mm*

M3A-ABS 40/50/63/80

Opzioni soggette a lotto minimo
Z - *Foro di passaggio 0.5 mm*

M3A-ABS 40/50/63/FR
M3A-ABS 50/63/80

Opzioni soggette a lotto minimo
MS - *movimento siliconato per antivibrazione indice*

M3A-ABS 40/50/63/FR
M3A-ABS 40/50/63/80

Opzioni soggette a lotto minimo
Quadranti personalizzati, altre scale e attacchi a richiesta

PER IMPIANTI TERMICI. IDONEI PER FLUIDI GASSOSI E LIQUIDI,
NON ALTAMENTE VISCOSI, CHE NON CRISTALLIZZANO E CHE NON INTACCANO LEGHE DI RAME



M3A-ABS 40/FR/R

Cassa in plastica a secco DN40 Attacco posteriore

Materiali

Cassa:	*Plastica nera*
Trasparente:	*Plastica trasparente con indice rosso regolabile stampato*
Quadrante:	*Plastica bianca*
Indice:	*Plastica nera*
Attacco:	*Ottone lato esagono 14 mm*
Elemento manometrico:	*Molla Bourdon in lega di rame, saldatura in lega di stagno, molla C*
Movimento:	*Brevettato Ottone / Poliestere*

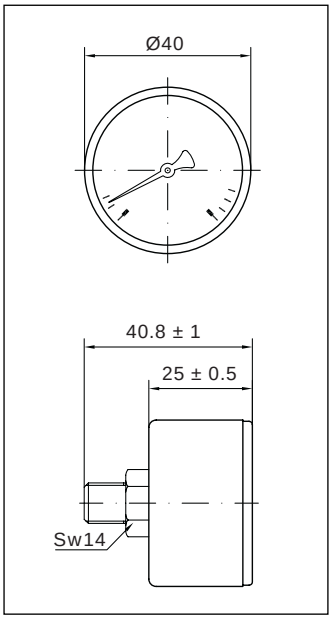

Caratteristiche tecniche

Norme di riferimento:	*EN 837-1*	
Pressione d'esercizio:	*Statica:*	*75 % del valore di fondo scala*
	Fluttuante:	*60 % del valore di fondo scala*
	Per brevi periodi:	*fino al valore di fondo scala*
Limiti di temperatura:	*Ambiente:*	*-20 ... +60 °C*
	Fluido:	*+60 °C massimo*
	Stoccaggio:	*-20 ... +60 °C*
Deriva termica:	*±0,04%/1K rispetto a (+20°C)*	
Classe di precisione:	*cl. 2.5, cl. 1.6 a richiesta*	
Grado di protezione:	*IP 31 per EN 60 529 / IEC 529*	
Peso individuale:	*0.039 kg*	

Denominazione	Codice	Scala	Attacco	Opzioni	Imballo/Conf.	Min.ord.	6uro
M3A-ABS 40/FR/R		0-2.5 bar	G1/8B	*R	100/100	200	
M3A-ABS 40/FR/R		0-4 bar	G1/8B	*R	100/100	200	
M3A-ABS 40/FR/R		0-6 bar	G1/8B	*R	100/100	200	
M3A-ABS 40/FR/R		0-10 bar	G1/8B	*R	100/100	200	
M3A-ABS 40/FR/R		0-16 bar	G1/8B	*R	100/100	200	
M3A-ABS 40/FR/R		0-25 bar	G1/8B	*R	100/100	200	

***** *R = Indice rosso sul trasparente*

Opzioni : vedi pagina 32

PER IMPIANTI TERMICI E SANITARI. IDONEI PER FLUIDI GASSOSI E LIQUIDI,
NON ALTAMENTE VISCOSI, CHE NON CRISTALLIZZANO E CHE NON INTACCANO LEGHE DI RAME



M3A-ABS 50/FR/R

Cassa in plastica a secco DN50 Attacco posteriore

Materiali

Cassa:	Plastica bianca
Trasparente:	Plastica trasparente con indice rosso regolabile
Quadrante:	Plastica bianca
Indice:	Plastica nera
Attacco:	Ottone lato esagono 14 mm
Elemento manometrico:	Molla Bourdon in lega di rame, saldatura in lega di stagno, molla C
Movimento:	Brevettato Ottone / Poliestere

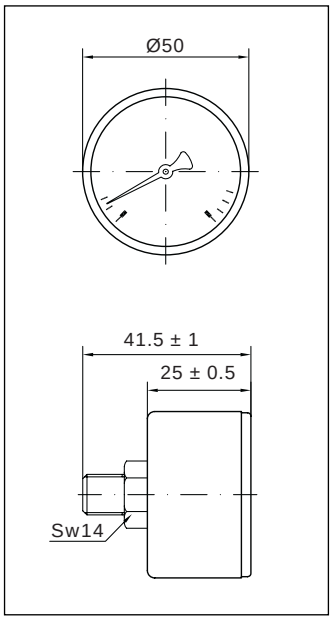

Caratteristiche tecniche

Norme di riferimento:	EN 837-1	
Pressione d'esercizio:	Statica:	75 % del valore di fondo scala
	Fluttuante:	60 % del valore di fondo scala
	Per brevi periodi:	fino al valore di fondo scala
Limiti di temperatura:	Ambiente:	-20 ... +60 °C
	Fluido:	+60 °C massimo
	Stoccaggio:	-20 ... +60 °C
Deriva termica:	±0,04%/1K rispetto a (+20°C)	
Classe di precisione:	cl. 2.5, cl. 1.6 a richiesta	
Grado di protezione:	IP 31 per EN 60 529 / IEC 529	
Peso individuale:	0.052 kg	

Denominazione	Codice	Scala	Attacco	Opzioni	Imballo/Conf.	Min.ord.	6uro
M3A-ABS 50/FR/R		0-2.5 bar	G1/4B	*R	100/100	200	
M3A-ABS 50/FR/R		0-4 bar	G1/4B	*R	100/100	200	
M3A-ABS 50/FR/R	PBFR2206BB00	0-6 bar	G1/4B	*R	100/100	200	
M3A-ABS 50/FR/R		0-10 bar	G1/4B	*R	100/100	200	
M3A-ABS 50/FR/R		0-16 bar	G1/4B	*R	100/100	200	
M3A-ABS 50/FR/R		0-25 bar	G1/4B	*R	100/100	200	

***** *R = Indice rosso sul trasparente*

Opzioni : vedi pagina 32

Per pressioni superiori a 25 bar vedi M3A-ABS 50/R pagina 29

PER IMPIANTI TERMICI E SANITARI. IDONEI PER FLUIDI GASSOSI E LIQUIDI, NON ALTAMENTE VISCOSI, CHE NON CRISTALLIZZANO E CHE NON INTACCANO LEGHE DI RAME



M3A-ABS 50/R

Cassa in plastica a secco DN50 Attacco posteriore

Materiali

Cassa:	Plastica nera
Trasparente:	Plastica trasparente con indice rosso regolabile
Quadrante:	Plastica bianca
Indice:	Plastica nera
Attacco:	Ottone lato quadro 14 mm
Elemento manometrico:	Molla Bourdon in lega di rame, saldatura in lega di stagno, ⩽ 60 bar molla C, > 60 bar molla a ricciolo
Movimento:	Ottone

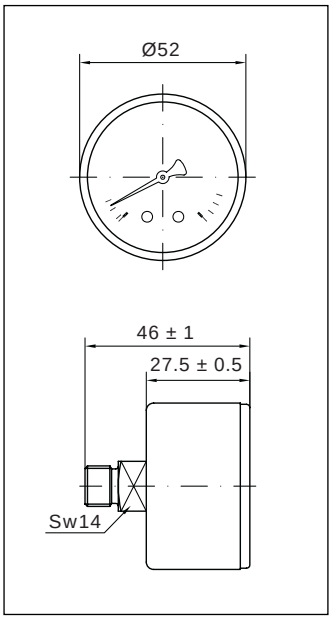

Caratteristiche tecniche

Norme di riferimento:	EN 837-1	
Pressione d'esercizio:	Statica:	75 % del valore di fondo scala
	Fluttuante:	60 % del valore di fondo scala
	Per brevi periodi:	fino al valore di fondo scala
Limiti di temperatura:	Ambiente:	-20 ... +60 °C
	Fluido:	+60 °C massimo
	Stoccaggio:	-20 ... +60 °C
Deriva termica:	±0,04%/1K rispetto a (+20°C)	
Classe di precisione:	cl. 2.5, cl. 1.6 a richiesta	
Grado di protezione:	IP 31 per EN 60 529 / IEC 529	
Peso individuale:	0.086 kg	

Denominazione	Codice	Scala	Attacco	Opzioni	Imballo/Conf.	Min.ord.	6uro
M3A-ABS 50/R		-1/0 bar	G1/4B		100/100	300	
M3A-ABS 50/R		0-1 bar	G1/4B		100/100	300	
M3A-ABS 50/R		0-1.6 bar	G1/4B		100/100	300	
M3A-ABS 50/R		0-2.5 bar	G1/4B		100/100	300	
M3A-ABS 50/R	PB2204BB16	0-4 bar	G1/4B	R+C+LF*	100/100	10	
M3A-ABS 50/R	PB2206BB10	0-6 bar	G1/4B	R+C+LF*	100/100	10	
M3A-ABS 50/R	PB2210BB09	0-10 bar	G1/4B	R+C+LF*	100/100	10	
M3A-ABS 50/R	PB2216BB04	0-16 bar	G1/4B	R+C+LF*	100/100	10	
M3A-ABS 50/R	PB2225BB00	0-25 bar	G1/4B	R+C+LF*	100/100	10	
M3A-ABS 50/R	PB224001	0-40 bar	G1/4B		100/100	300	
M3A-ABS 50/R		0-60 bar	G1/4B		100/100	300	
M3A-ABS 50/R		0-100 bar	G1/4B		100/100	300	
M3A-ABS 50/R		0-160 bar	G1/4B		100/100	300	
M3A-ABS 50/R		0-250 bar	G1/4B		100/100	300	
M3A-ABS 50/R		0-315 bar	G1/4B		100/100	300	
M3A-ABS 50/R		0-400 bar	G1/4B		100/100	300	

* R = Indice rosso sul trasparente LF = Logo Fimet sul quadrante C = Precisione cl. 1,6

Opzioni : vedi pagina 32

PER IMPIANTI TERMICI E SANITARI. IDONEI PER FLUIDI GASSOSI E LIQUIDI,
NON ALTAMENTE VISCOSI, CHE NON CRISTALLIZZANO E CHE NON INTACCANO LEGHE DI RAME



M3A-ABS 63/FR/R

Cassa in plastica a secco DN63 Attacco posteriore

Materiali

Cassa:	Plastica nera
Trasparente:	Plastica trasparente con indice rosso regolabile
Quadrante:	Plastica bianca
Indice:	Plastica nera
Attacco:	Ottone lato esagono 14 mm
Elemento manometrico:	Molla Bourdon in lega di rame, saldatura in lega di stagno, molla C
Movimento:	Brevettato Ottone / Poliestere

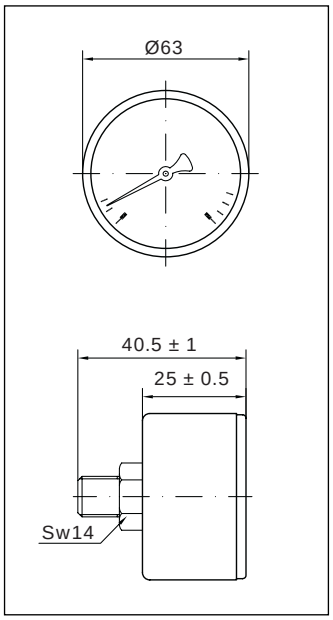

Caratteristiche tecniche

Norme di riferimento:	EN 837-1	
Pressione d'esercizio:	Statica:	75 % del valore di fondo scala
	Fluttuante:	60 % del valore di fondo scala
	Per brevi periodi:	fino al valore di fondo scala
Limiti di temperatura:	Ambiente:	-20 ... +60 °C
	Fluido:	+60 °C massimo
	Stoccaggio:	-20 ... +60 °C
Deriva termica:	±0,04%/1K rispetto a (+20°C)	
Classe di precisione:	cl. 2.5, cl. 1.6 a richiesta	
Grado di protezione:	IP 31 per EN 60 529 / IEC 529	
Peso individuale:	0.060 kg	

Denominazione	Codice	Scala	Attacco	Opzioni	Imballo/Conf.	Min.ord.	6uro
M3A-ABS 63/FR/R		0-2.5 bar	G1/4B	*R	100/100	200	
M3A-ABS 63/FR/R		0-4 bar	G1/4B	*R	100/100	200	
M3A-ABS 63/FR/R		0-6 bar	G1/4B	*R	100/100	200	
M3A-ABS 63/FR/R		0-10 bar	G1/4B	*R	100/100	200	
M3A-ABS 63/FR/R		0-16 bar	G1/4B	*R	100/100	200	
M3A-ABS 63/FR/R		0-25 bar	G1/4B	*R	100/100	200	

***** *R = Indice rosso sul trasparente*

Opzioni : vedi pagina 32

Per pressioni superiori a 25 bar vedi M3A-ABS 63/R pagina 31

PER IMPIANTI TERMICI E SANITARI. IDONEI PER FLUIDI GASSOSI E LIQUIDI,
NON ALTAMENTE VISCOSI, CHE NON CRISTALLIZZANO E CHE NON INTACCANO LEGHE DI RAME



M3A-ABS 63/R

Cassa in plastica a secco DN63 Attacco posteriore

Materiali

Cassa:	Plastica nera
Trasparente:	Plastica trasparente con indice rosso regolabile
Quadrante:	Plastica bianca
Indice:	Plastica nera
Attacco:	Ottone lato quadro 14 mm
Elemento manometrico:	Molla Bourdon in lega di rame, saldatura in lega di stagno, ⩽ 60 bar molla C, > 60 bar molla a ricciolo
Movimento:	Ottone

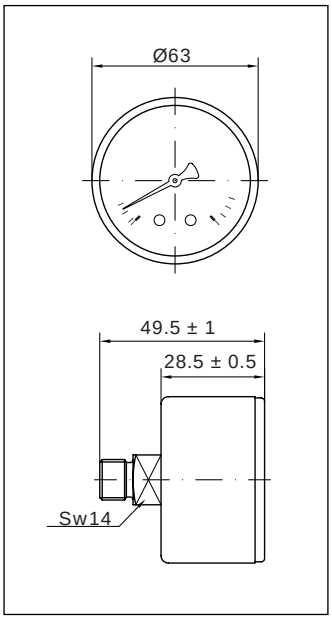

Caratteristiche tecniche

Norme di riferimento:	EN 837-1	
Pressione d'esercizio:	Statica:	75 % del valore di fondo scala
	Fluttuante:	60 % del valore di fondo scala
	Per brevi periodi:	fino al valore di fondo scala
Limiti di temperatura:	Ambiente:	-20 ... +60 °C
	Fluido:	+60 °C massimo
	Stoccaggio:	-20 ... +60 °C
Deriva termica:	±0,04%/1K rispetto a (+20°C)	
Classe di precisione:	cl. 2.5, cl. 1.6 a richiesta	
Grado di protezione:	IP 31 per EN 60 529 / IEC 529	
Peso individuale:	0.094 kg	

Denominazione	Codice	Scala		Attacco	Opzioni	Imballo/Conf.	Min.ord.	6uro
M3A-ABS 63/R		-1/0	bar	G1/4B		100/100	300	
M3A-ABS 63/R		0-1	bar	G1/4B		100/100	300	
M3A-ABS 63/R		0-1.6	bar	G1/4B		100/100	300	
M3A-ABS 63/R		0-2.5	bar	G1/4B		100/100	300	
M3A-ABS 63/R	PB3204BB06	0-4	bar	G1/4B	R+C+LF+QISP*	100/100	10	
M3A-ABS 63/R	PB3206BB06	0-6	bar	G1/4B	R+C+LF+QISP*	100/100	10	
M3A-ABS 63/R	PB3210BB05	0-10	bar	G1/4B	R+C+LF+QISP*	100/100	10	
M3A-ABS 63/R	PB3216BB07	0-16	bar	G1/4B	R+C+LF+QISP*	100/100	10	
M3A-ABS 63/R	PB3225BB00	0-25	bar	G1/4B	R+C+LF*	100/100	10	
M3A-ABS 63/R	PB324001	0-40	bar	G1/4B	R*	100/100	300	
M3A-ABS 63/R		0-60	bar	G1/4B		100/100	300	
M3A-ABS 63/R		0-100	bar	G1/4B		100/100	300	
M3A-ABS 63/R		0-160	bar	G1/4B		100/100	300	
M3A-ABS 63/R		0-250	bar	G1/4B		100/100	300	
M3A-ABS 63/R		0-315	bar	G1/4B		100/100	300	
M3A-ABS 63/R		0-400	bar	G1/4B		100/100	300	

* R = Indice rosso sul trasparente
LF = Logo Fimet sul quadrante
QISP = Quadrante conforme norme ISPESL
C = Precisione cl. 1,6

Opzioni : vedi pagina 32

M3A-ABS 50/63/FR/R
M3A-ABS 50/63/R



Opzioni soggette a lotto minimo
V - *indice rosso con settore verde regolabile*

M3A-ABS 40/50/63/FR/R
M3A-ABS 40/R



Opzioni soggette a lotto minimo
AT - *PTFE o-ring solo per filettature cilindriche*

M3A-ABS 40/50/63/R

Solo per alte temperature versione in c.l. 2.5

Opzioni soggette a lotto minimo
T2 - *40°C/+90°C - Quadrante alluminio + indice alluminio (QA+I)*

M3A-ABS 40/50/63/FR/R

Opzioni soggette a lotto minimo
Z3 - *Foro di passaggio 0.35 mm*

M3A-ABS 50/63/R

Opzioni soggette a lotto minimo
Z - *Foro di passaggio 0.5 mm*

M3A-ABS 40/50/63/FR/R
M3A-ABS 50/63/80/R

Opzioni soggette a lotto minimo
MS - *movimento siliconato per antivibrazione indice*

M3A-ABS 40/50/63/FR/R
M3A-ABS 40/50/63/R

Opzioni soggette a lotto minimo
Quadranti personalizzati, altre scale e attacchi a richiesta

PER APPLICAZIONI INDUSTRIALI GENERICHE. IDONEI PER FLUIDI GASSOSI E LIQUIDI, NON ALTAMENTE VISCOSI, CHE NON CRISTALLIZZANO E CHE NON INTACCANO LEGHE DI RAME



M3A-ABS 40/TP

Cassa in plastica a secco DN40 Attacco posteriore

Materiali

Cassa:	Plastica nera
Trasparente:	Plastica trasparente
Quadrante:	Plastica bianca
Indice:	Plastica nera
Attacco:	Plastica nera
Elemento manometrico:	Molla Bourdon in lega di rame, saldatura in lega di stagno, molla C
Movimento:	Brevettato Ottone / Poliestere

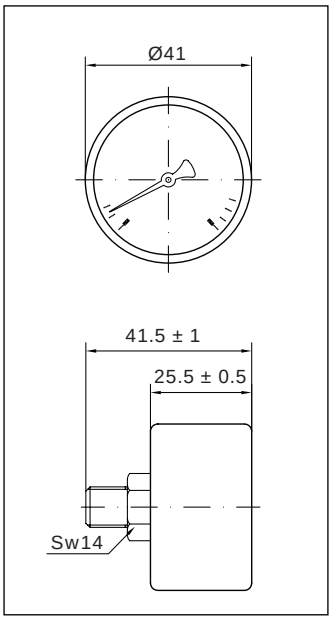

Caratteristiche tecniche

Norme di riferimento:	EN 837-1	
Pressione d'esercizio:	Statica:	75 % del valore di fondo scala
	Fluttuante:	60 % del valore di fondo scala
	Per brevi periodi:	fino al valore di fondo scala
Limiti di temperatura:	Ambiente:	-20 ... +60 °C
	Fluido:	+60 °C massimo
	Stoccaggio:	-20 ... +60 °C
Deriva termica:	±0,04%/1K rispetto a (+20°C)	
Classe di precisione:	cl. 2.5, cl. 1.6 a richiesta	
Grado di protezione:	IP 31 per EN 60 529 / IEC 529	
Peso individuale:	0.032 kg	

Denominazione	Codice	Scala	Attacco	Opzioni	Imballo/Conf.	Min.ord.	6uro
M3A-ABS 40/TP		-1/0 bar	G1/8B		100/100	100	
M3A-ABS 40/TP		0-1 bar	G1/8B		100/100	100	
M3A-ABS 40/TP		0-1.6 bar/psi	G1/8B		100/100	100	
M3A-ABS 40/TP		0-2.5 bar/psi	G1/8B		100/100	100	
M3A-ABS 40/TP		0-4 bar/psi	G1/8B		100/100	100	
M3A-ABS 40/TP		0-6 bar/psi	G1/8B		100/100	100	
M3A-ABS 40/TP	PBFR1210DI00	0-10 bar/psi	G1/8B	D+LF*	100/100	100	
M3A-ABS 40/TP		0-16 bar/psi	G1/8B		100/100	100	
M3A-ABS 40/TP		0-25 bar/psi	G1/8B		100/100	100	

* D = Doppia scala bar/psi LF = Logo Fimet sul quadrante

Opzioni : vedi pagina 35

PER APPLICAZIONI INDUSTRIALI GENERICHE. IDONEI PER FLUIDI GASSOSI E LIQUIDI, NON ALTAMENTE VISCOSI, CHE NON CRISTALLIZZANO E CHE NON INTACCANO LEGHE DI RAME



M3A-ABS 50/TP

Cassa in plastica a secco DN50 Attacco posteriore

Materiali

Cassa:	Plastica bianca
Trasparente:	Plastica trasparente
Quadrante:	Plastica bianca
Indice:	Plastica nera
Attacco:	Plastica nera
Elemento manometrico:	Molla Bourdon in lega di rame, saldatura in lega di stagno, molla C
Movimento:	Brevettato Ottone / Poliestere

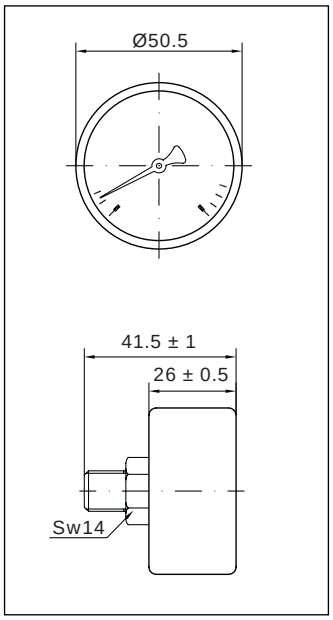

Caratteristiche tecniche

Norme di riferimento:	EN 837-1	
Pressione d'esercizio:	Statica:	75 % del valore di fondo scala
	Fluttuante:	60 % del valore di fondo scala
	Per brevi periodi:	fino al valore di fondo scala
Limiti di temperatura:	Ambiente:	-20 ... +60 °C
	Fluido:	+60 °C massimo
	Stoccaggio:	-20 ... +60 °C
Deriva termica:	±0,04%/1K rispetto a (+20°C)	
Classe di precisione:	cl. 2.5, cl. 1.6 a richiesta	
Grado di protezione:	IP 31 per EN 60 529 / IEC 529	
Peso individuale:	0.046 kg	

Denominazione	Codice	Scala	Attacco	Opzioni	Imballo/Conf.	Min.ord.	6uro
M3A-ABS 50/TP		-1/0 bar	G1/4B		100/100	100	
M3A-ABS 50/TP		0-1 bar	G1/4B		100/100	100	
M3A-ABS 50/TP		0-1.6 bar/psi	G1/4B		100/100	100	
M3A-ABS 50/TP		0-2.5 bar/psi	G1/4B		100/100	100	
M3A-ABS 50/TP		0-4 bar/psi	G1/4B		100/100	100	
M3A-ABS 50/TP		0-6 bar/psi	G1/4B		100/100	100	
M3A-ABS 50/TP	PBFR2210DJ00	0-10 bar/psi	G1/4B	D+LF*	100/100	100	
M3A-ABS 50/TP		0-16 bar/psi	G1/4B		100/100	100	
M3A-ABS 50/TP		0-25 bar/psi	G1/4B		100/100	100	

***** D = Doppia scala bar/psi LF = Logo Fimet sul quadrante

Opzioni : vedi pagina 35

M3A-ABS 40/TP



Opzioni soggette a lotto minimo
R - *indice rosso regolabile stampato sul trasparente*

M3A-ABS 50/TP



Opzioni soggette a lotto minimo
R - *indice rosso regolabile*

M3A-ABS 50/TP



Opzioni soggette a lotto minimo
V - *indice rosso con settore verde regolabile*

M3A-ABS 40/50/TP

Opzioni soggette a lotto minimo
Z3 - *Foro di passaggio 0.35 mm*

M3A-ABS 40/50/TP

Opzioni soggette a lotto minimo
Quadranti personalizzati, altre scale e attacchi a richiesta

PER APPLICAZIONI INDUSTRIALI GENERICHE. IDONEI PER FLUIDI GASSOSI E LIQUIDI, NON ALTAMENTE VISCOSI, CHE NON CRISTALLIZZANO E CHE NON INTACCANO LEGHE DI RAME



M3A-ABS 50/ECC

Cassa in plastica a secco DN50 Attacco posteriore eccentrico

Materiali

Cassa:	Plastica nera
Trasparente:	Plastica trasparente
Quadrante:	Plastica bianca
Indice:	Plastica nera
Attacco:	Ottone lato esagono 14 mm
Elemento manometrico:	Molla Bourdon in lega di rame, saldatura in lega di stagno, molla C
Movimento:	Ottone

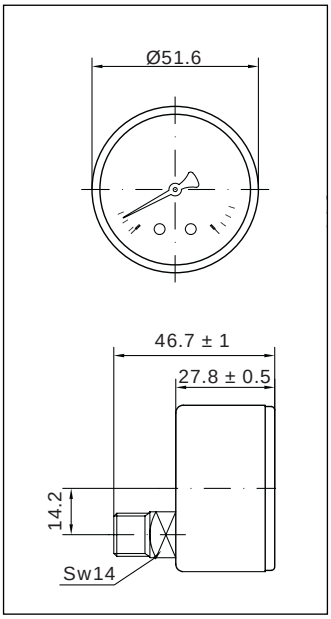

Caratteristiche tecniche

Norme di riferimento:	EN 837-1	
Pressione d'esercizio:	Statica:	75 % del valore di fondo scala
	Fluttuante:	60 % del valore di fondo scala
	Per brevi periodi:	fino al valore di fondo scala
Limiti di temperatura:	Ambiente:	-20 ... +60 °C
	Fluido:	+60 °C massimo
	Stoccaggio:	-20 ... +60 °C
Deriva termica:	±0,04%/1K rispetto a (+20°C)	
Classe di precisione:	cl. 2.5, cl. 1.6 a richiesta	
Grado di protezione:	IP 31 per EN 60 529 / IEC 529	
Peso individuale:	0.086 kg	

Denominazione	Codice	Scala	Attacco	Opzioni	Imballo/Conf.	Min.ord.	6uro
M3A-ABS 50/ECC		0-4 bar	G1/4B		100/100	100	
M3A-ABS 50/ECC		0-6 bar	G1/4B		100/100	100	
M3A-ABS 50/ECC	PB2E10BB03	0-10 bar	G1/4B		100/100	100	
M3A-ABS 50/ECC	PB2E16BB00	0-16 bar	G1/4B		100/100	100	

Opzioni : vedi pagina 37

M3A-ABS 50/ECC



Opzioni soggette a lotto minimo
R - *indice rosso regolabile*

M3A-ABS 50/ECC



Opzioni soggette a lotto minimo
V - *indice rosso con settore verde regolabile*

M3A-ABS 50/ECC

Opzioni soggette a lotto minimo
PTFE - *o-ring solo per filettatura G1/4B*

M3A-ABS 50/ECC

Opzioni soggette a lotto minimo
Z3 - *Foro di passaggio 0.5mm*

M3A-ABS 50/ECC

Opzioni soggette a lotto minimo
Quadranti personalizzati, altre scale e attacchi a richiesta

PER APPLICAZIONI INDUSTRIALI GENERICHE. IDONEI PER FLUIDI GASSOSI E LIQUIDI,
NON ALTAMENTE VISCOSI, CHE NON CRISTALLIZZANO E CHE NON INTACCANO LEGHE DI RAME



M3A-ABS CLIPS 40

Cassa in plastica a secco DN40 con clips Attacco posteriore

Materiali

Cassa con clips:	Plastica nera
Trasparente:	Plastica trasparente
Quadrante:	Plastica bianca
Indice:	Plastica nera
Attacco:	Ottone lato esagono 14 mm
Elemento manometrico:	Molla Bourdon in lega di rame, saldatura in lega di stagno, molla C
Movimento:	Brevettato Ottone / Poliestere

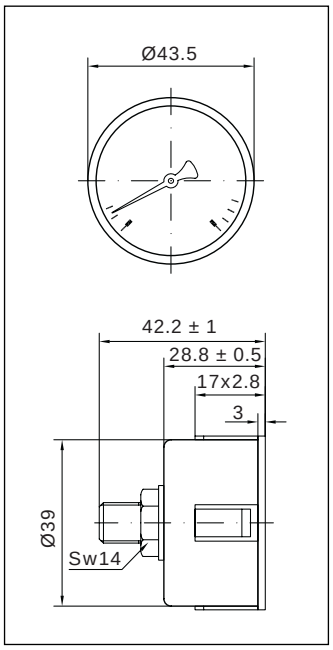

Caratteristiche tecniche

Norme di riferimento:	EN 837-1	
Pressione d'esercizio:	Statica:	75 % del valore di fondo scala
	Fluttuante:	60 % del valore di fondo scala
	Per brevi periodi:	fino al valore di fondo scala
Limiti di temperatura:	Ambiente:	-20 ... +60 °C
	Fluido:	+60 °C massimo
	Stoccaggio:	-20 ... +60 °C
Deriva termica:	±0,04%/1K rispetto a (+20°C)	
Classe di precisione:	cl. 2.5, cl. 1.6 a richiesta	
Grado di protezione:	IP 30 per EN 60 529 / IEC 529	
Peso individuale:	0.042 kg	

Denominazione	Codice	Scala	Attacco	Opzioni	Imballo/Conf.	Min.ord.	6uro
M3A-ABS CLIPS 40		-1/0 bar/in Hg	R1/8	D+LF*	50/50	50	
M3A-ABS CLIPS 40		0-1 bar/psi	R1/8	D+LF*	50/50	50	
M3A-ABS CLIPS 40		0-1.6 bar/psi	R1/8	D+LF*	50/50	50	
M3A-ABS CLIPS 40		0-2.5 bar/psi	R1/8	D+LF*	50/50	50	
M3A-ABS CLIPS 40		0-4 bar/psi	R1/8	D+LF*	50/50	50	
M3A-ABS CLIPS 40		0-6 bar/psi	R1/8	D+LF*	50/50	50	
M3A-ABS CLIPS 40		0-10 bar/psi	R1/8	D+LF*	50/50	50	
M3A-ABS CLIPS 40		0-16 bar/psi	R1/8	D+LF*	50/50	50	
M3A-ABS CLIPS 40		0-25 bar/psi	R1/8	D+LF*	50/50	50	

***** *D = Doppia scala bar/psi* *LF = Logo Fimet sul quadrante*

Opzioni : vedi pagina 41



M3A-ABS CLIPS 40/M5

Cassa in plastica a secco DN40 con clips Attacco posteriore

Materiali

Cassa con clips:	*Plastica nera*
Trasparente:	*Plastica trasparente*
Quadrante:	*Plastica bianca*
Indice:	*Plastica nera*
Attacco:	*Lega di rame, M5 femmina solo per fissare capillare*
Elemento manometrico:	*Molla Bourdon in lega di rame saldatura in lega di stagno, molla C*
Movimento:	*Brevettato Ottone / Poliestere*

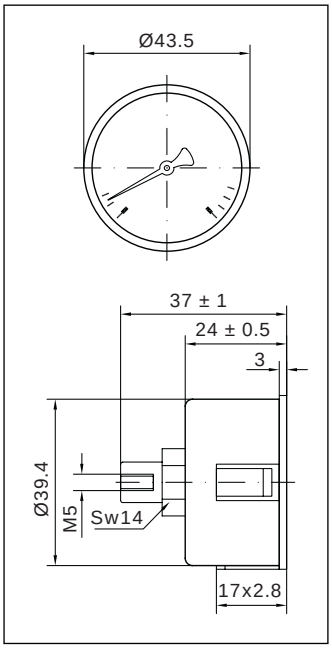

Caratteristiche tecniche

Norme di riferimento:	*EN 837-1*	
Pressione d'esercizio:	*Statica:*	*75 % del valore di fondo scala*
	Fluttuante:	*60 % del valore di fondo scala*
	Per brevi periodi:	*fino al valore di fondo scala*
Limiti di temperatura:	*Ambiente:*	*-20 ... +60 °C*
	Fluido:	*+60 °C massimo*
	Stoccaggio:	*-20 ... +60 °C*
Deriva termica:	*±0,04%/1K rispetto a (+20°C)*	
Classe di precisione:	*cl. 2.5, cl. 1.6 a richiesta*	
Grado di protezione:	*IP 30 per EN 60 529 / IEC 529*	
Peso individuale:	*0.030 kg*	

Denominazione	Codice	Scala		Attacco	Opzioni	Imballo/Conf.	Min.ord.	€uro
M3A-ABS CLIPS 40/M5		-1/0	bar/in Hg	M5 femmina	D+LF*	50/50	50	
M3A-ABS CLIPS 40/M5		0-1	bar/psi	M5 femmina	D+LF*	50/50	50	
M3A-ABS CLIPS 40/M5		0-1.6	bar/psi	M5 femmina	D+LF*	50/50	50	
M3A-ABS CLIPS 40/M5		0-2.5	bar/psi	M5 femmina	D+LF*	50/50	50	
M3A-ABS CLIPS 40/M5		0-4	bar/psi	M5 femmina	D+LF*	50/50	50	
M3A-ABS CLIPS 40/M5		0-6	bar/psi	M5 femmina	D+LF*	50/50	50	
M3A-ABS CLIPS 40/M5		0-10	bar/psi	M5 femmina	D+LF*	50/50	50	
M3A-ABS CLIPS 40/M5		0-16	bar/psi	M5 femmina	D+LF*	50/50	50	
M3A-ABS CLIPS 40/M5		0-25	bar/psi	M5 femmina	D+LF*	50/50	50	

***** *D = Doppia scala bar/psi* *LF = Logo Fimet sul quadrante*

Opzioni : vedi pagina 41 Capillare : vedi pagina 40

PER APPLICAZIONI INDUSTRIALI GENERICHE. IDONEI PER FLUIDI GASSOSI E LIQUIDI,
NON ALTAMENTE VISCOSI, CHE NON CRISTALLIZZANO E CHE NON INTACCANO LEGHE DI RAME

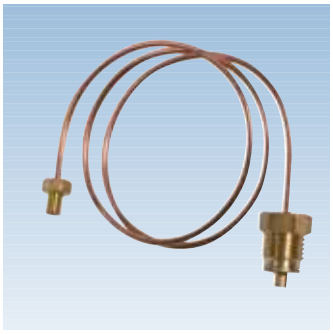

CAPILLARE IN RAME

per M3A-ABS CLIPS 40/M5

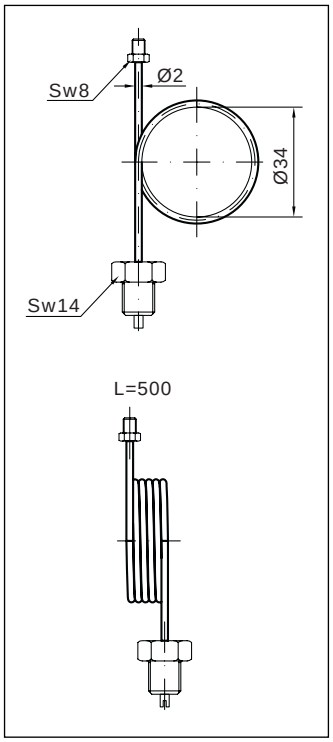

Denominazione	Codice	Lunghezza	Attacco	Imballo/Conf.	Min.ord.	6uro
CAPILLARE IN RAME	PZFR31000M00	500mm	G1/4B girevole	50/50	50	

Opzioni : vedi pagina 41

M3A-ABS CLIPS 40

Opzioni soggette a lotto minimo
Z3 - Foro di passaggio 0.35 mm

M3A-ABS CLIPS 40
M3A-ABS CLIPS 40/M5

Opzioni soggette a lotto minimo
Quadranti personalizzati, altre scale e attacchi a richiesta

PER APPLICAZIONI INDUSTRIALI GENERICHE. IDONEI PER FLUIDI GASSOSI E LIQUIDI, NON ALTAMENTE VISCOSI, CHE NON CRISTALLIZZANO E CHE NON INTACCANO LEGHE DI RAME



M3A-ABS QUA 40

Cassa in plastica a secco quadrata DN40x40 Attacco posteriore

Materiali

Cassa:	Plastica nera
Trasparente:	Plastica trasparente
Quadrante:	Plastica bianca
Indice:	Plastica nera
Attacco:	Ottone lato esagono 14 mm
Elemento manometrico:	Molla Bourdon in lega di rame, saldatura in lega di stagno molla C
Movimento:	Brevettato Ottone / Poliestere

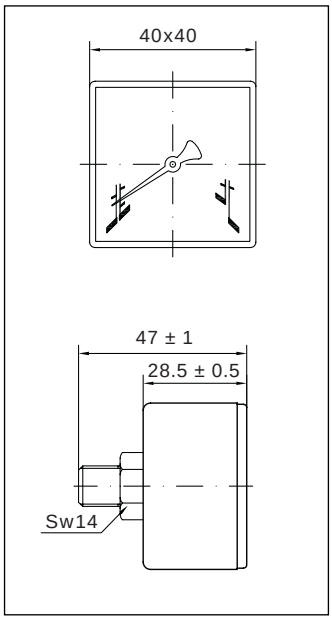

Caratteristiche tecniche

Norme di riferimento:	EN 837-1	
Pressione d'esercizio:	Statica:	75 % del valore di fondo scala
	Fluttuante:	60 % del valore di fondo scala
	Per brevi periodi:	fino al valore di fondo scala
Limiti di temperatura:	Ambiente:	-20 ... +60 °C
	Fluido:	+60 °C massimo
	Stoccaggio:	-20 ... +60 °C
Deriva termica:	±0,04%/1K rispetto a (+20°C)	
Classe di precisione:	cl. 2.5, cl. 1.6 a richiesta	
Grado di protezione:	IP 31 per EN 60 529 / IEC 529	
Peso individuale:	0.054 kg	

Denominazione	Codice	Scala	Attacco	Opzioni	Imballo/Conf.	Min.ord.	6uro
M3A-ABS QUA 40		-1/0 bar/in Hg	R1/8	D+LF*	100/100	100	
M3A-ABS QUA 40		0-1 bar/psi	R1/8	D+LF*	100/100	100	
M3A-ABS QUA 40		0-1.6 bar/psi	R1/8	D+LF*	100/100	100	
M3A-ABS QUA 40		0-2.5 bar/psi	R1/8	D+LF*	100/100	100	
M3A-ABS QUA 40		0-4 bar/psi	R1/8	D+LF*	100/100	100	
M3A-ABS QUA 40		0-6 bar/psi	R1/8	D+LF*	100/100	100	
M3A-ABS QUA 40		0-10 bar/psi	R1/8	D+LF*	100/100	100	
M3A-ABS QUA 40		0-16 bar/psi	R1/8	D+LF*	100/100	100	
M3A-ABS QUA 40		0-25 bar/psi	R1/8	D+LF*	100/100	100	

***** *D = Doppia scala bar/psi* *LF = Logo Fimet sul quadrante*

Opzioni : vedi pagina 46

PER APPLICAZIONI INDUSTRIALI GENERICHE. IDONEI PER FLUIDI GASSOSI E LIQUIDI, NON ALTAMENTE VISCOSI, CHE NON CRISTALLIZZANO E CHE NON INTACCANO LEGHE DI RAME



M3A-ABS QUA 48/CLIPS

Cassa in plastica a secco quadrata con Clips DN48x48 Attacco posteriore

Materiali

Cassa con clips:	*Plastica nera*
Trasparente:	*Plastica trasparente*
Quadrante:	*Plastica bianca*
Indice:	*Plastica nera*
Attacco:	*Ottone lato esagono 14 mm*
Elemento manometrico:	*Molla Bourdon in lega di rame, saldatura in lega di stagno molla C*
Movimento:	*Brevettato Ottone / Poliestere*

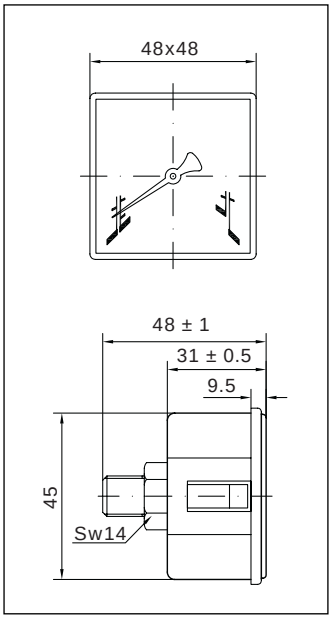

Caratteristiche tecniche

Norme di riferimento:	*EN 837-1*	
Pressione d'esercizio:	*Statica:*	*75 % del valore di fondo scala*
	Fluttuante:	*60 % del valore di fondo scala*
	Per brevi periodi:	*fino al valore di fondo scala*
Limiti di temperatura:	*Ambiente:*	*-20 ... +60 °C*
	Fluido:	*+60 °C massimo*
	Stoccaggio:	*-20 ... +60 °C*
Deriva termica:	*±0,04%/1K rispetto a (+20°C)*	
Classe di precisione:	*cl. 2.5, cl. 1.6 a richiesta*	
Grado di protezione:	*IP 30 per EN 60 529 / IEC 529*	
Peso individuale:	*0.060 kg*	

Denominazione	Codice	Scala		Attacco	Opzioni	Imballo/Conf.	Min.ord.	6uro
M3A-ABS QUA 48/CLIPS		-1/0	bar/in Hg	R1/8	D+LF*	100/100	100	
M3A-ABS QUA 48/CLIPS		0-1	bar/psi	R1/8	D+LF*	100/100	100	
M3A-ABS QUA 48/CLIPS		0-1.6	bar/psi	R1/8	D+LF*	100/100	100	
M3A-ABS QUA 48/CLIPS		0-2.5	bar/psi	R1/8	D+LF*	100/100	100	
M3A-ABS QUA 48/CLIPS		0-4	bar/psi	R1/8	D+LF*	100/100	100	
M3A-ABS QUA 48/CLIPS		0-6	bar/psi	R1/8	D+LF*	100/100	100	
M3A-ABS QUA 48/CLIPS	PBFR9G10DE00	0-10	bar/psi	R1/8	D+LF*	100/100	100	
M3A-ABS QUA 48/CLIPS		0-16	bar/psi	R1/8	D+LF*	100/100	100	
M3A-ABS QUA 48/CLIPS		0-25	bar/psi	R1/8	D+LF*	100/100	100	

***** *D = Doppia scala bar/psi* *LF = Logo Fimet sul quadrante*

Opzioni : vedi pagina 46

PER APPLICAZIONI INDUSTRIALI GENERICHE. IDONEI PER FLUIDI GASSOSI E LIQUIDI, NON ALTAMENTE VISCOSI, CHE NON CRISTALLIZZANO E CHE NON INTACCANO LEGHE DI RAME



M3A-ABS QUA 48/M5 CLIPS

Cassa in plastica a secco quadrata con Clips DN48x48 M5 Attacco posteriore

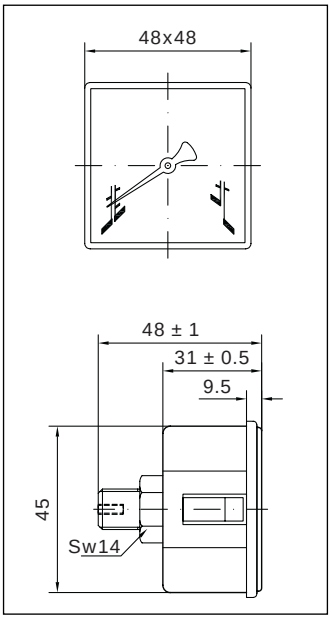

Materiali

Cassa con clips:	*Plastica nera*
Trasparente:	*Plastica trasparente*
Quadrante:	*Plastica bianca*
Indice:	*Plastica nera*
Attacco:	*Capillare in rame, M 5 femmina solo per fissare capillare*
Elemento manometrico:	*Molla Bourdon in lega di rame, saldatura in lega di stagno, molla C*
Movimento:	*Brevettato Ottone / Poliestere*

Caratteristiche tecniche

Norme di riferimento:	*EN 837-1*	
Pressione d'esercizio:	*Statica:*	*75 % del valore di fondo scala*
	Fluttuante:	*60 % del valore di fondo scala*
	Per brevi periodi:	*fino al valore di fondo scala*
Limiti di temperatura:	*Ambiente:*	*-20 ... +60 °C*
	Fluido:	*+60 °C massimo*
	Stoccaggio:	*-20 ... +60 °C*
Deriva termica:	*±0,04%/1K rispetto a (+20°C)*	
Classe di precisione:	*cl. 2.5, cl. 1.6 a richiesta*	
Grado di protezione:	*IP 30 per EN 60 529 / IEC 529*	
Peso individuale:	*0.052 kg*	

Denominazione	Codice	Scala	Attacco	Opzioni	Imballo/Conf.	Min.ord.	6uro
M3A-ABS QUA 48/M5 CLIPS		-1/0 bar/in Hg	M5 femmina	D+LF*	100/100	100	
M3A-ABS QUA 48/M5 CLIPS		0-1 bar/psi	M5 femmina	D+LF*	100/100	100	
M3A-ABS QUA 48/M5 CLIPS		0-1.6 bar/psi	M5 femmina	D+LF*	100/100	100	
M3A-ABS QUA 48/M5 CLIPS		0-2.5 bar/psi	M5 femmina	D+LF*	100/100	100	
M3A-ABS QUA 48/M5 CLIPS		0-4 bar/psi	M5 femmina	D+LF*	100/100	100	
M3A-ABS QUA 48/M5 CLIPS		0-6 bar/psi	M5 femmina	D+LF*	100/100	100	
M3A-ABS QUA 48/M5 CLIPS		0-10 bar/psi	M5 femmina	D+LF*	100/100	100	
M3A-ABS QUA 48/M5 CLIPS		0-16 bar/psi	M5 femmina	D+LF*	100/100	100	
M3A-ABS QUA 48/M5 CLIPS		0-25 bar/psi	M5 femmina	D+LF*	100/100	100	

***** *D = Doppia scala bar/psi* *LF= Logo Fimet sul quadrante*



CAPILLARE IN RAME

per M3A-ABS QUA 48/M5 CLIPS

per dimensioni vedi pagina 40

Denominazione	Codice	Lunghezza	Attacco	Imballo/Conf.	Min.ord.	6uro
CAPILLARE IN RAME	PZFR31000M00	500mm	G1/4B girevole	50/50	50	

Opzioni : vedi pagina 46

PER APPLICAZIONI INDUSTRIALI GENERICHE. IDONEI PER FLUIDI GASSOSI E LIQUIDI, NON ALTAMENTE VISCOSI, CHE NON CRISTALLIZZANO E CHE NON INTACCANO LEGHE DI RAME



M3A-ABS QUA 52/CLIPS

Cassa in plastica a secco quadrata con Clips DN52x52 Attacco posteriore

Materiali

Cassa con clips:	Plastica nera
Trasparente:	Plastica trasparente
Quadrante:	Plastica bianca
Indice:	Plastica nera
Attacco:	Ottone lato esagono 14 mm
Elemento manometrico:	Molla Bourdon in lega di rame, saldatura in lega di stagno, molla C
Movimento:	Brevettato Ottone / Poliestere

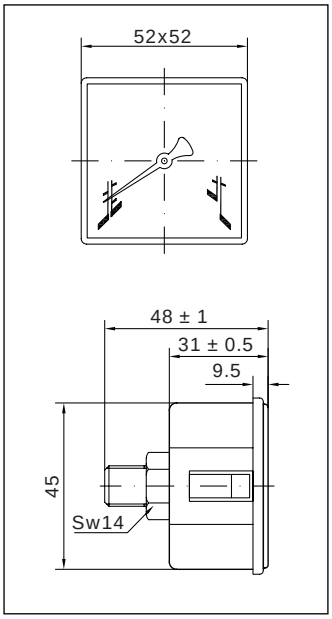

Caratteristiche tecniche

Norme di riferimento:	EN 837-1	
Pressione d'esercizio:	Statica:	75 % del valore di fondo scala
	Fluttuante:	60 % del valore di fondo scala
	Per brevi periodi:	fino al valore di fondo scala
Limiti di temperatura:	Ambiente:	-20 ... +60 °C
	Fluido:	+60 °C massimo
	Stoccaggio:	-20 ... +60 °C
Deriva termica:	±0,04%/1K rispetto a (+20°C)	
Classe di precisione:	cl. 2.5, cl. 1.6 a richiesta	
Grado di protezione:	IP 30 per EN 60 529 / IEC 529	
Peso individuale:	0.070 kg	

Denominazione	Codice	Scala	Attacco	Opzioni	Imballo/Conf.	Min.ord.	6uro
M3A-ABS QUA 52/CLIPS		-1/0 bar/in Hg	R1/4	D+LF*	100/100	100	
M3A-ABS QUA 52/CLIPS		0-1 bar/psi	R1/4	D+LF*	100/100	100	
M3A-ABS QUA 52/CLIPS		0-1.6 bar/psi	R1/4	D+LF*	100/100	100	
M3A-ABS QUA 52/CLIPS		0-2.5 bar/psi	R1/4	D+LF*	100/100	100	
M3A-ABS QUA 52/CLIPS		0-4 bar/psi	R1/4	D+LF*	100/100	100	
M3A-ABS QUA 52/CLIPS		0-6 bar/psi	R1/4	D+LF*	100/100	100	
M3A-ABS QUA 52/CLIPS		0-10 bar/psi	R1/4	D+LF*	100/100	100	
M3A-ABS QUA 52/CLIPS		0-16 bar/psi	R1/4	D+LF*	100/100	100	
M3A-ABS QUA 52/CLIPS		0-25 bar/psi	R1/4	D+LF*	100/100	100	

* D = Doppia scala bar/psi LF = Logo Fimet sul quadrante

Opzioni : vedi pagina 46

M3A-ABS QUA 40
M3A-ABS QUA CLIPS 48/52

Opzioni soggette a lotto minimo
Z3 - *Foro di passaggio 0.35 mm*

M3A-ABS QUA CLIPS 48/M5

Opzioni soggette a lotto minimo
R - *indice rosso regolabile sul trasparente*

M3A-ABS QUA 40
M3A-ABS QUA CLIPS 48/52

Opzioni soggette a lotto minimo
AT - *PTFE o-ring solo per filettature cilindriche*

M3A-ABS QUA 40
M3A-ABS QUA CLIPS 48/52
M3A-ABS QUA CLIPS 48/M5

Opzioni soggette a lotto minimo
Quadranti personalizzati, altre scale e attacchi a richiesta



M3B-ABS 40/C

Cassa in plastica a secco DN40 Attacco posteriore per montaggio a pannello con flangia 3 fori

Materiali

Cassa:	Plastica nera
Flangia 3 fori:	Plastica cromata
Trasparente:	Plastica trasparente
Quadrante:	Plastica bianca
Indice:	Plastica nera
Attacco:	Ottone lato esagono 14 mm
Elemento manometrico:	Molla Bourdon in lega di rame, saldatura in lega di stagno, molla C
Movimento:	Brevettato Ottone / Poliestere

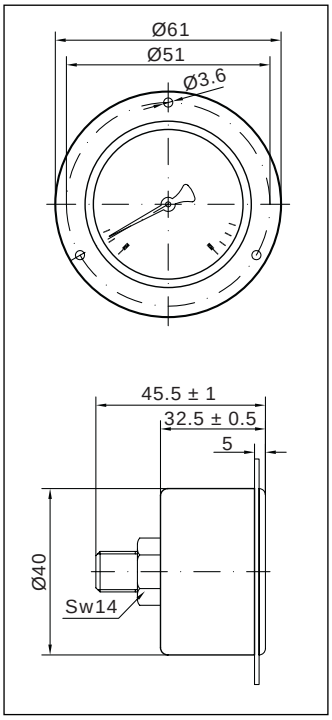

Caratteristiche tecniche

Norme di riferimento:	EN 837-1	
Pressione d'esercizio:	Statica:	75 % del valore di fondo scala
	Fluttuante:	60 % del valore di fondo scala
	Per brevi periodi:	fino al valore di fondo scala
Limiti di temperatura:	Ambiente:	-20 ... +60 °C
	Fluido:	+60 °C massimo
	Stoccaggio:	-20 ... +60 °C
Deriva termica:	±0,04%/1K rispetto a (+20°C)	
Classe di precisione:	cl. 2.5, cl. 1.6 a richiesta	
Grado di protezione:	IP 43 per EN 60 529 / IEC 529	
Peso individuale:	0.060 kg	

Denominazione	Codice	Scala	Attacco	Opzioni	Imballo/Conf.	Min.ord.	6uro
M3B-ABS 40/C		-1/0 bar/in Hg	R1/8	D+LF+FCA*	1/125	125	
M3B-ABS 40/C		0-1 bar/psi	R1/8	D+LF+FCA*	1/125	125	
M3B-ABS 40/C		0-1.6 bar/psi	R1/8	D+LF+FCA*	1/125	125	
M3B-ABS 40/C		0-2.5 bar/psi	R1/8	D+LF+FCA*	1/125	125	
M3B-ABS 40/C		0-4 bar/psi	R1/8	D+LF+FCA*	1/125	125	
M3B-ABS 40/C		0-6 bar/psi	R1/8	D+LF+FCA*	1/125	125	
M3B-ABS 40/C	PCFR1210DE00	0-10 bar/psi	R1/8	D+LF+FCA*	1/125	125	
M3B-ABS 40/C		0-16 bar/psi	R1/8	D+LF+FCA*	1/125	125	
M3B-ABS 40/C		0-25 bar/psi	R1/8	D+LF+FCA*	1/125	125	

***** *D = Doppia scala bar/psi* *LF= Logo Fimet sul quadrante* *FCA = Flangia plastica cromata*

Opzioni : vedi pagina 50

PER APPLICAZIONI INDUSTRIALI GENERICHE. IDONEI PER FLUIDI GASSOSI E LIQUIDI, NON ALTAMENTE VISCOSI, CHE NON CRISTALLIZZANO E CHE NON INTACCANO LEGHE DI RAME



M3B-ABS 50/C

Cassa in plastica a secco DN50 Attacco posteriore per montaggio a pannello con flangia 3 fori

Materiali

Cassa:	*Plastica nera*
Flangia 3 fori:	*Plastica cromata*
Trasparente:	*Plastica trasparente*
Quadrante:	*Plastica bianca*
Indice:	*Plastica nera*
Attacco:	*Ottone lato esagono 14 mm*
Elemento manometrico:	*Molla Bourdon in lega di rame, saldatura in lega di stagno, molla C*
Movimento:	*Brevettato Ottone / Poliestere*

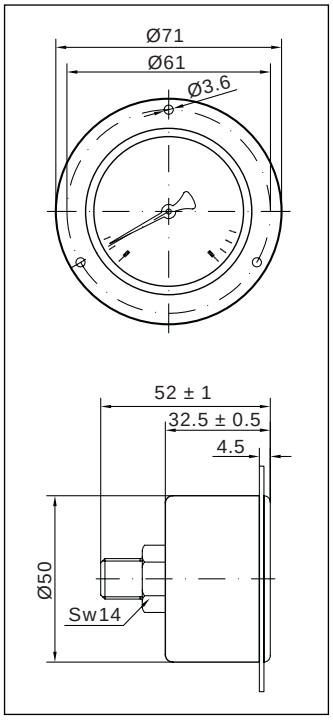

Caratteristiche tecniche

Norme di riferimento:	*EN 837-1*	
Pressione d'esercizio:	*Statica:*	*75 % del valore di fondo scala*
	Fluttuante:	*60 % del valore di fondo scala*
	Per brevi periodi:	*fino al valore di fondo scala*
Limiti di temperatura:	*Ambiente:*	*-20 ... +60 °C*
	Fluido:	*+60 °C massimo*
	Stoccaggio:	*-20 ... +60 °C*
Deriva termica:	*±0,04%/1K rispetto a (+20°C)*	
Classe di precisione:	*cl. 2.5, cl. 1.6 a richiesta*	
Grado di protezione:	*IP 43 per EN 60 529 / IEC 529*	
Peso individuale:	*0.070 kg*	

Denominazione	Codice	Scala	Attacco	Opzioni	Imballo/Conf.	Min.ord.	6uro
M3B-ABS 50/C		-1/0 bar/in Hg	R1/8	D+LF+FCA*	1/125	125	
M3B-ABS 50/C		0-1 bar/psi	R1/8	D+LF+FCA*	1/125	125	
M3B-ABS 50/C		0-1.6 bar/psi	R1/8	D+LF+FCA*	1/125	125	
M3B-ABS 50/C		0-2.5 bar/psi	R1/8	D+LF+FCA*	1/125	125	
M3B-ABS 50/C		0-4 bar/psi	R1/8	D+LF+FCA*	1/125	125	
M3B-ABS 50/C		0-6 bar/psi	R1/8	D+LF+FCA*	1/125	125	
M3B-ABS 50/C		0-10 bar/psi	R1/8	D+LF+FCA*	1/125	125	
M3B-ABS 50/C		0-16 bar/psi	R1/8	D+LF+FCA*	1/125	125	
M3B-ABS 50/C		0-25 bar/psi	R1/8	D+LF+FCA*	1/125	125	

***** *D = Doppia scala bar/psi* *LF= Logo Fimet sul quadrante* *FCA = Flangia plastica cromata*

Opzioni : vedi pagina 50

PER APPLICAZIONI INDUSTRIALI GENERICHE. IDONEI PER FLUIDI GASSOSI E LIQUIDI, NON ALTAMENTE VISCOSI, CHE NON CRISTALLIZZANO E CHE NON INTACCANO LEGHE DI RAME



M3B-ABS 63/C

Cassa in plastica a secco DN50 Attacco posteriore per montaggio a pannello con flangia 3 fori

Materiali

Cassa:	Plastica nera
Flangia 3 fori:	Plastica cromata
Trasparente:	Plastica trasparente
Quadrante:	Plastica bianca
Indice:	Plastica nera
Attacco:	Ottone lato esagono 14 mm
Elemento manometrico:	Molla Bourdon in lega di rame, saldatura in lega di stagno, molla C
Movimento:	Brevettato Ottone / Poliestere

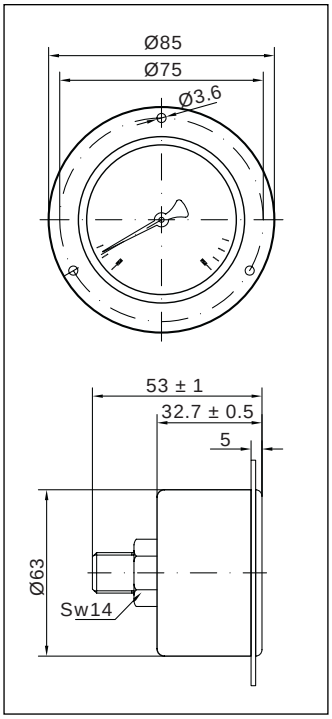

Caratteristiche tecniche

Norme di riferimento:	EN 837-1	
Pressione d'esercizio:	Statica:	75 % del valore di fondo scala
	Fluttuante:	60 % del valore di fondo scala
	Per brevi periodi:	fino al valore di fondo scala
Limiti di temperatura:	Ambiente:	-20 ... +60 °C
	Fluido:	+60 °C massimo
	Stoccaggio:	-20 ... +60 °C
Deriva termica:	±0,04%/1K rispetto a (+20°C)	
Classe di precisione:	cl. 2.5, cl. 1.6 a richiesta	
Grado di protezione:	IP 43 per EN 60 529 / IEC 529	
Peso individuale:	0.080 kg	

Denominazione	Codice	Scala		Attacco	Opzioni	Imballo/Conf.	Min.ord.	6uro
M3B-ABS 63/C		-1/0	bar/in Hg	R1/4	D+LF+FCA*	1/72	144	
M3B-ABS 63/C		0-1	bar/psi	R1/4	D+LF+FCA*	1/72	144	
M3B-ABS 63/C		0-1.6	bar/psi	R1/4	D+LF+FCA*	1/72	144	
M3B-ABS 63/C		0-2.5	bar/psi	R1/4	D+LF+FCA	1/72	144	
M3B-ABS 63/C		0-4	bar/psi	R1/4	D+LF+FCA*	1/72	144	
M3B-ABS 63/C		0-6	bar/psi	R1/4	D+LF+FCA*	1/72	144	
M3B-ABS 63/C		0-10	bar/psi	R1/4	D+LF+FCA*	1/72	144	
M3B-ABS 63/C		0-16	bar/psi	R1/4	D+LF+FCA*	1/72	144	
M3B-ABS 63/C		0-25	bar/psi	R1/4	D+LF+FCA*	1/72	144	
M3B-ABS 63/C		0-4	bar/psi	R1/8	D+LF+FCA	1/72	144	
M3B-ABS 63/C		0-6	bar/psi	R1/8	D+LF+FCA*	1/72	144	
M3B-ABS 63/C	PCFR3210DE00	0-10	bar/psi	R1/8	D+LF+FCA*	1/72	144	
M3B-ABS 63/C		0-16	bar/psi	R1/8	D+LF+FCA*	1/72	144	
M3B-ABS 63/C		0-25	bar/psi	R1/8	D+LF+FCA*	1/72	144	

***** *D = Doppia scala bar/psi* *LF= Logo Fimet sul quadrante* *FCA = Flangia plastica cromata*

Opzioni : vedi pagina 50

M3B-ABS 40/50/63/N



Opzioni soggette a lotto minimo
FNA - *flangia 3 fori plastica nera*

M3B-ABS 40/50/63/C

Opzioni soggette a lotto minimo
VV - *trasparente in vetro*

M3B-ABS 50/63/C

Opzioni soggette a lotto minimo
R - *indice rosso regolabile sul trasparente in plastica*

M3B-ABS 40/50/63/C



Opzioni soggette a lotto minimo
AT - *PTFE o-ring solo per filettature cilindriche*

M3B-ABS 40/50/63/C

Opzioni soggette a lotto minimo
Z3 - *Foro di passaggio 0.35 mm*

M3B-ABS 40/50/63/C

Opzioni soggette a lotto minimo
Quadranti personalizzati, altre scale e attacchi a richiesta

PER APPLICAZIONI INDUSTRIALI GENERICHE. IDONEI PER FLUIDI GASSOSI E LIQUIDI, NON ALTAMENTE VISCOSI, CHE NON CRISTALLIZZANO E CHE NON INTACCANO LEGHE DI RAME



M3F-ABS 40/C

Cassa in plastica a secco DN40 Attacco posteriore per montaggio a pannello con flangia avvitata

Materiali

Cassa:	Plastica nera
Flangia a cruscotto:	Plastica cromata
Trasparente:	Plastica trasparente
Quadrante:	Plastica bianca
Indice:	Plastica nera
Attacco:	Ottone lato esagono 14 mm
Elemento manometrico:	Molla Bourdon in lega di rame, saldatura in lega di stagno, molla C
Movimento:	Brevettato Ottone / Poliestere

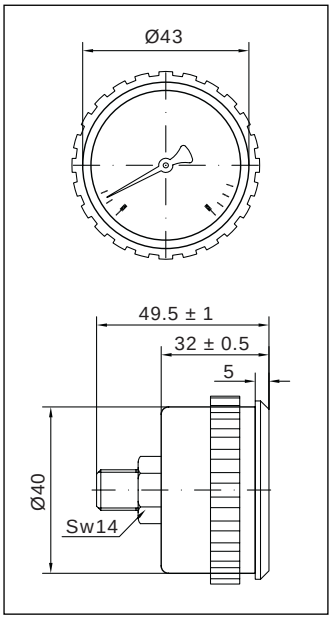

Caratteristiche tecniche

Norme di riferimento:	EN 837-1	
Pressione d'esercizio:	Statica:	75 % del valore di fondo scala
	Fluttuante:	60 % del valore di fondo scala
	Per brevi periodi:	fino al valore di fondo scala
Limiti di temperatura:	Ambiente:	-20 ... +60 °C
	Fluido:	+60 °C massimo
	Stoccaggio:	-20 ... +60 °C
Deriva termica:	±0,04%/1K rispetto a (+20°C)	
Classe di precisione:	cl. 2.5, cl. 1.6 a richiesta	
Grado di protezione:	IP 43 per EN 60 529 / IEC 529	
Peso individuale:	0.055 kg	

Denominazione	Codice	Scala		Attacco	Opzioni	Imballo/Conf.	Min.ord.	6uro
M3F-ABS 40/C		-1/0	bar/in Hg	R1/8	D+LF+GAC*	1/100	100	
M3F-ABS 40/C		0-1	bar/psi	R1/8	D+LF+GAC*	1/100	100	
M3F-ABS 40/C		0-1.6	bar/psi	R1/8	D+LF+GAC*	1/100	100	
M3F-ABS 40/C		0-2.5	bar/psi	R1/8	D+LF+GAC*	1/100	100	
M3F-ABS 40/C	PDFR1204DE00	0-4	bar/psi	R1/8	D+LF+GAC*	1/100	100	
M3F-ABS 40/C		0-6	bar/psi	R1/8	D+LF+GAC*	1/100	100	
M3F-ABS 40/C	PDFR1210DE00	0-10	bar/psi	R1/8	D+LF+GAC*	1/100	100	
M3F-ABS 40/C		0-16	bar/psi	R1/8	D+LF+GAC*	1/100	100	
M3F-ABS 40/C		0-25	bar/psi	R1/8	D+LF+GAC*	1/100	100	

* D = Doppia scala bar/psi LF= Logo Fimet sul quadrante GAC = Ghiera con anello cromato

Opzioni : vedi pagina 54

PER APPLICAZIONI INDUSTRIALI GENERICHE. IDONEI PER FLUIDI GASSOSI E LIQUIDI, NON ALTAMENTE VISCOSI, CHE NON CRISTALLIZZANO E CHE NON INTACCANO LEGHE DI RAME



M3F-ABS 50/C

Cassa in plastica a secco DN50 Attacco posteriore per montaggio a pannello con flangia avvitata

Materiali

Cassa:	Plastica nera
Flangia a cruscotto:	Plastica cromata
Trasparente:	Plastica trasparente
Quadrante:	Plastica bianca
Indice:	Plastica nera
Attacco:	Ottone lato esagono 14 mm
Elemento manometrico:	Molla Bourdon in lega di rame, saldatura in lega di stagno, molla C
Movimento:	Brevettato Ottone / Poliestere

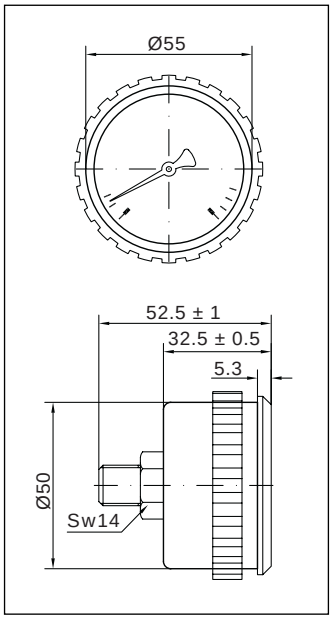

Caratteristiche tecniche

Norme di riferimento:	EN 837-1	
Pressione d'esercizio:	Statica:	75 % del valore di fondo scala
	Fluttuante:	60 % del valore di fondo scala
	Per brevi periodi:	fino al valore di fondo scala
Limiti di temperatura:	Ambiente:	-20 ... +60 °C
	Fluido:	+60 °C massimo
	Stoccaggio:	-20 ... +60 °C
Deriva termica:	±0,04%/1K rispetto a (+20°C)	
Classe di precisione:	cl. 2.5, cl. 1.6 a richiesta	
Grado di protezione:	IP 43 per EN 60 529 / IEC 529	
Peso individuale:	0.065 kg	

Denominazione	Codice	Scala		Attacco	Opzioni	Imballo/Conf.	Min.ord.	6uro
M3F-ABS 50/C		-1/0	bar/in Hg	R1/8	D+LF+GAC*	1/125	125	
M3F-ABS 50/C		0-1	bar/psi	R1/8	D+LF+GAC*	1/125	125	
M3F-ABS 50/C		0-1.6	bar/psi	R1/8	D+LF+GAC*	1/125	125	
M3F-ABS 50/C		0-2.5	bar/psi	R1/8	D+LF+GAC*	1/125	125	
M3F-ABS 50/C		0-4	bar/psi	R1/8	D+LF+GAC*	1/125	125	
M3F-ABS 50/C	PDFR2206DE00	0-6	bar/psi	R1/8	D+LF+GAC*	1/125	125	
M3F-ABS 50/C	PDFR2210DE00	0-10	bar/psi	R1/8	D+LF+GAC*	1/125	125	
M3F-ABS 50/C		0-16	bar/psi	R1/8	D+LF+GAC*	1/125	125	
M3F-ABS 50/C	PDFR2225DE00	0-25	bar/psi	R1/8	D+LF+GAC*	1/125	125	

***** D = Doppia scala bar/psi LF= Logo Fimet sul quadrante GAC = Ghiera con anello cromato

Opzioni : vedi pagina 54

PER APPLICAZIONI INDUSTRIALI GENERICHE. IDONEI PER FLUIDI GASSOSI E LIQUIDI, NON ALTAMENTE VISCOSI, CHE NON CRISTALLIZZANO E CHE NON INTACCANO LEGHE DI RAME



M3F-ABS 63/C

Cassa in plastica a secco DN63 Attacco posteriore per montaggio a pannello con flangia avvitata

Materiali

Cassa:	Plastica nera
Flangia a cruscotto:	Plastica cromata
Trasparente:	Plastica trasparente
Quadrante:	Plasticas bianca
Indice:	Plastica nera
Attacco:	Ottone lato quadro 14 mm
Elemento manometrico:	Molla Bourdon in lega di rame, saldatura in lega di stagno, molla C
Movimento:	Brevettato Ottone / Poliestere

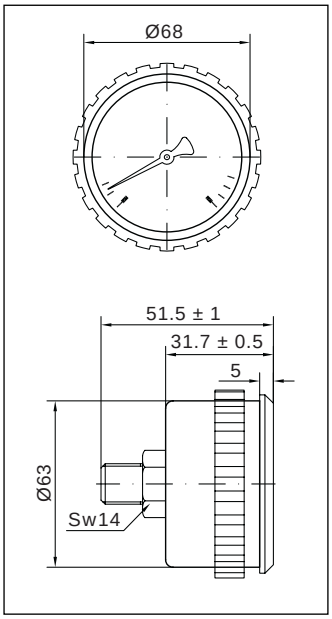

Caratteristiche tecniche

Norme di riferimento:	EN 837-1	
Pressione d'esercizio:	Statica:	75 % del valore di fondo scala
	Fluttuante:	60 % del valore di fondo scala
	Per brevi periodi:	fino al valore di fondo scala
Limiti di temperatura:	Ambiente:	-20 ... +60 °C
	Fluido:	+60 °C massimo
	Stoccaggio:	-20 ... +60 °C
Deriva termica:	±0,04%/1K rispetto a (+20°C)	
Classe di precisione:	cl. 2.5, cl. 1.6 a richiesta	
Grado di protezione:	IP 43 per EN 60 529 / IEC 529	
Peso individuale:	0.075 kg	

Denominazione	Codice	Scala		Attacco	Opzioni	Imballo/Conf.	Min.ord.	6uro
M3F-ABS 63/C		-1/0	bar/in Hg	R1/4	D+LF+GAC*	1/72	144	
M3F-ABS 63/C		0-1	bar/psi	R1/4	D+LF+GAC*	1/72	144	
M3F-ABS 63/C		0-1.6	bar/psi	R1/4	D+LF+GAC*	1/72	144	
M3F-ABS 63/C		0-2.5	bar/psi	R1/4	D+LF+GAC*	1/72	144	
M3F-ABS 63/C		0-4	bar/psi	R1/4	D+LF+GAC*	1/72	144	
M3F-ABS 63/C		0-6	bar/psi	R1/4	D+LF+GAC*	1/72	144	
M3F-ABS 63/C		0-10	bar/psi	R1/4	D+LF+GAC*	1/72	144	
M3F-ABS 63/C		0-16	bar/psi	R1/4	D+LF+GAC*	1/72	144	
M3F-ABS 63/C		0-25	bar/psi	R1/4	D+LF+GAC*	1/72	144	
M3F-ABS 63/C		0-4	bar/psi	R1/8	D+LF+GAC*	1/72	144	
M3F-ABS 63/C		0-6	bar/psi	R1/8	D+LF+GAC*	1/72	144	
M3F-ABS 63/C	PDFR3210DE00	0-10	bar/psi	R1/8	D+LF+GAC*	1/72	144	
M3F-ABS 63/C		0-16	bar/psi	R1/8	D+LF+GAC*	1/72	144	
M3F-ABS 63/C		0-25	bar/psi	R1/8	D+LF+GAC*	1/72	144	

***** *D = Doppia scala bar/psi* *LF= Logo Fimet sul quadrante* *GAC = Ghiera con anello cromato*

Opzioni : vedi pagina 54

OPZIONI

M3F-ABS 40/50/63/N



Opzioni soggette a lotto minimo
GAN - *ghiera con anello nero in plastica*

M3F-ABS 40/50/63/C

Opzioni soggette a lotto minimo
VV - *trasparente in vetro*

M3F-ABS 40/50/63/C



Opzioni soggette a lotto minimo
AT - *PTFE o-ring solo per filettature cilindriche*

M3F-ABS 40/50/63/C

Opzioni soggette a lotto minimo
Z3 - *foro di passaggio 0.35 mm*

M3F-ABS 40/50/63/C

Opzioni soggette a lotto minimo
Quadranti personalizzati, altre scale e attacchi a richiesta

PER APPLICAZIONI INDUSTRIALI GENERICHE. IDONEI PER FLUIDI GASSOSI E LIQUIDI, NON ALTAMENTE VISCOSI, CHE NON CRISTALLIZZANO E CHE NON INTACCANO LEGHE DI RAME



M1-40

Cassa in acciaio a secco DN40 Attacco radiale

Materiali

Cassa:	Acciaio verniciato nero
Trasparente:	Plastica trasparente
Quadrante:	Plastica bianca
Indice:	Plastica nera
Attacco:	Ottone lato quadro 12 mm
Elemento manometrico:	Molla Bourdon in lega di rame, saldatura in lega di stagno, ⩽ 60 bar molla C, > 60 bar molla a ricciolo
Movimento:	Ottone

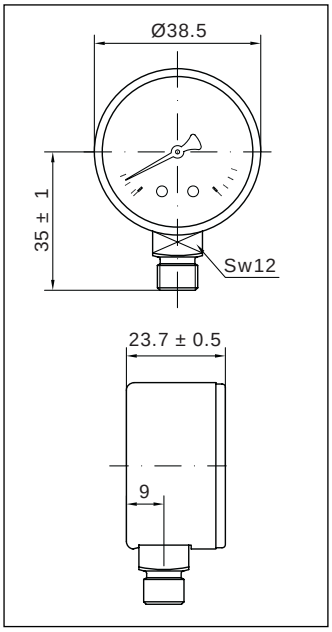

Caratteristiche tecniche

Norme di riferimento:	EN 837-1	
Pressione d'esercizio:	Statica:	75 % del valore di fondo scala
	Fluttuante:	60 % del valore di fondo scala
	Per brevi periodi:	fino al valore di fondo scala
Limiti di temperatura:	Ambiente:	-20 ... +60 °C
	Fluido:	+60 °C massimo
	Stoccaggio:	-20 ... +60 °C
Deriva termica:	±0,04%/1K rispetto a (+20°C)	
Classe di precisione:	cl. 2.5, cl. 1.6 a richiesta	
Grado di protezione:	IP 31 per EN 60 529 / IEC 529	
Peso individuale:	0.060 kg	

Denominazione	Codice	Scala	Attacco	Opzioni	Imballo/Conf.	Min.ord.	6uro
M1-40		0-1.6 bar	G1/8B		240/240	240	
M1-40		0-2.5 bar	G1/8B		240/240	240	
M1-40	PA150421	0-4 bar	G1/8B		240/240	240	
M1-40	PA1506BI00	0-6 bar	G1/8B		240/240	240	
M1-40	PA151021	0-10 bar	G1/8B		240/240	240	
M1-40		0-16 bar	G1/8B		240/240	240	
M1-40		0-20 bar	G1/8B		240/240	240	
M1-40		0-25 bar	G1/8B		240/240	240	
M1-40		0-40 bar	G1/8B		240/240	240	
M1-40		0-60 bar	G1/8B		240/240	240	
M1-40		0-100 bar	G1/8B		240/240	240	
M1-40		0-160 bar	G1/8B		240/240	240	
M1-40		0-250 bar	G1/8B		240/240	240	
M1-40		0-315 bar	G1/8B		240/240	240	
M1-40		0-400 bar	G1/8B		240/240	240	

Opzioni : vedi pagina 60

PER APPLICAZIONI INDUSTRIALI GENERICHE. IDONEI PER FLUIDI GASSOSI E LIQUIDI, NON ALTAMENTE VISCOSI, CHE NON CRISTALLIZZANO E CHE NON INTACCANO LEGHE DI RAME



M1-50

Cassa in acciaio a secco DN50 Attacco radiale

Materiali

Cassa:	Acciaio verniciato nero
Trasparente:	Plastica trasparente
Quadrante:	Plastica bianca
Indice:	Plastica nera
Attacco:	Ottone lato quadro 12 mm
Elemento manometrico:	Molla Bourdon in lega di rame, saldatura in lega di stagno, ⩽ 60 bar molla C, > 60 bar molla a ricciolo
Movimento:	Ottone

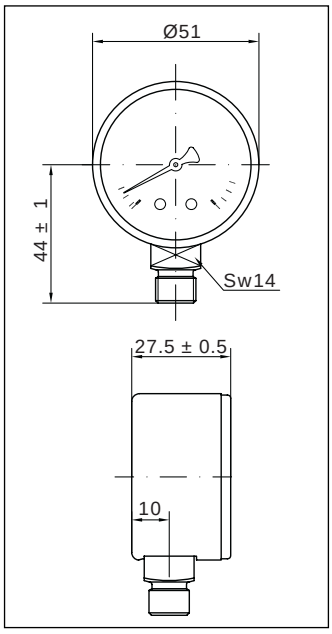

Caratteristiche tecniche

Norme di riferimento:	EN 837-1	
Pressione d'esercizio:	Statica:	75 % del valore di fondo scala
	Fluttuante:	60 % del valore di fondo scala
	Per brevi periodi:	fino al valore di fondo scala
Limiti di temperatura:	Ambiente:	-20 ... +60 °C
	Fluido:	+60 °C massimo
	Stoccaggio:	-20 ... +60 °C
Deriva termica:	±0,04%/1K rispetto a (+20°C)	
Classe di precisione:	cl. 2.5, cl. 1.6 a richiesta	
Grado di protezione:	IP 31 per EN 60 529 / IEC 529	
Peso individuale:	0.095 kg	

Denominazione	Codice	Scala	Attacco	Opzioni	Imballo/Conf.	Min.ord.	6uro
M1-50		-1/0 bar	G1/4B		100/100	300	
M1-50		0-1 bar	G1/4B		100/100	300	
M1-50		0-1.6 bar	G1/4B		100/100	300	
M1-50		0-2.5 bar	G1/4B		100/100	300	
M1-50		0-4 bar	G1/4B		100/100	300	
M1-50		0-6 bar	G1/4B		100/100	300	
M1-50		0-10 bar	G1/4B		100/100	300	
M1-50		0-16 bar	G1/4B		100/100	300	
M1-50		0-20 bar	G1/4B		100/100	300	
M1-50		0-25 bar	G1/4B		100/100	300	
M1-50		0-40 bar	G1/4B		100/100	300	
M1-50		0-60 bar	G1/4B		100/100	300	
M1-50		0-100 bar	G1/4B		100/100	300	
M1-50		0-160 bar	G1/4B		100/100	300	
M1-50		0-250 bar	G1/4B		100/100	300	
M1-50		0-315 bar	G1/4B		100/100	300	
M1-50		0-400 bar	G1/4B		100/100	300	

Opzioni : vedi pagina 60

PER APPLICAZIONI INDUSTRIALI GENERICHE. IDONEI PER FLUIDI GASSOSI E LIQUIDI, NON ALTAMENTE VISCOSI, CHE NON CRISTALLIZZANO E CHE NON INTACCANO LEGHE DI RAME



M1-63

Cassa in acciaio a secco DN63 Attacco radiale

Materiali

Cassa:	Acciaio verniciato nero
Trasparente:	Plastica trasparente
Quadrante:	Plastica bianca
Indice:	Plastica nera
Attacco:	Ottone lato quadro 12 mm
Elemento manometrico:	Molla Bourdon in lega di rame, saldatura in lega di stagno, ⩽ 60 bar molla C, > 60 bar molla a ricciolo
Movimento:	Ottone

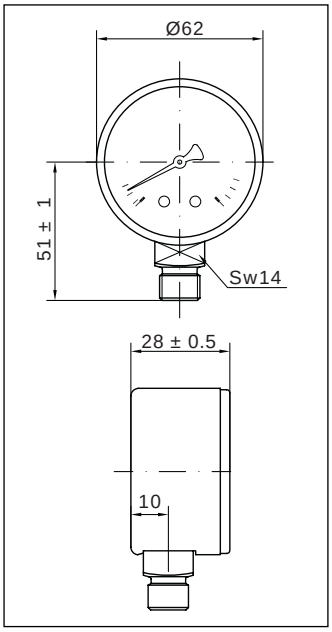

Caratteristiche tecniche

Norme di riferimento:	EN 837-1	
Pressione d'esercizio:	Statica:	75 % del valore di fondo scala
	Fluttuante:	60 % del valore di fondo scala
	Per brevi periodi:	fino al valore di fondo scala
Limiti di temperatura:	Ambiente:	-20 ... +60 °C
	Fluido:	+60 °C massimo
	Stoccaggio:	-20 ... +60 °C
Deriva termica:	±0,04%/1K rispetto a (+20°C)	
Classe di precisione:	cl. 2.5, cl. 1.6 a richiesta	
Grado di protezione:	IP 31 per EN 60 529 / IEC 529	
Peso individuale:	0.115 kg	

Denominazione	Codice	Scala		Attacco	Opzioni	Imballo/Conf.	Min.ord.	6uro
M1-63		-1/0	bar	G1/4B		100/100	300	
M1-63		0-1	bar	G1/4B		100/100	300	
M1-63		0-1.6	bar	G1/4B		100/100	300	
M1-63		0-2.5	bar	G1/4B		100/100	300	
M1-63		0-4	bar	G1/4B		100/100	300	
M1-63	PA350607	0-6	bar	G1/4B		100/100	300	
M1-63		0-10	bar	G1/4B		100/100	300	
M1-63	PA3516BB00	0-16	bar	G1/4B		100/100	300	
M1-63		0-20	bar	G1/4B		100/100	300	
M1-63	PA352507	0-25	bar	G1/4B		100/100	300	
M1-63	PA354007	0-40	bar	G1/4B		100/100	300	
M1-63		0-60	bar	G1/4B		100/100	300	
M1-63		0-100	bar	G1/4B		100/100	300	
M1-63		0-160	bar	G1/4B		100/100	300	
M1-63		0-250	bar	G1/4B		100/100	300	
M1-63		0-315	bar	G1/4B		100/100	300	
M1-63		0-400	bar	G1/4B		100/100	300	

Opzioni : vedi pagina 60

PER APPLICAZIONI INDUSTRIALI GENERICHE. IDONEI PER FLUIDI GASSOSI E LIQUIDI, NON ALTAMENTE VISCOSI, CHE NON CRISTALLIZZANO E CHE NON INTACCANO LEGHE DI RAME



M1-80

Cassa in acciaio a secco DN80 Attacco radiale

Materiali

Cassa:	Acciaio verniciato nero
Trasparente:	Plastica trasparente
Quadrante:	Plastica bianca
Indice:	Plastica nera
Attacco:	Ottone lato quadro 12 mm
Elemento manometrico:	Molla Bourdon in lega di rame, saldatura in lega di stagno, ⩽ 60 bar molla C, > 60 bar molla a ricciolo
Movimento:	Ottone

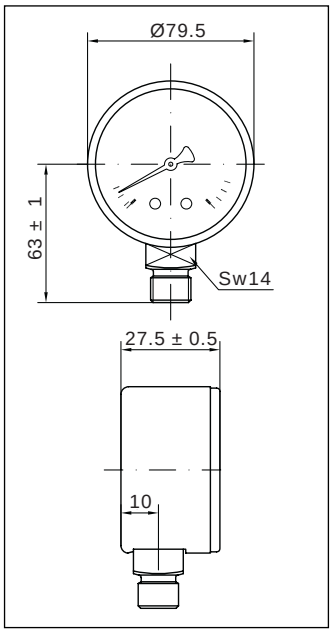

Caratteristiche tecniche

Norme di riferimento:	EN 837-1	
Pressione d'esercizio:	Statica:	75 % del valore di fondo scala
	Fluttuante:	60 % del valore di fondo scala
	Per brevi periodi:	fino al valore di fondo scala
Limiti di temperatura:	Ambiente:	-20 ... +60 °C
	Fluido:	+60 °C massimo
	Stoccaggio:	-20 ... +60 °C
Deriva termica:	±0,04%/1K rispetto a (+20°C)	
Classe di precisione:	cl. 2.5, cl. 1.6 a richiesta	
Grado di protezione:	IP 31 per EN 60 529 / IEC 529	
Peso individuale:	0.170 kg	

Denominazione	Codice	Scala	Attacco	Opzioni	Imballo/Conf.	Min.ord.	6uro
M1-80		-1/0 bar	G3/8B		1/50	100	
M1-80		0-1 bar	G3/8B		1/50	100	
M1-80		0-1.6 bar	G3/8B		1/50	100	
M1-80		0-2.5 bar	G3/8B		1/50	100	
M1-80		0-4 bar	G3/8B		1/50	100	
M1-80		0-6 bar	G3/8B		1/50	100	
M1-80		0-10 bar	G3/8B		1/50	100	
M1-80		0-16 bar	G3/8B		1/50	100	
M1-80		0-20 bar	G3/8B		1/50	100	
M1-80		0-25 bar	G3/8B		1/50	100	
M1-80		0-40 bar	G3/8B		1/50	100	
M1-80		0-60 bar	G3/8B		1/50	100	
M1-80		0-100 bar	G3/8B		1/50	100	
M1-80		0-160 bar	G3/8B		1/50	100	
M1-80		0-250 bar	G3/8B		1/50	100	
M1-80		0-315 bar	G3/8B		1/50	100	
M1-80		0-400 bar	G3/8B		1/50	100	

Opzioni : vedi pagina 60

PER APPLICAZIONI INDUSTRIALI GENERICHE. IDONEI PER FLUIDI GASSOSI E LIQUIDI, NON ALTAMENTE VISCOSI, CHE NON CRISTALLIZZANO E CHE NON INTACCANO LEGHE DI RAME



M1-100

Cassa in acciaio a secco DN100 Attacco radiale

Materiali

Cassa:	Acciaio verniciato nero
Trasparente:	Plastica trasparente
Quadrante:	Plastica bianca
Indice:	Plastica nera
Attacco:	Ottone lato quadro 12 mm
Elemento manometrico:	Molla Bourdon in lega di rame, saldatura in lega di stagno, ⩽ 60 bar molla C, > 60 bar molla a ricciolo
Movimento:	Ottone

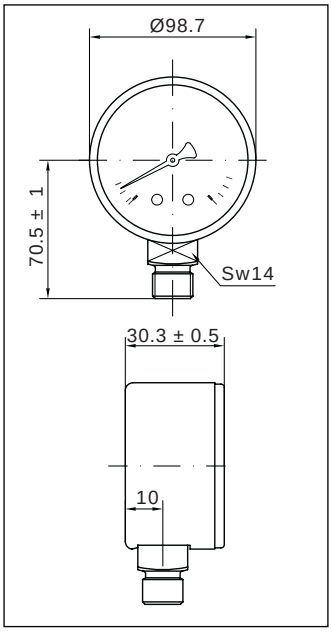

Caratteristiche tecniche

Norme di riferimento:	EN 837-1	
Pressione d'esercizio:	Statica:	75 % del valore di fondo scala
	Fluttuante:	60 % del valore di fondo scala
	Per brevi periodi:	fino al valore di fondo scala
Limiti di temperatura:	Ambiente:	-20 ... +60 °C
	Fluido:	+60 °C massimo
	Stoccaggio:	-20 ... +60 °C
Deriva termica:	±0,04%/1K rispetto a (+20°C)	
Classe di precisione:	cl. 2.5, cl. 1.6 a richiesta	
Grado di protezione:	IP 31 per EN 60 529 / IEC 529	
Peso individuale:	0.255 kg	

Denominazione	Codice	Scala	Attacco	Opzioni	Imballo/Conf.	Min.ord.	6uro
M1-100		-1/0 bar	G1/2B		1/30	90	
M1-100	PA540151	0-1 bar	G1/2B		1/30	90	
M1-100	PA540251	0-1.6 bar	G1/2B		1/30	90	
M1-100		0-2.5 bar	G1/2B		1/30	90	
M1-100		0-4 bar	G1/2B		1/30	90	
M1-100	PA550651	0-6 bar	G1/2B		1/30	90	
M1-100	PA5510BD00	0-10 bar	G1/2B		1/30	90	
M1-100		0-16 bar	G1/2B		1/30	90	
M1-100		0-20 bar	G1/2B		1/30	90	
M1-100		0-25 bar	G1/2B		1/30	90	
M1-100		0-40 bar	G1/2B		1/30	90	
M1-100		0-60 bar	G1/2B		1/30	90	
M1-100		0-100 bar	G1/2B		1/30	90	
M1-100		0-160 bar	G1/2B		1/30	90	
M1-100		0-250 bar	G1/2B		1/30	90	
M1-100		0-315 bar	G1/2B		1/30	90	
M1-100		0-400 bar	G1/2B		1/30	90	

Opzioni : vedi pagina 60

M1-50/63/80/100



Opzioni soggette a lotto minimo
R - *indice rosso regolabile sul trasparente in plastica*

M1-40/50/63/80/100

Solo per alte temperature versione in c.l. 2.5

Opzioni soggette a lotto minimo
T2 - *40°C/+90°C - Quadrante alluminio + Indice alluminio (QA+I)*
T1 - *40°C/+120°C - Quadrante alluminio + Indice alluminio+ anello cromato + trasparente in vetro (QA+I+A+VV)*

M1-40/50/63/80/100

Opzioni soggette a lotto minimo
Z - *Foro di passaggio 0.5mm*

M1-40/50/63/80/100



Opzioni soggette a lotto minimo
A+VV - *Anello cromato + trasparente in vetro*

M1-40/50/63/80/100



Opzioni soggette a lotto minimo
AT - *PTFE o-ring solo per filettature cilindriche*

M1-40/50/63/80/100

Opzioni soggette a lotto minimo
Quadranti personalizzati, altre scale e attacchi a richiesta

PER APPLICAZIONI INDUSTRIALI GENERICHE. IDONEI PER FLUIDI GASSOSI E LIQUIDI, NON ALTAMENTE VISCOSI, CHE NON CRISTALLIZZANO E CHE NON INTACCANO LEGHE DI RAME



M3A-40

Cassa in acciaio a secco DN40 Attacco posteriore

Materiali

Cassa:	Acciaio verniciato nero
Trasparente:	Plastica trasparente
Quadrante:	Plastica bianca
Indice:	Plastica nera
Attacco:	Ottone lato quadro 12 mm
Elemento manometrico:	Molla Bourdon in lega di rame, saldatura in lega di stagno, ⩽ 60 bar molla C, > 60 bar molla a ricciolo
Movimento:	Ottone

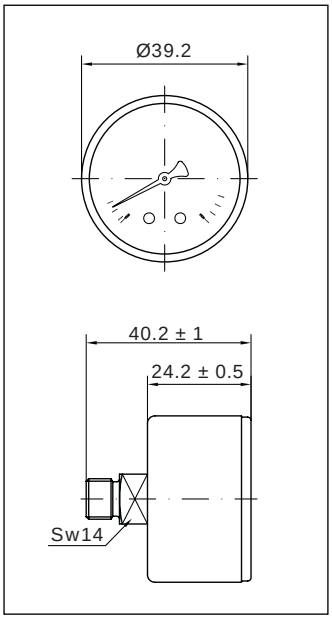

Caratteristiche tecniche

Norme di riferimento:	EN 837-1	
Pressione d'esercizio:	Statica:	75 % del valore di fondo scala
	Fluttuante:	60 % del valore di fondo scala
	Per brevi periodi:	fino al valore di fondo scala
Limiti di temperatura:	Ambiente:	-20 ... +60 °C
	Fluido:	+60 °C massimo
	Stoccaggio:	-20 ... +60 °C
Deriva termica:	±0,04%/1K rispetto a (+20°C)	
Classe di precisione:	cl. 2.5, cl. 1.6 a richiesta	
Grado di protezione:	IP 31 per EN 60 529 / IEC 529	
Peso individuale:	0.069 kg	

Denominazione	Codice	Scala	Attacco	Opzioni	Imballo/Conf.	Min.ord.	6uro
M3A-40		-1/0 bar	G1/8B		240/240	240	
M3A-40		0-1 bar	G1/8B		240/240	240	
M3A-40	PB140221	0-1.6 bar	G1/8B		240/240	240	
M3A-40		0-2.5 bar	G1/8B		240/240	240	
M3A-40	PB150421	0-4 bar	G1/8B		240/240	240	
M3A-40	PB150621	0-6 bar	G1/8B		240/240	240	
M3A-40	PB151021	0-10 bar	G1/8B		240/240	240	
M3A-40		0-16 bar	G1/8B		240/240	240	
M3A-40		0-20 bar	G1/8B		240/240	240	
M3A-40		0-25 bar	G1/8B		240/240	240	
M3A-40		0-40 bar	G1/8B		240/240	240	
M3A-40		0-60 bar	G1/8B		240/240	240	
M3A-40		0-100 bar	G1/8B		240/240	240	
M3A-40		0-160 bar	G1/8B		240/240	240	
M3A-40		0-250 bar	G1/8B		240/240	240	
M3A-40		0-315 bar	G1/8B		240/240	240	
M3A-40		0-400 bar	G1/8B		240/240	240	

Opzioni : vedi pagina 66

PER APPLICAZIONI INDUSTRIALI GENERICHE. IDONEI PER FLUIDI GASSOSI E LIQUIDI, NON ALTAMENTE VISCOSI, CHE NON CRISTALLIZZANO E CHE NON INTACCANO LEGHE DI RAME



M3A-50

Cassa in acciaio a secco DN50 Attacco posteriore

Materiali

Cassa:	Acciaio verniciato nero
Trasparente:	Plastica trasparente
Quadrante:	Plastica bianca
Indice:	Plastica nera
Attacco:	Ottone lato quadro 12 mm
Elemento manometrico:	Molla Bourdon in lega di rame, saldatura in lega di stagno, ⩽ 60 bar molla C, > 60 bar molla a ricciolo
Movimento:	Ottone

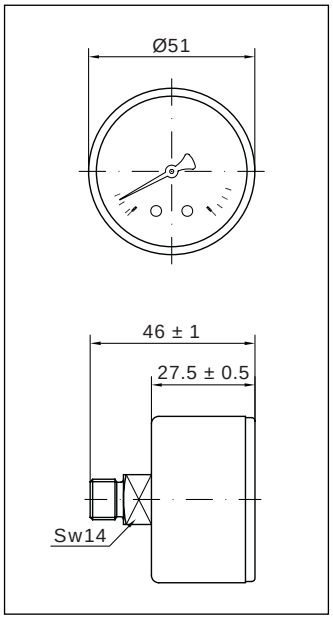

Caratteristiche tecniche

Norme di riferimento:	EN 837-1	
Pressione d'esercizio:	Statica:	75 % del valore di fondo scala
	Fluttuante:	60 % del valore di fondo scala
	Per brevi periodi:	fino al valore di fondo scala
Limiti di temperatura:	Ambiente	-20 ... +60 °C
	Fluido:	+60 °C massimo
	Stoccaggio:	-20 ... +60 °C
Deriva termica:	±0,04%/1K rispetto a (+20°C)	
Classe di precisione:	cl. 2.5, cl. 1.6 a richiesta	
Grado di protezione:	IP 31 per EN 60 529 / IEC 529	
Peso individuale:	0.116 kg	

Denominazione	Codice	Scala	Attacco	Opzioni	Imballo/Conf.	Min.ord.	€uro
M3A-50		-1/0 bar	G1/4B		100/100	300	
M3A-50		0-1 bar	G1/4B		100/100	300	
M3A-50		0-1.6 bar	G1/4B		100/100	300	
M3A-50		0-2.5 bar	G1/4B		100/100	300	
M3A-50	PB2504BB00	0-4 bar	G1/4B		100/100	300	
M3A-50		0-6 bar	G1/4B		100/100	300	
M3A-50		0-10 bar	G1/4B		100/100	300	
M3A-50		0-16 bar	G1/4B		100/100	300	
M3A-50		0-20 bar	G1/4B		100/100	300	
M3A-50		0-25 bar	G1/4B		100/100	300	
M3A-50		0-40 bar	G1/4B		100/100	300	
M3A-50		0-60 bar	G1/4B		100/100	300	
M3A-50		0-100 bar	G1/4B		100/100	300	
M3A-50		0-160 bar	G1/4B		100/100	300	
M3A-50		0-250 bar	G1/4B		100/100	300	
M3A-50		0-315 bar	G1/4B		100/100	300	
M3A-50		0-400 bar	G1/4B		100/100	300	

Opzioni : vedi pagina 66

PER APPLICAZIONI INDUSTRIALI GENERICHE. IDONEI PER FLUIDI GASSOSI E LIQUIDI, NON ALTAMENTE VISCOSI, CHE NON CRISTALLIZZANO E CHE NON INTACCANO LEGHE DI RAME



M3A-63

Cassa in acciaio a secco DN63 Attacco posteriore

Materiali

Cassa:	Acciaio verniciato nero
Trasparente:	Plastica trasparente
Quadrante:	Plastica bianca
Indice:	Plastica nera
Attacco:	Ottone lato quadro 14 mm
Elemento manometrico:	Molla Bourdon in lega di rame, saldatura in lega di stagno, ⩽ 60 bar molla C, > 60 bar molla a ricciolo
Movimento:	Ottone

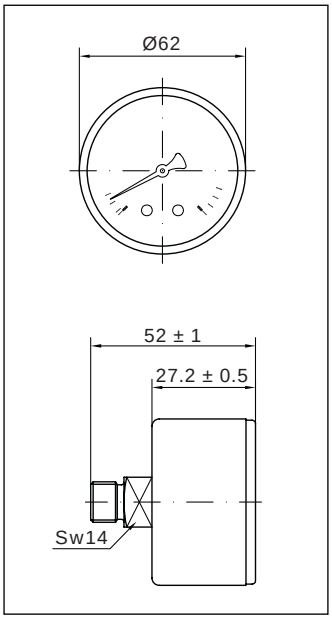

Caratteristiche tecniche

Norme di riferimento:	EN 837-1	
Pressione d'esercizio:	Statica:	75 % del valore di fondo scala
	Fluttuante:	60 % del valore di fondo scala
	Per brevi periodi:	fino al valore di fondo scala
Limiti di temperatura:	Ambiente:	-20 ... +60 °C
	Fluido:	+60 °C massimo
	Stoccaggio:	-20 ... +60 °C
Deriva termica:	±0,04%/1K rispetto a (+20°C)	
Classe di precisione:	cl. 2.5, cl. 1.6 a richiesta	
Grado di protezione:	IP 31 per EN 60 529 / IEC 529	
Peso individuale:	0.126 kg	

Denominazione	Codice	Scala	Attacco	Opzioni	Imballo/Conf.	Min.ord.	6uro
M3A-63		-1/0 bar	G1/4B		100/100	300	
M3A-63		0-1 bar	G1/4B		100/100	300	
M3A-63		0-1.6 bar	G1/4B		100/100	300	
M3A-63		0-2.5 bar	G1/4B		100/100	300	
M3A-63		0-4 bar	G1/4B		100/100	300	
M3A-63		0-6 bar	G1/4B		100/100	300	
M3A-63		0-10 bar	G1/4B		100/100	300	
M3A-63		0-16 bar	G1/4B		100/100	300	
M3A-63		0-20 bar	G1/4B		100/100	300	
M3A-63		0-25 bar	G1/4B		100/100	300	
M3A-63		0-40 bar	G1/4B		100/100	300	
M3A-63		0-60 bar	G1/4B		100/100	300	
M3A-63		0-100 bar	G1/4B		100/100	300	
M3A-63		0-160 bar	G1/4B		100/100	300	
M3A-63		0-250 bar	G1/4B		100/100	300	
M3A-63		0-315 bar	G1/4B		100/100	300	
M3A-63		0-400 bar	G1/4B		100/100	300	

Opzioni : vedi pagina 66

PER APPLICAZIONI INDUSTRIALI GENERICHE, IN LUOGHI INTERNI. IDONEI PER FLUIDI GASSOSI E LIQUIDI, NON ALTAMENTE VISCOSI, CHE NON CRISTALLIZZANO E CHE NON INTACCANO LEGHE DI RAME



M3A-80

Cassa in acciaio a secco DN80 Attacco posteriore

Materiali

Cassa:	Acciaio verniciato nero
Trasparente:	Plastica trasparente
Quadrante:	Plastica bianca
Indice:	Plastica nera
Attacco:	Ottone lato quadro 14 mm
Elemento manometrico:	Molla Bourdon in lega di rame, saldatura in lega di stagno, ⩽ 60 bar molla C, > 60 bar molla a ricciolo
Movimento:	Ottone

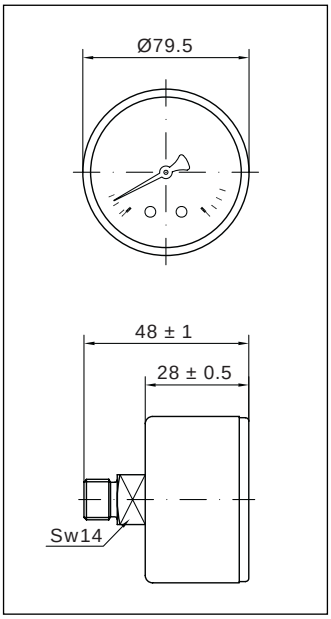

Caratteristiche tecniche

Norme di riferimento:	EN 837-1	
Pressione d'esercizio:	Statica:	75 % del valore di fondo scala
	Fluttuante:	60 % del valore di fondo scala
	Per brevi periodi:	fino al valore di fondo scala
Limiti di temperatura:	Ambiente	-20 ... +60 °C
	Fluido:	+60 °C massimo
	Stoccaggio:	-20 ... +60 °C
Deriva termica:	±0,04%/1K rispetto a (+20°C)	
Classe di precisione:	cl. 2.5, cl. 1.6 a richiesta	
Grado di protezione:	IP 31 per EN 60 529 / IEC 529	
Peso individuale:	0.156 kg	

Denominazione	Codice	Scala	Attacco	Opzioni	Imballo/Conf.	Min.ord.	6uro
M3A-80		-1/0 bar	G1/4B		50/50	100	
M3A-80		0-1 bar	G1/4B		50/50	100	
M3A-80		0-1.6 bar	G1/4B		50/50	100	
M3A-80		0-2.5 bar	G1/4B		50/50	100	
M3A-80	PB450407	0-4 bar	G1/4B		50/50	100	
M3A-80		0-6 bar	G1/4B		50/50	100	
M3A-80		0-10 bar	G1/4B		50/50	100	
M3A-80		0-16 bar	G1/4B		50/50	100	
M3A-80		0-20 bar	G1/4B		50/50	100	
M3A-80		0-25 bar	G1/4B		50/50	100	
M3A-80		0-40 bar	G1/4B		50/50	100	
M3A-80		0-60 bar	G1/4B		50/50	100	
M3A-80		0-100 bar	G1/4B		50/50	100	
M3A-80		0-160 bar	G1/4B		50/50	100	
M3A-80		0-250 bar	G1/4B		50/50	100	
M3A-80		0-315 bar	G1/4B		50/50	100	
M3A-80		0-400 bar	G1/4B		50/50	100	

Opzioni : vedi pagina 66

PER APPLICAZIONI INDUSTRIALI GENERICHE, IN LUOGHI INTERNI. IDONEI PER FLUIDI GASSOSI E LIQUIDI, NON ALTAMENTE VISCOSI, CHE NON CRISTALLIZZANO E CHE NON INTACCANO LEGHE DI RAME



M3A-100

Cassa in acciaio a secco DN100 Attacco posteriore

Materiali

Cassa:	Acciaio verniciato nero
Trasparente:	Plastica trasparente
Quadrante:	Plastica bianca
Indice:	Plastica nera
Attacco:	Ottone lato quadro 14 mm
Elemento manometrico:	Molla Bourdon in lega di rame, saldatura in lega di stagno, ⩽ 60 bar molla C, > 60 bar molla a ricciolo
Movimento:	Ottone

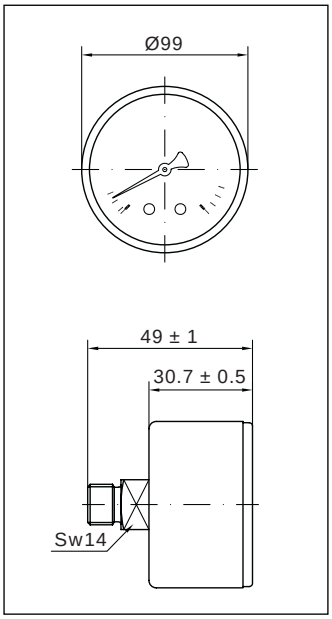

Caratteristiche tecniche

Norme di riferimento:	EN 837-1	
Pressione d'esercizio:	Statica:	75 % del valore di fondo scala
	Fluttuante:	60 % del valore di fondo scala
	Per brevi periodi:	fino al valore di fondo scala
Limiti di temperatura:	Ambiente:	-20 ... +60 °C
	Fluido:	+60 °C massimo
	Stoccaggio:	-20 ... +60 °C
Deriva termica:	±0,04%/1K rispetto a (+20°C)	
Classe di precisione:	cl. 2.5, cl. 1.6 a richiesta	
Grado di protezione:	IP 31 per EN 60 529 / IEC 529	
Peso individuale:	0.176 kg	

Denominazione	Codice	Scala	Attacco	Opzioni	Imballo/Conf.	Min.ord.	6uro
M3A-100		-1/0 bar	G1/4B		1/30	90	
M3A-100		0-1 bar	G1/4B		1/30	90	
M3A-100		0-1.6 bar	G1/4B		1/30	90	
M3A-100		0-2.5 bar	G1/4B		1/30	90	
M3A-100		0-4 bar	G1/4B		1/30	90	
M3A-100		0-6 bar	G1/4B		1/30	90	
M3A-100		0-10 bar	G1/4B		1/30	90	
M3A-100		0-16 bar	G1/4B		1/30	90	
M3A-100		0-20 bar	G1/4B		1/30	90	
M3A-100		0-25 bar	G1/4B		1/30	90	
M3A-100		0-40 bar	G1/4B		1/30	90	
M3A-100		0-60 bar	G1/4B		1/30	90	
M3A-100		0-100 bar	G1/4B		1/30	90	
M3A-100		0-160 bar	G1/4B		1/30	90	
M3A-100		0-250 bar	G1/4B		1/30	90	
M3A-100		0-315 bar	G1/4B		1/30	90	
M3A-100		0-400 bar	G1/4B		1/30	90	

Opzioni : vedi pagina 66

M3A-50/63/80/100



Opzioni soggette a lotto minimo
R - *indice rosso regolabile sul trasparente*

M3A-40/50/63/80/100

Opzioni soggette a lotto minimo
Z - *Foro di passaggio 0.5mm*

M3A-40/50/63/80/100

Solo per alte temperature versione in c.l. 2.5

Opzioni soggette a lotto minimo
T2 - *40°C/+90°C - Quadrante alluminio + Indice alluminio (QA+I)*
T1 - *40°C/+120°C - Quadrante alluminio + Indice alluminio + anello cromato + trasparente in vetro (QA+I+A+VV)*

M3A-40/50/63/80/100



Opzioni soggette a lotto minimo
A+VV - *Anello cromato + trasparente in vetro*

M3A-40/50/63/80/100



Opzioni soggette a lotto minimo
AT - *PTFE o-ring solo per filettature cilindriche*

M3A-40/50/63/80/100

Opzioni soggette a lotto minimo
Quadranti personalizzati, altre scale e attacchi a richiesta

PER APPLICAZIONI INDUSTRIALI GENERICHE, IN LUOGHI INTERNI. IDONEI PER FLUIDI GASSOSI E LIQUIDI, NON ALTAMENTE VISCOSI, CHE NON CRISTALLIZZANO E CHE NON INTACCANO LEGHE DI RAME



M3B-40

Cassa in acciaio a secco DN40 Attacco posteriore per montaggio a pannello con flangia 3 fori

Materiali

Cassa:	Acciaio verniciato nero
Flangia 3 fori:	Acciaio cromato
Trasparente:	Plastica trasparente
Quadrante:	Plastica bianca
Indice:	Plastica nera
Attacco:	Ottone lato quadro 12 mm
Elemento manometrico:	Molla Bourdon in lega di rame, saldatura in lega di stagno, molla C
Movimento:	Ottone

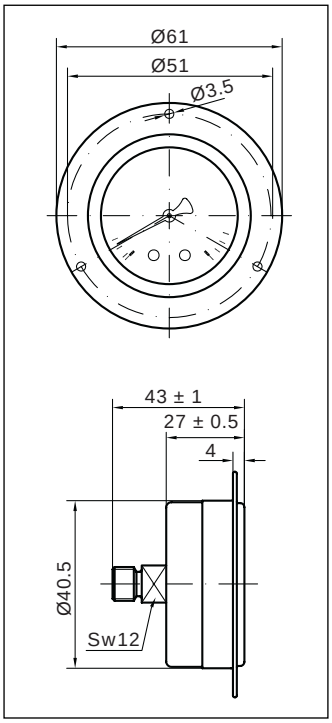

Caratteristiche tecniche

Norme di riferimento:	EN 837-1	
Pressione d'esercizio:	Statica:	75 % del valore di fondo scala
	Fluttuante:	60 % del valore di fondo scala
	Per brevi periodi:	fino al valore di fondo scala
Limiti di temperatura:	Ambiente:	-20 ... +60 °C
	Fluido:	+60 °C massimo
	Stoccaggio:	-20 ... +60 °C
Deriva termica:	±0,04%/1K rispetto a (+20°C)	
Classe di precisione:	cl. 2.5, cl. 1.6 a richiesta	
Grado di protezione:	IP 43 per EN 60 529 / IEC 529	
Peso individuale:	0.086 kg	

Denominazione	Codice	Scala		Attacco	Opzioni	Imballo/Conf.	Min.ord.	6uro
M3B-40	PC1401EE00	-1/0	bar/in Hg	R1/8	D+LF+C*	100/100	10	
M3B-40	PC140117LF	0-1	bar/psi	R1/8	D+LF+C*	100/100	10	
M3B-40		0-1.6	bar/psi	R1/8		100/100	100	
M3B-40	PC150317LF	0-2.5	bar/psi	R1/8	D+LF+C*	100/100	10	
M3B-40	PC150417LF	0-4	bar/psi	R1/8	D+LF+C*	100/100	10	
M3B-40	PC150617LF	0-6	bar/psi	R1/8	D+LF+C*	100/100	10	
M3B-40	PC151017LF	0-10	bar/psi	R1/8	D+LF+C*	100/100	10	
M3B-40	PC151217LF	0-12	bar/psi	R1/8	D+LF+C*	100/100	10	
M3B-40	PC1516DE01	0-16	bar/psi	R1/8	D+C*	100/100	100	
M3B-40	PC152017	0-20	bar/psi	R1/8	D+C*	100/100	100	
M3B-40		0-25	bar/psi	R1/8		100/100	100	
M3B-40		0-40	bar/psi	R1/8		100/100	100	

***** D = Doppia scala bar/psi LF= Logo Fimet sul quadrante C = Classe di precisione 1.6

Opzioni : vedi pagina 70

PER APPLICAZIONI INDUSTRIALI GENERICHE, IN LUOGHI INTERNI. IDONEI PER FLUIDI GASSOSI E LIQUIDI, NON ALTAMENTE VISCOSI, CHE NON CRISTALLIZZANO E CHE NON INTACCANO LEGHE DI RAME



M3B-50

Cassa in acciaio a secco DN50 Attacco posteriore per montaggio a pannello con flangia 3 fori

Materiali

Cassa:	Acciaio verniciato nero
Flangia fori:	Acciaio cromato
Trasparente:	Plastica trasparente
Quadrante:	Plastica bianca
Indice:	Plastica nera
Attacco:	Ottone lato quadro 12 mm
Elemento manometrico:	Molla Bourdon in lega di rame, saldatura in lega di stagno, molla C
Movimento:	Ottone

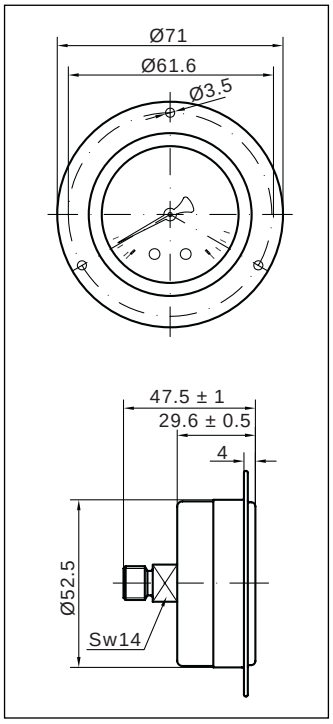

Caratteristiche tecniche

Norme di riferimento:	EN 837-1	
Pressione d'esercizio:	Statica:	75 % del valore di fondo scala
	Fluttuante:	60 % del valore di fondo scala
	Per brevi periodi:	fino al valore di fondo scala
Limiti di temperatura:	Ambiente:	-20 ... +60 °C
	Fluido:	+60 °C massimo
	Stoccaggio:	-20 ... +60 °C
Deriva termica:	±0,04%/1K rispetto a (+20°C)	
Classe di precisione:	cl. 2.5, cl. 1.6 a richiesta	
Grado di protezione:	IP 43 per EN 60 529 / IEC 529	
Peso individuale:	0.126 kg	

Denominazione	Codice	Scala		Attacco	Opzioni	Imballo/Conf.	Min.ord.	6uro
M3B-50	PC2401DE00	-1/0	bar/in Hg	R1/8	D+C*	100/100	100	
M3B-50	PC240117	0-1	bar/psi	R1/8	D+C*	100/100	100	
M3B-50		0-1.6	bar/psi	R1/8		100/100	100	
M3B-50	PC250317	0-2.5	bar/psi	R1/8	D+C*	100/100	100	
M3B-50	PC250417	0-4	bar/psi	R1/8	D+C*	100/100	100	
M3B-50	PC250617	0-6	bar/psi	R1/8	D+C*	100/100	100	
M3B-50	PC251017	0-10	bar/psi	R1/8	D+C*	100/100	100	
M3B-50	PC251217	0-12	bar/psi	R1/8	D+C*	100/100	100	
M3B-50		0-16	bar/psi	R1/8		100/100	100	
M3B-50		0-20	bar/psi	R1/8		100/100	100	
M3B-50		0-25	bar/psi	R1/8		100/100	100	
M3B-50		0-40	bar/psi	R1/8		100/100	100	

***** *D = Doppia scala bar/psi* *C = Classe di precisione 1.6*

Opzioni : vedi pagina 70

PER APPLICAZIONI INDUSTRIALI GENERICHE, IN LUOGHI INTERNI. IDONEI PER FLUIDI GASSOSI E LIQUIDI, NON ALTAMENTE VISCOSI, CHE NON CRISTALLIZZANO E CHE NON INTACCANO LEGHE DI RAME



M3B-63

Cassa in acciaio a secco DN63 Attacco posteriore per montaggio a pannello con flangia 3 fori

Materiali

Cassa:	Acciaio verniciato nero
Flangia fori:	Acciaio cromato
Trasparente:	Plastica trasparente
Quadrante:	Plastica bianca
Indice:	Plastica nera
Attacco:	Ottone lato quadro 12 mm
Elemento manometrico:	Molla Bourdon in lega di rame, saldatura in lega di stagno, molla C
Movimento:	Ottone

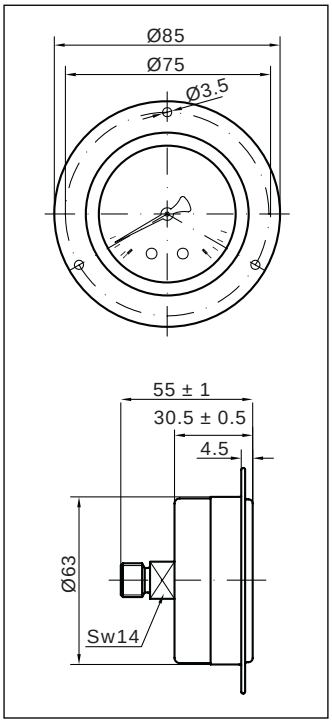

Caratteristiche tecniche

Norme di riferimento:	EN 837-1	
Pressione d'esercizio:	Statica:	75 % del valore di fondo scala
	Fluttuante:	60 % del valore di fondo scala
	Per brevi periodi:	fino al valore di fondo scala
Limiti di temperatura:	Ambiente:	-20 ... +60 °C
	Fluido:	+60 °C massimo
	Stoccaggio:	-20 ... +60 °C
Deriva termica:	±0,04%/1K rispetto a (+20°C)	
Classe di precisione:	cl. 2.5, cl. 1.6 a richiesta	
Grado di protezione:	IP 43 per EN 60 529 / IEC 529	
Peso individuale:	0.126 kg	

Denominazione	Codice	Scala		Attacco	Opzioni	Imballo/Conf.	Min.ord.	6uro
M3B-63	PC3401EF00	-1/0	bar/in Hg	R1/4	D+LF+C*	1/50	1	
M3B-63	PC340118LF	0-1	bar/psi	R1/4	D+LF+C*	1/50	1	
M3B-63		0-1.6	bar/psi	R1/4		1/50	100	
M3B-63	PC350318LF	0-2.5	bar/psi	R1/4	D+LF+C*	1/50	1	
M3B-63	PC350418LF	0-4	bar/psi	R1/4	D+LF+C*	1/50	1	
M3B-63	PC350618LF	0-6	bar/psi	R1/4	D+LF+C*	1/50	1	
M3B-63	PC351018LF	0-10	bar/psi	R1/4	D+LF+C*	1/50	1	
M3B-63	PC351218LF	0-12	bar/psi	R1/4	D+LF+C*	1/50	1	
M3B-63	PC351618	0-16	bar/psi	R1/4	D+C*	1/50	100	
M3B-63	PC352018	0-20	bar/psi	R1/4	D+C*	1/50	100	
M3B-63	PC3525DF00	0-25	bar/psi	R1/4	D+LF+C*	1/50	100	
M3B-63		0-40	bar/psi	R1/4		1/50	100	

***** *D = Doppia scala bar/psi* *LF= Logo Fimet sul quadrante* *C = Classe di precisione 1.6*

Opzioni : vedi pagina 70

M3B-50/63



Opzioni soggette a lotto minimo
R - *indice rosso regolabile sul trasparente*

M3B-40/50/63

Opzioni soggette a lotto minimo
Z - *Foro di passaggio 0.5 mm*

M3B-40/50/63

Solo per alte temperature versione in c.l. 2.5

Opzioni soggette a lotto minimo
T2 - *40°C/+90°C - Quadrante alluminio + Indice alluminio (QA+I)*
T1 - *40°C/+120°C - Quadrante alluminio+ aluminium indice + anello cromato + trasparente in vetro (QA+I+VV)*

M3B-40/50/63



Opzioni soggette a lotto minimo
AT - *PTFE o-ring solo per filettature cilindriche*

M3B-40/50/63

Opzioni soggette a lotto minimo
Quadranti personalizzati, altre scale e attacchi a richiesta

PER APPLICAZIONI INDUSTRIALI GENERICHE, IN LUOGHI INTERNI. IDONEI PER FLUIDI GASSOSI E LIQUIDI, NON ALTAMENTE VISCOSI, CHE NON CRISTALLIZZANO E CHE NON INTACCANO LEGHE DI RAME



M3F-40

Cassa in acciaio a secco DN40 Attacco posteriore per montaggio a pannello con staffa

Materiali

Cassa:	Acciaio zincato
Flangia a cruscotto:	Ottone cromato
Trasparente:	Plastica trasparente
Quadrante:	Plastica bianca
Indice:	Plastica nera
Attacco:	Ottone lato quadro 12 mm
Elemento manometrico:	Molla Bourdon in lega di rame, saldatura in lega di stagno, molla C
Movimento:	Ottone

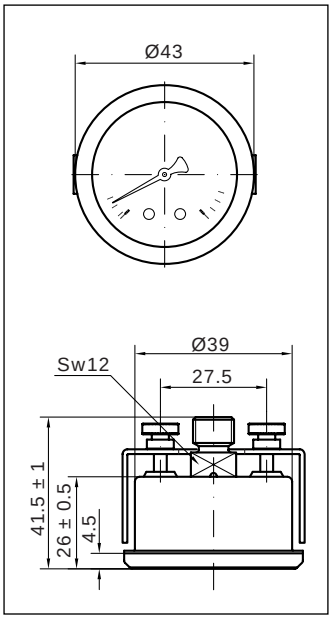

Caratteristiche tecniche

Norme di riferimento:	EN 837-1	
Pressione d'esercizio:	Statica:	75 % del valore di fondo scala
	Fluttuante:	60 % del valore di fondo scala
	Per brevi periodi:	fino al valore di fondo scala
Limiti di temperatura:	Ambiente:	-20 ... +60 °C
	Fluido:	+60 °C massimo
	Stoccaggio:	-20 ... +60 °C
Deriva termica:	±0,04%/1K rispetto a (+20°C)	
Classe di precisione:	cl. 2.5, cl. 1.6 a richiesta	
Grado di protezione:	IP 43 per EN 60 529 / IEC 529	
Peso individuale:	0.094 kg	

Denominazione	Codice	Scala		Attacco	Opzioni	Imballo/Conf.	Min.ord.	6uro
M3F-40	PD1401EE00	-1-0	bar/in Hg	R1/8	D+LF+C*	1/50	1	
M3F-40	PD140117LF	0-1	bar/psi	R1/8	D+LF+C*	1/50	1	
M3F-40	PD1402DE00	0-1.6	bar/psi	R1/8	D+C*	1/50	100	
M3F-40	PD150317LF	0-2.5	bar/psi	R1/8	D+LF+C*	1/50	1	
M3F-40	PD150417LF	0-4	bar/psi	R1/8	D+LF+C*	1/50	1	
M3F-40	PD150617LF	0-6	bar/psi	R1/8	D+LF+C*	1/50	1	
M3F-40	PD151017LF	0-10	bar/psi	R1/8	D+LF+C*	1/50	1	
M3F-40	PD151217LF	0-12	bar/psi	R1/8	D+LF+C*	1/50	1	
M3F-40	PD1516DE00	0-16	bar/psi	R1/8	D+LF+C*	1/50	100	
M3F-40	PD152017	0-20	bar/psi	R1/8	D+C*	1/50	100	
M3F-40		0-25	bar/psi	R1/8		1/50	100	
M3F-40		0-40	bar/psi	R1/8		1/50	100	

***** D = Doppia scala bar/psi LF= Logo Fimet sul quadrante C = Classe di precisione 1.6

Opzioni : vedi pagina 76

PER APPLICAZIONI INDUSTRIALI GENERICHE, IN LUOGHI INTERNI. IDONEI PER FLUIDI GASSOSI E LIQUIDI, NON ALTAMENTE VISCOSI, CHE NON CRISTALLIZZANO E CHE NON INTACCANO LEGHE DI RAME



M3F-50

Cassa in acciaio a secco DN50 Attacco posteriore per montaggio a pannello con staffa

Materiali

Cassa:	Acciaio zincato
Flangia a cruscotto:	Ottone cromato
Trasparente:	Plastica trasparente
Quadrante:	Plastica bianca
Indice:	Plastica nera
Attacco:	Ottone lato quadro 12 mm
Elemento manometrico:	Molla Bourdon in lega di rame, saldatura in lega di stagno, molla C
Movimento:	Ottone

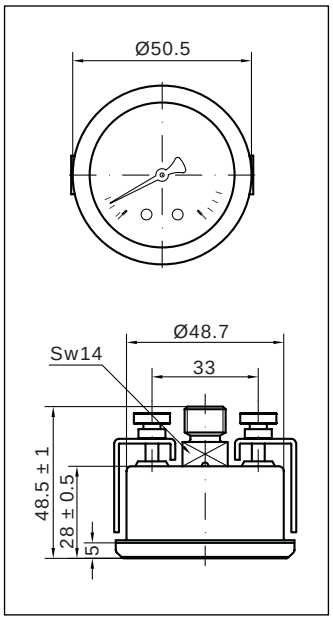

Caratteristiche tecniche

Norme di riferimento:	EN 837-1	
Pressione d'esercizio:	Statica:	75 % del valore di fondo scala
	Fluttuante:	60 % del valore di fondo scala
	Per brevi periodi:	fino al valore di fondo scala
Limiti di temperatura:	Ambiente:	-20 ... +60 °C
	Fluido:	+60 °C massimo
	Stoccaggio:	-20 ... +60 °C
Deriva termica:	±0,04%/1K rispetto a (+20°C)	
Classe di precisione:	cl. 2.5, cl. 1.6 a richiesta	
Grado di protezione:	IP 43 per EN 60 529 / IEC 529	
Peso individuale:	0.108 kg	

Denominazione	Codice	Scala		Attacco	Opzioni	Imballo/Conf.	Min.ord.	6uro
M3F-50	PD2401EE00	-1/0	bar/in Hg	R1/8	D+LF+C*	1/50	1	
M3F-50	PD240117LF	0-1	bar/psi	R1/8	D+LF+C*	1/50	100	
M3F-50	PD2402DE00	0-1.6	bar/psi	R1/8	D+C*	1/50	100	
M3F-50	PD250317LF	0-2.5	bar/psi	R1/8	D+LF+C*	1/50	1	
M3F-50	PD250417LF	0-4	bar/psi	R1/8	D+LF+C*	1/50	1	
M3F-50	PD250617LF	0-6	bar/psi	R1/8	D+LF+C*	1/50	1	
M3F-50	PD251017LF	0-10	bar/psi	R1/8	D+LF+C*	1/50	1	
M3F-50	PD251217LF	0-12	bar/psi	R1/8	D+LF+C*	1/50	1	
M3F-50	PD251617	0-16	bar/psi	R1/8	D+C*	1/50	100	
M3F-50		0-20	bar/psi	R1/8		1/50	100	
M3F-50		0-25	bar/psi	R1/8		1/50	100	
M3F-50	PD2540DE00	0-40	bar/psi	R1/8	D+LF+C*	1/50	100	

***** *D = Doppia scala bar/psi* *LF= Logo Fimet sul quadrante* *C = Classe di precisione 1.6*

Opzioni : vedi pagina 76

PER APPLICAZIONI INDUSTRIALI GENERICHE, IN LUOGHI INTERNI. IDONEI PER FLUIDI GASSOSI E LIQUIDI, NON ALTAMENTE VISCOSI, CHE NON CRISTALLIZZANO E CHE NON INTACCANO LEGHE DI RAME



M3F-63

Cassa in acciaio a secco DN63 Attacco posteriore per montaggio a pannello con staffa

Materiali

Cassa:	Acciaio zincato
Flangia a cruscotto:	Ottone cromato
Trasparente:	Plastica trasparente
Quadrante:	Plastica bianca
Indice:	Plastica nera
Attacco:	Ottone lato quadro 14 mm
Elemento manometrico:	Molla Bourdon in lega di rame, saldatura in lega di stagno, molla C
Movimento:	Ottone

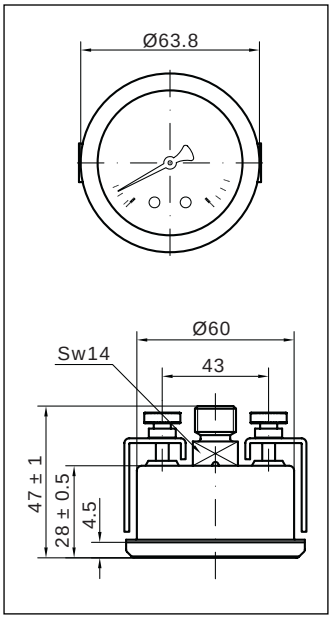

Caratteristiche tecniche

Norme di riferimento:	EN 837-1	
Pressione d'esercizio:	Statica:	75 % del valore di fondo scala
	Fluttuante:	60 % del valore di fondo scala
	Per brevi periodi:	fino al valore di fondo scala
Limiti di temperatura:	Ambiente:	-20 ... +60 °C
	Fluido:	+60 °C massimo
	Stoccaggio:	-20 ... +60 °C
Deriva termica:	±0,04%/1K rispetto a (+20°C)	
Classe di precisione:	cl. 2.5, cl. 1.6 a richiesta	
Grado di protezione:	IP 43 per EN 60 529 / IEC 529	
Peso individuale:	0.146 kg	

Denominazione	Codice	Scala		Attacco	Opzioni	Imballo/Conf.	Min.ord.	6uro
M3F-63	PD3401EF00	-1/0	bar/in Hg	R1/4	D+LF+C*	1/50	1	
M3F-63	PD340118LF	0-1	bar/psi	R1/4	D+LF+C*	1/50	100	
M3F-63		0-1.6	bar/psi	R1/4		1/50	100	
M3F-63	PD350318LF	0-2.5	bar/psi	R1/4	D+LF+C*	1/50	1	
M3F-63	PD350418LF	0-4	bar/psi	R1/4	D+LF+C*	1/50	1	
M3F-63	PD350618LF	0-6	bar/psi	R1/4	D+LF+C*	1/50	1	
M3F-63	PD351018LF	0-10	bar/psi	R1/4	D+LF+C*	1/50	1	
M3F-63	PD351218LF	0-12	bar/psi	R1/4	D+LF+C*	1/50	1	
M3F-63	PD3516DF00	0-16	bar/psi	R1/4	D+C*	1/50	100	
M3F-63	PD3520DF00	0-20	bar/psi	R1/4	D+LF+C*	1/50	100	
M3F-63		0-25	bar/psi	R1/4		1/50	100	
M3F-63	PD3540DF00	0-40	bar/psi	R1/4	D+LF+C*	1/50	100	
M3F-63	PD350417LF	0-4	bar/psi	R1/8	D+LF+C*	1/50	1	
M3F-63	PD350617LF	0-6	bar/psi	R1/8	D+LF+C*	1/50	1	
M3F-63	PD351017LF	0-10	bar/psi	R1/8	D+LF+C*	1/50	1	
M3F-63	PD351217LF	0-12	bar/psi	R1/8	D+LF+C*	1/50	1	

***** D = Doppia scala bar/psi LF= Logo Fimet sul quadrante C = Classe di precisione 1.6

Opzioni : vedi pagina 76

PER APPLICAZIONI INDUSTRIALI GENERICHE. IDONEI PER FLUIDI GASSOSI E LIQUIDI, NON ALTAMENTE VISCOSI, CHE NON CRISTALLIZZANO E CHE NON INTACCANO LEGHE DI RAME



M3F-80

Cassa in acciaio a secco DN80 Attacco posteriore per montaggio a pannello con staffa

Materiali

Cassa:	Acciaio zincato
Flangia a cruscotto:	Ottone cromato
Trasparente:	Plastica trasparente
Quadrante:	Plastica bianca
Indice:	Plastica nera
Attacco:	Ottone lato quadro 14 mm
Elemento manometrico:	Molla Bourdon in lega di rame, saldatura in lega di stagno, molla C
Movimento:	Ottone

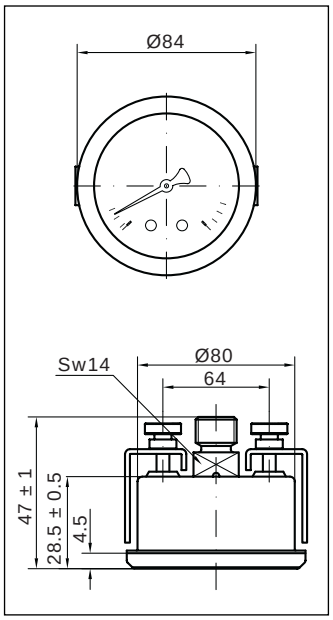

Caratteristiche tecniche

Norme di riferimento:	EN 837-1	
Pressione d'esercizio:	Statica:	75 % del valore di fondo scala
	Fluttuante:	60 % del valore di fondo scala
	Per brevi periodi:	fino al valore di fondo scala
Limiti di temperatura:	Ambiente:	-20 ... +60 °C
	Fluido:	+60 °C massimo
	Stoccaggio:	-20 ... +60 °C
Deriva termica:	±0,04%/1K rispetto a (+20°C)	
Classe di precisione:	cl. 2.5, cl. 1.6 a richiesta	
Grado di protezione:	IP 43 per EN 60 529 / IEC 529	
Peso individuale:	0.248 kg	

Denominazione	Codice	Scala	Attacco	Opzioni	Imballo/Conf.	Min.ord.	6uro
M3F-80		-1/0 bar	R1/4		1/18	54	
M3F-80		0-1 bar	R1/4		1/18	54	
M3F-80		0-1.6 bar	R1/4		1/18	54	
M3F-80		0-2.5 bar	R1/4		1/18	54	
M3F-80		0-4 bar	R1/4		1/18	54	
M3F-80		0-6 bar	R1/4		1/18	54	
M3F-80	PD4510BF00	0-10 bar	R1/4		1/18	54	
M3F-80		0-12 bar	R1/4		1/18	54	
M3F-80		0-16 bar	R1/4		1/18	54	
M3F-80		0-20 bar	R1/4		1/18	54	
M3F-80		0-25 bar	R1/4		1/18	54	
M3F-80	PD4540BF00	0-40 bar	R1/4		1/18	54	

Opzioni : vedi pagina 76

PER APPLICAZIONI INDUSTRIALI GENERICHE. IDONEI PER FLUIDI GASSOSI E LIQUIDI, NON ALTAMENTE VISCOSI, CHE NON CRISTALLIZZANO E CHE NON INTACCANO LEGHE DI RAME



M3F-100

Cassa in acciaio a secco DN100 Attacco posteriore per montaggio a pannello con staffa

Materiali

Cassa:	Acciaio zincato
Flangia a cruscotto:	Ottone cromato
Trasparente:	Plastica trasparente
Quadrante:	Plastica bianca
Indice:	Plastica nera
Attacco:	Ottone lato quadro 14 mm
Elemento manometrico:	Molla Bourdon in lega di rame, saldatura in lega di stagno, molla C
Movimento:	Ottone

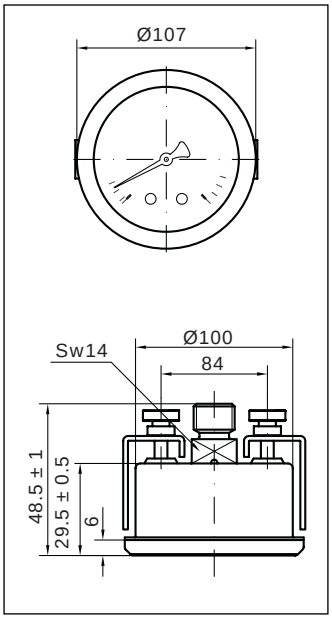

Caratteristiche tecniche

Norme di riferimento:	EN 837-1	
Pressione d'esercizio:	Statica:	75 % del valore di fondo scala
	Fluttuante:	60 % del valore di fondo scala
	Per brevi periodi:	fino al valore di fondo scala
Limiti di temperatura:	Ambiente:	-20 ... +60 °C
	Fluido:	+60 °C massimo
	Stoccaggio:	-20 ... +60 °C
Deriva termica:	±0,04%/1K rispetto a (+20°C)	
Classe di precisione:	cl. 2.5, cl. 1.6 a richiesta	
Grado di protezione:	IP 43 per EN 60 529 / IEC 529	
Peso individuale:	0.181 kg	

Denominazione	Codice	Scala	Attacco	Opzioni	Imballo/Conf.	Min.ord.	6uro
M3F-100		-1/0 bar	R1/4		1/18	36	
M3F-100		0-1 bar	R1/4		1/18	36	
M3F-100		0-1.6 bar	R1/4		1/18	36	
M3F-100		0-2.5 bar	R1/4		1/18	36	
M3F-100		0-4 bar	R1/4		1/18	36	
M3F-100		0-6 bar	R1/4		1/18	36	
M3F-100		0-10 bar	R1/4		1/18	36	
M3F-100		0-12 bar	R1/4		1/18	36	
M3F-100		0-16 bar	R1/4		1/18	36	
M3F-100		0-20 bar	R1/4		1/18	36	
M3F-100		0-25 bar	R1/4		1/18	36	
M3F-100		0-40 bar	R1/4		1/18	36	

Opzioni : vedi pagina 76

M3F-40/50/63/80/100

Opzioni soggette a lotto minimo
Z - *Foro di passaggio 0.5 mm*

M3F-40/50/63/80/100

Solo per alte temperature versione in c.l. 2.5

Opzioni soggette a lotto minimo
T2 - *40°C/+90°C - Quadrante alluminio + Indice alluminio (QA+I)*
T1 - *40°C/+120°C - Quadrante alluminio + Indice alluminio + anello cromato + trasparente in vetro (QA+I+VV)*

M3F-40/50/63/80/100



Opzioni soggette a lotto minimo
AT - *PTFE o-ring solo per filettature cilindriche*

M3F-40/50/63/80/100

Opzioni soggette a lotto minimo
Quadranti personalizzati, altre scale e attacchi a richiesta

PER APPLICAZIONI INDUSTRIALI GENERICHE. IDONEI PER FLUIDI GASSOSI E LIQUIDI, NON ALTAMENTE VISCOSI, CHE NON CRISTALLIZZANO E CHE NON INTACCANO LEGHE DI RAME



M1-40 INOX

Cassa in acciaio inox a secco DN40 Attacco radiale

Materiali

Cassa:	Acciaio inox 1.4301
Trasparente:	Plastica trasparente
Quadrante:	Plastica bianca
Indice:	Plastica nera
Attacco:	Ottone lato quadro 12 mm
Elemento manometrico:	Molla Bourdon in lega di rame, saldatura in lega di stagno, ⩽ 60 bar molla C, > 60 bar molla a ricciolo
Movimento:	Ottone

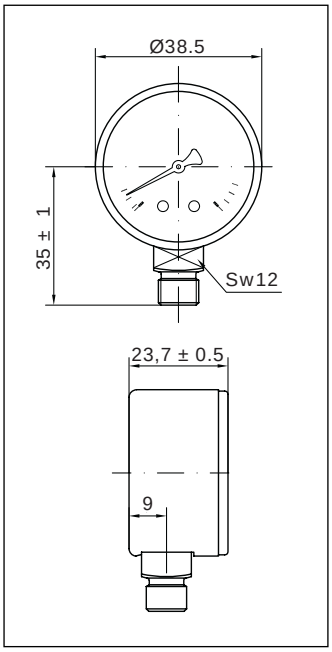

Caratteristiche tecniche

Norme di riferimento:	EN 837-1	
Pressione d'esercizio:	Statica:	75 % del valore di fondo scala
	Fluttuante:	60 % del valore di fondo scala
	Per brevi periodi:	fino al valore di fondo scala
Limiti di temperatura:	Ambiente:	-20 ... +60 °C
	Fluido:	+60 °C massimo
	Stoccaggio:	-20 ... +60 °C
Deriva termica:	±0,04%/1K rispetto a (+20°C)	
Classe di precisione:	cl. 2.5, cl. 1.6 a richiesta	
Grado di protezione:	IP 31 per EN 60 529 / IEC 529	
Peso individuale:	0.065 kg	

Denominazione	Codice	Scala	Attacco	Opzioni	Imballo/Conf.	Min.ord.	6uro
M1-40 INOX		0-1.6 bar	G1/8B		240/240	240	
M1-40 INOX		0-2.5 bar	G1/8B		240/240	240	
M1-40 INOX		0-4 bar	G1/8B		240/240	240	
M1-40 INOX		0-6 bar	G1/8B		240/240	240	
M1-40 INOX		0-10 bar	G1/8B		240/240	240	
M1-40 INOX		0-16 bar	G1/8B		240/240	240	
M1-40 INOX		0-20 bar	G1/8B		240/240	240	
M1-40 INOX		0-25 bar	G1/8B		240/240	240	
M1-40 INOX		0-40 bar	G1/8B		240/240	240	

Opzioni : vedi pagina 79

PER APPLICAZIONI INDUSTRIALI GENERICHE. IDONEI PER FLUIDI GASSOSI E LIQUIDI, NON ALTAMENTE VISCOSI, CHE NON CRISTALLIZZANO E CHE NON INTACCANO LEGHE DI RAME



M1-50 INOX

Cassa in acciaio inox a secco DN50 Attacco radiale

Materiali

Cassa:	Acciaio inox 1.4301
Trasparente:	Plastica trasparente
Quadrante:	Plastica bianca
Indice:	Plastica nera
Attacco:	Ottone lato quadro 12 mm
Elemento manometrico:	Molla Bourdon in lega di rame, saldatura in lega di stagno, ⩽ 60 bar molla C, > 60 bar molla a ricciolo
Movimento:	Ottone

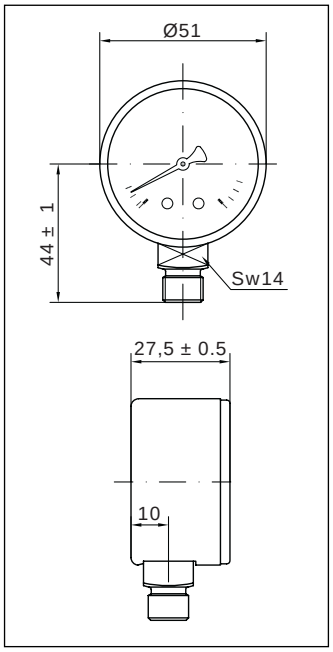

Caratteristiche tecniche

Norme di riferimento:	EN 837-1	
Pressione d'esercizio:	Statica:	75 % del valore di fondo scala
	Fluttuante:	60 % del valore di fondo scala
	Per brevi periodi:	fino al valore di fondo scala
Limiti di temperatura:	Ambiente:	-20 ... +60 °C
	Fluido:	+60 °C massimo
	Stoccaggio:	-20 ... +60 °C
Deriva termica:	±0,04%/1K rispetto a (+20°C)	
Classe di precisione:	cl. 2.5, cl. 1.6 a richiesta	
Grado di protezione:	IP 31 per EN 60 529 / IEC 529	
Peso individuale:	0.105 kg	

Denominazione	Codice	Scala	Attacco	Opzioni	Imballo/Conf.	Min.ord.	6uro
M1-50 INOX		-1/0 bar	G1/4B		100/100	300	
M1-50 INOX		0-1 bar	G1/4B		100/100	300	
M1-50 INOX		0-1.6 bar	G1/4B		100/100	300	
M1-50 INOX		0-2.5 bar	G1/4B		100/100	300	
M1-50 INOX		0-4 bar	G1/4B		100/100	300	
M1-50 INOX		0-6 bar	G1/4B		100/100	300	
M1-50 INOX		0-10 bar	G1/4B		100/100	300	
M1-50 INOX		0-16 bar	G1/4B		100/100	300	
M1-50 INOX		0-20 bar	G1/4B		100/100	300	
M1-50 INOX		0-25 bar	G1/4B		100/100	300	
M1-50 INOX		0-40 bar	G1/4B		100/100	300	

Opzioni : vedi pagina 79

M1- 50 INOX



Opzioni soggette a lotto minimo
R - *indice rosso regolabile sul trasparente*

M1- 40/50 INOX

Opzioni soggette a lotto minimo
Z - *Foro di passaggio 0.5 mm*

M1- 40/50 INOX

Solo per alte temperature versione in c.l. 2.5

Opzioni soggette a lotto minimo
T2 - *40°C/+90°C - Quadrante alluminio + Indice alluminio (QA+I)*
T1 - *40°C/+120°C - Quadrante alluminio + Indice alluminio + anello cromato + trasparente in vetro (QA+I+AX+VV)*

M1- 40/50 INOX



Opzioni soggette a lotto minimo
AX+VV - *Anello cromato + trasparente in vetro*

M1- 40/50 INOX



Opzioni soggette a lotto minimo
AT - *PTFE o-ring solo per filettature cilindriche*

M1- 40/50 INOX

Opzioni soggette a lotto minimo
Quadranti personalizzati, altre scale e attacchi a richiesta

PER APPLICAZIONI INDUSTRIALI GENERICHE. IDONEI PER FLUIDI GASSOSI E LIQUIDI, NON ALTAMENTE VISCOSI, CHE NON CRISTALLIZZANO E CHE NON INTACCANO LEGHE DI RAME



M3A-40 INOX

Cassa in acciaio inox a secco DN40 Attacco posteriore

Materiali

Cassa:	Acciaio inox 1.4301
Trasparente:	Plastica trasparente
Quadrante:	Plastica bianca
Indice:	Plastica nera
Attacco:	Ottone lato quadro 12 mm
Elemento manometrico:	Molla Bourdon in lega di rame, saldatura in lega di stagno, ⩽ 60 bar molla C, > 60 bar molla a ricciolo

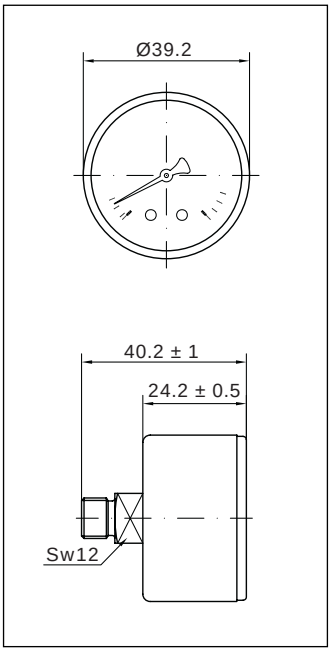

Caratteristiche tecniche

Norme di riferimento:	EN 837-1	
Pressione d'esercizio:	Statica:	75 % del valore di fondo scala
	Fluttuante:	60 % del valore di fondo scala
	Per brevi periodi:	fino al valore di fondo scala
Limiti di temperatura:	Ambiente:	-20 ... +60 °C
	Fluido:	+60 °C massimo
	Stoccaggio:	-20 ... +60 °C
Deriva termica:	±0,04%/1K rispetto a (+20°C)	
Classe di precisione:	cl. 2.5, cl. 1.6 a richiesta	
Grado di protezione:	IP 31 per EN 60 529 / IEC 529	
Peso individuale:	0.069 kg	

Denominazione	Codice	Scala	Attacco	Opzioni	Imballo/Conf.	Min.ord.	6uro
M3A-40 INOX		-1/0 bar	G1/8B		240/240	240	
M3A-40 INOX		0-1 bar	G1/8B		240/240	240	
M3A-40 INOX		0-1.6 bar	G1/8B		240/240	240	
M3A-40 INOX		0-2.5 bar	G1/8B		240/240	240	
M3A-40 INOX		0-4 bar	G1/8B		240/240	240	
M3A-40 INOX		0-6 bar	G1/8B		240/240	240	
M3A-40 INOX		0-10 bar	G1/8B		240/240	240	
M3A-40 INOX		0-16 bar	G1/8B		240/240	240	
M3A-40 INOX		0-20 bar	G1/8B		240/240	240	
M3A-40 INOX	PK1825BI00	0-25 bar	G1/8B		240/240	240	
M3A-40 INOX		0-40 bar	G1/8B		240/240	240	

Opzioni : vedi pagina 82

PER APPLICAZIONI INDUSTRIALI GENERICHE. IDONEI PER FLUIDI GASSOSI E LIQUIDI, NON ALTAMENTE VISCOSI, CHE NON CRISTALLIZZANO E CHE NON INTACCANO LEGHE DI RAME



M3A-50 INOX

Cassa in acciaio inox a secco DN50 Attacco posteriore

Materiali

Cassa:	Acciaio inox 1.4301
Trasparente:	Plastica trasparente
Quadrante:	Plastica bianca
Indice:	Plastica nera
Attacco:	Ottone lato quadro 12 mm
Elemento manometrico:	Molla Bourdon in lega di rame, saldatura in lega di stagno, ⩽ 60 bar molla C, > 60 bar molla a ricciolo
Movimento:	Ottone

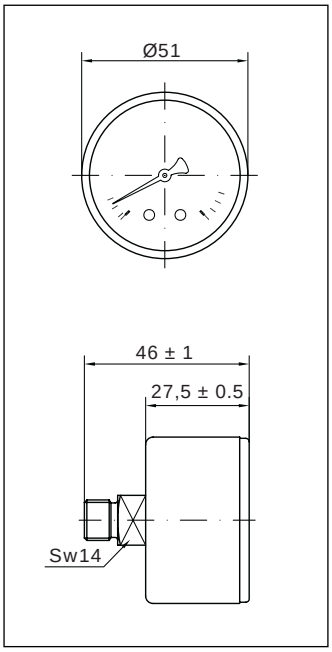

Caratteristiche tecniche

Norme di riferimento:	EN 837-1	
Pressione d'esercizio:	Statica:	75 % del valore di fondo scala
	Fluttuante:	60 % del valore di fondo scala
	Per brevi periodi:	fino al valore di fondo scala
Limiti di temperatura:	Ambiente:	-20 ... +60 °C
	Fluido:	+60 °C massimo
	Stoccaggio:	-20 ... +60 °C
Deriva termica:	±0,04%/1K rispetto a (+20°C)	
Classe di precisione:	cl. 2.5, cl. 1.6 a richiesta	
Grado di protezione:	IP 31 per EN 60 529 / IEC 529	
Peso individuale:	0.119 kg	

Denominazione	Codice	Scala	Attacco	Opzioni	Imballo/Conf.	Min.ord.	€uro
M3A-50 INOX		-1/0 bar		G1/4B	100/100	300	
M3A-50 INOX		0-1 bar		G1/4B	100/100	300	
M3A-50 INOX		0-1.6 bar		G1/4B	100/100	300	
M3A-50 INOX		0-2.5 bar		G1/4B	100/100	300	
M3A-50 INOX		0-4 bar		G1/4B	100/100	300	
M3A-50 INOX		0-6 bar		G1/4B	100/100	300	
M3A-50 INOX		0-10 bar		G1/4B	100/100	300	
M3A-50 INOX		0-16 bar		G1/4B	100/100	300	
M3A-50 INOX		0-20 bar		G1/4B	100/100	300	
M3A-50 INOX		0-25 bar		G1/4B	100/100	300	
M3A-50 INOX		0-40 bar		G1/4B	100/100	300	

Opzioni : vedi pagina 82

M3A-50 INOX



Opzioni soggette a lotto minimo
R - *indice rosso regolabile*

M3A-40/50 INOX

Solo per alte temperature versione in c.l. 2.5

Opzioni soggette a lotto minimo
T2 - *40°C/+90°C - Quadrante alluminio + Indice alluminio (QA+I)*
T1 - *40°C/+120°C - Quadrante alluminio + Indice alluminio + anello cromato + trasparente in vetro (QA+I+AX+VV)*

M3A-40/50 INOX

Opzioni soggette a lotto minimo
Z - *Foro di passaggio 0.5 mm*

M3A- 40/50 INOX



Opzioni soggette a lotto minimo
AX+VV - *Anello inox + trasparente in vetro*

M3A-40/50 INOX



Opzioni soggette a lotto minimo
AT - *PTFE o-ring solo per filettature cilindriche*

M3A-40/50 INOX

Opzioni soggette a lotto minimo
Quadranti personalizzati, altre scale e attacchi a richiesta



M1-ABS 63/QG

Cassa in plastica a secco DN63 Attacco radiale

Materiali

Cassa:	*Plastica nera*
Trasparente:	*Plastica trasparente*
Quadrante:	*Plastica bianca*
Indice:	*Plastica nera*
Attacco:	*Ottone lato quadro 14 mm*
Elemento manometrico:	*Molla Bourdon in lega di rame, saldatura in lega di stagno, molla C*
Movimento:	*Ottone*

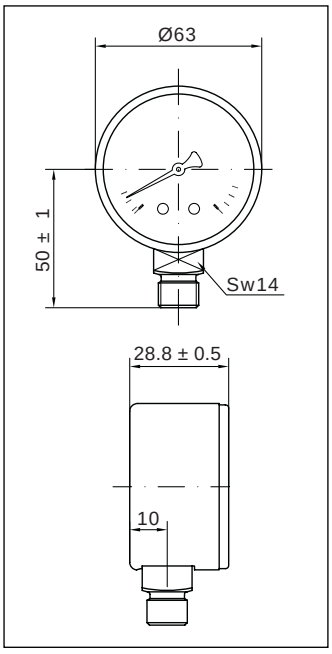

Caratteristiche tecniche

Norme di riferimento:	*EN 837-1*	
Pressione d'esercizio:	*Statica:*	*75 % del valore di fondo scala*
	Fluttuante:	*60 % del valore di fondo scala*
	Per brevi periodi:	*fino al valore di fondo scala*
Limiti di temperatura:	*Ambiente:*	*-20 ... +60 °C*
	Fluido:	*+60 °C massimo*
	Stoccaggio:	*-20 ... +60 °C*
Deriva termica:	*±0,04%/1K rispetto a (+20°C)*	
Classe di precisione:	*cl. 1.6*	
Grado di protezione:	*IP 31 per EN 60 529 / IEC 529*	
Peso individuale:	*0.089 kg*	

Denominazione	*Codice*	*Scala*	*Attacco*	*Opzioni*	*Imballo/Conf.*	*Min.ord.*	**6**uro
M1-ABS 63/QG	*PA32O061*	*0-12 bar/psi*	*R1/4*	*D+C+QG**	*100/100*	*300*	

***** *D = Doppia scala Bar/Psi* *C = Classe di precisione 1.6* *QG = Quadrante 4 colori*

Opzioni : vedi pagina 86



M3A-ABS 63/QG

Cassa in plastica a secco DN63 Attacco posteriore

Materiali

Cassa:	*Plastica nera*
Trasparente:	*Plastica trasparente*
Quadrante:	*Plastica bianca*
Indice:	*Plastica nera*
Attacco:	*Ottone lato quadro 14 mm*
Elemento manometrico:	*Molla Bourdon in lega di rame, saldatura in lega di stagno, molla C*
Movimento:	*Ottone*

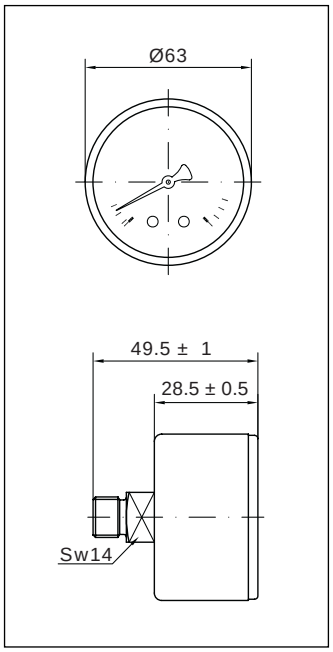

Caratteristiche tecniche

Norme di riferimento:	*EN 837-1*	
Pressione d'esercizio:	*Statica:*	*75 % del valore di fondo scala*
	Fluttuante:	*60 % del valore di fondo scala*
	Per brevi periodi:	*fino al valore di fondo scala*
Limiti di temperatura:	*Ambiente:*	*-20 ... +60 °C*
	Fluido:	*+60°C massimo*
	Stoccaggio:	*-20 ... +60 °C*
Deriva termica:	*±0,04%/1K rispetto a (+20°C)*	
Classe di precisione:	*cl. 1.6*	
Grado di protezione:	*IP 31 per EN 60 529 / IEC 529*	
Peso individuale:	*0.109 kg*	

Denominazione	Codice	Scala	Attacco	Opzioni	Imballo/Conf.	Min.ord.	6uro
M3A-ABS 63/QG	PB3212DF01	0-12 bar/psi	R1/4	D+C+QG*	100/100	300	

***** *D = Doppia scala Bar/Psi* *C = Classe di precisione 1.6* *QG = Quadrante 4 colori*

Opzioni : vedi pagina 86



M3A-ABS 80/QG

Cassa in plastica a secco DN80 Attacco posteriore

Materiali

Cassa:	*Plastica nera*
Trasparente:	*Plastica trasparente*
Quadrante:	*Plastica bianca*
Indice:	*Plastica nera*
Attacco:	*Ottone lato quadro 14 mm*
Elemento manometrico:	*Molla Bourdon in lega di rame, saldatura in lega di stagno, molla C*
Movimento:	*Ottone*

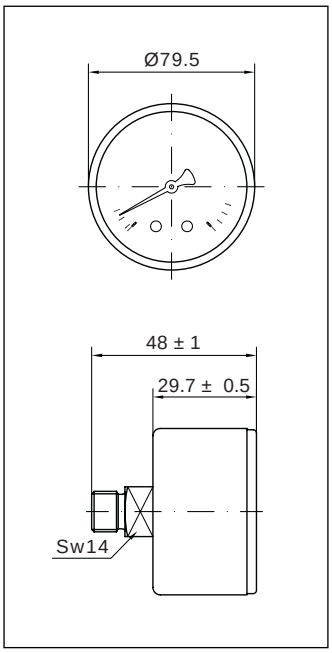

Caratteristiche tecniche

Norme di riferimento:	*EN 837-1*	
Pressione d'esercizio:	*Statica:*	*75 % del valore di fondo scala*
	Fluttuante:	*60 % del valore di fondo scala*
	Per brevi periodi:	*fino al valore di fondo scala*
Limiti di temperatura:	*Ambiente:*	*-20 ... +60 °C*
	Fluido:	*+60°C massimo*
	Stoccaggio:	*-20 ... +60 °C*
Deriva termica:	*±0,04%/1K rispetto a (+20°C)*	
Classe di precisione:	*cl. 1.6*	
Grado di protezione:	*IP 31 per EN 60 529 / IEC 529*	
Peso individuale:	*0.109 kg*	

Denominazione	Codice	Scala	Attacco	Opzioni	Imballo/Conf.	Min.ord.	6uro
M3A-ABS 80/QG	PB4210DF00	0-10 bar/psi	R1/4	D+C+QG*	1/50	100	

***** *D = Doppia scala Bar/Psi* *C = Classe di precisione 1.6* *QG = Quadrante 4 colori*

Opzioni : vedi pagina 86

M1-ABS 63/QG
M3A-ABS 63/QG



Denominazione	Codice	Descrizione
CP M1-63	PCUSGOM001	Custodia in gomma
CP M3A-63	PCUSGOM002	Custodia in gomma

M1-ABS 63/QG
M3A-ABS 63/80/QG

Opzioni soggette a lotto minimo
Quadranti personalizzati, altri attacchi a richiesta



M1-ABS 63/CEE

Cassa in plastica a secco DN63 Attacco radiale

Materiali

Cassa:	*Plastica nera*
Trasparente:	*Plastica trasparente, saldato a ultrasuoni*
Quadrante:	*Plastica bianca, senza fermo indice*
Indice:	*Alluminio nero, con punta a coltello*
Attacco:	*Ottone lato quadro 14mm*
Elemento manometrico:	*Molla Bourdon in lega di rame, saldatura in lega di stagno, molla C*
Movimento:	*Ottone*

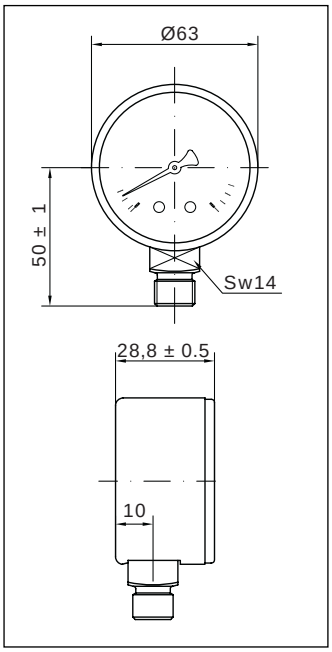

Caratteristiche tecniche

Direttiva:	*BGBI.15.58*	
Omologazione:	*D0818.08.01*	
Pressione d'esercizio:	*Statica:*	*75 % del valore di fondo scala*
	Fluttuante:	*60 % del valore di fondo scala*
	Per brevi periodi:	*fino al valore di fondo scala*
Limiti di temperatura:	*Ambiente:*	*-10 ... +40 °C*
	Fluido:	*+40 °C massimo*
	Stoccaggio:	*-20 ... +60 °C*
Deriva termica:	*±0,04%/1K rispetto a (+20°C)*	
Classe di precisione:	*cl. 0.08 ⩽ 4 bar, > 4bar cl. 1.6*	
Grado di protezione:	*IP 31 per EN 60 529 / IEC 529*	
Peso individuale:	*0.089 kg*	

Denominazione	*Codice*	*Scala*	*Attacco*	*Opzioni*	*Imballo/Conf.*	*Min.ord.*	**6**uro
M1-ABS 63/CEE	*PA3M1026*	*0-10 bar*	*R1/4*	*CEE+LF**	*100/100*	*300*	
M1-ABS 63/CEE	*PA3M1007*	*0-10 bar*	*G1/4B*	*CEE+LF**	*100/100*	*300*	

***** *CEE = Omologato CEE* *LF= Logo Fimet sul quadrante*

Opzioni : vedi pagina 89



M3A-ABS 63/CEE

Cassa in plastica a secco DN63 Attacco posteriore

Materiali

Cassa:	*Plastica nera*
Trasparente:	*Plastica trasparente, saldato a ultrasuoni*
Quadrante:	*Plastica bianca, senza fermo indice*
Indice:	*Alluminio nero, con punta a coltello*
Attacco:	*Ottone lato quadro 14 mm*
Elemento manometrico:	*Molla Bourdon in lega di rame, saldatura in lega di stagno, molla C*
Movimento:	*Ottone*

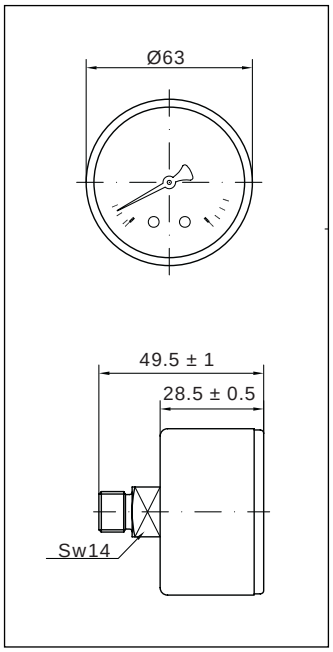

Caratteristiche tecniche

Direttiva:	*BGBI.15.58*	
Omologazione:	*D0818.08.01*	
Pressione d'esercizio:	*Statica:*	*75 % del valore di fondo scala*
	Fluttuante:	*60 % del valore di fondo scala*
	Per brevi periodi:	*fino al valore di fondo scala*
Limiti di temperatura:	*Ambiente:*	*-10 ... +40 °C*
	Fluido:	*+40 °C massimo*
	Stoccaggio:	*-20 ... +60 °C*
Deriva termica:	*±0,04%/1K rispetto a (+20°C)*	
Classe di precisione:	*cl. 0.08 ⩽ 4 bar, > 4bar cl. 1.6*	
Grado di protezione:	*IP 31 per EN 60 529 / IEC 529*	
Peso individuale:	*0.094 kg*	

Denominazione	Codice	Scala	Attacco	Opzioni	Imballo/Conf.	Min.ord.	6uro
M3A-ABS 63	PB3M1026	0-10 bar	R1/4	CEE+LF*	100/100	300	
M3A-ABS 63	PB3M1007	0-10 bar	G1/4B	CEE+LF*	100/100	300	

***** *CEE = Omologati CEE* *LF= Logo Fimet sul quadrante*

Opzioni : vedi pagina 89



M3A-80/CEE

Cassa in acciaio a secco DN80 Attacco posteriore

Materiali

Cassa + anello:	Acciaio verniciato nero, fissata con rivetti
Trasparente:	Plastica trasparente
Quadrante:	Plastica bianca, senza fermo indice
Indice:	Alluminio nero, con punta a coltello
Attacco:	Ottone lato quadro 14 mm
Elemento manometrico:	Molla Bourdon in lega di rame, saldatura in lega di stagno, molla C
Movimento:	Ottone

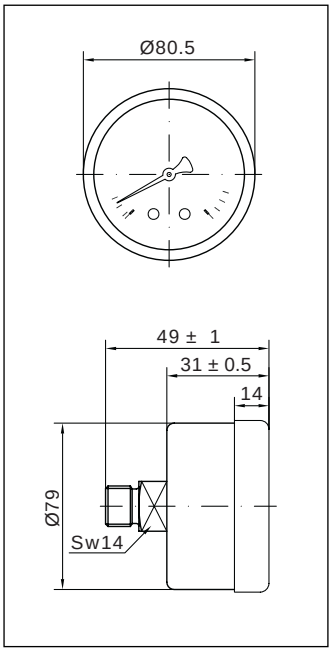

Caratteristiche tecniche

Direttiva:	BGBI.15.58	
Omologazione:	D0818.08.01	
Pressione d'esercizio:	Statica:	75 % del valore di fondo scala
	Fluttuante:	60 % del valore di fondo scala
	Per brevi periodi:	fino al valore di fondo scala
Limiti di temperatura:	Ambiente:	-10 ... +40 °C
	Fluido:	+40 °C massimo
	Stoccaggio:	-20 ... +60 °C
Deriva termica:	±0,04%/1K rispetto a (+20°C)	
Classe di precisione:	cl. 0.08 ⩽ 4 bar, > 4bar cl. 1.6	
Grado di protezione:	IP 31 per EN 60 529 / IEC 529	
Peso individuale:	0.156 kg	

Denominazione	Codice	Scala	Attacco	Opzioni	Imballo/Conf.	Min.ord.	6uro
M3A - 80 /CEE	PB4M10BF01	0-10 bar	R1/4	CEE+AN+LF*	1/50	100	

***** *CEE = Omologato CEE* *AN = Anello nero* *LF= Logo Fimet sul quadrante*

Opzioni : vedi sotto

OPZIONI

M1-ABS 63/CEE
M3A-ABS 63/CEE
M3A-80/CEE

Opzioni soggette a lotto minimo
Logo cliente sul quadrante, altri attacchi a richiesta

PER INDUSTRIA PNEUMATICA. IDONEI PER FLUIDI GASSOSI E LIQUIDI,
NON ALTAMENTE VISCOSI, CHE NON CRISTALLIZZANO E CHE NON INTACCANO LEGHE DI RAME



M3A-OTT 23

Cassa in ottone a secco DN23 Attacco posteriore

Materiali

Cassa/Attacco:	Ottone monoblocco
Trasparente:	Plastica trasparente
Quadrante:	Plastica bianca
Indice:	Plastica nera
Attacco:	Ottone lato quadro 22 mm
Elemento manometrico:	Molla Bourdon in lega di rame, saldatura in lega di stagno, molla C
Movimento:	Brevettato Ottone / Poliestere

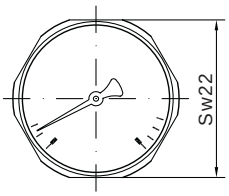

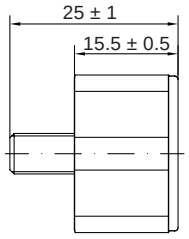

Caratteristiche tecniche

Norme di riferimento:	EN 837-1	
Pressione d'esercizio:	Statica:	75 % del valore di fondo scala
	Fluttuante:	60 % del valore di fondo scala
	Per brevi periodi:	fino al valore di fondo scala
Limiti di temperatura:	Ambiente:	-20 ... +60 °C
	Fluido:	+60 °C massimo
	Stoccaggio:	-20 ... +60 °C
Deriva termica:	±0,04%/1K rispetto a (+20°C)	
Classe di precisione:	cl. 4.0	
Grado di protezione:	IP 54 per EN 60 529 / IEC 529	
Peso individuale:	0.020 kg	

Denominazione	Codice	Scala	Attacco	Opzioni	Imballo/Conf.	Min.ord.	6uro
M3A-OTT 23	PBFR0D04BI00	0-4 bar	G1/8B		500/500	500	
M3A-OTT 23	PBFR0D06BI00	0-6 bar	G1/8B		500/500	500	
M3A-OTT 23	PBFR0D10BI00	0-10 bar	G1/8B		500/500	500	
M3A-OTT 23	PBFR0D16BI00	0-16 bar	G1/8B		500/500	500	

Opzioni : vedi pagina 92

PER INDUSTRIA PNEUMATICA. IDONEI PER FLUIDI GASSOSI E LIQUIDI,
NON ALTAMENTE VISCOSI, CHE NON CRISTALLIZZANO E CHE NON INTACCANO LEGHE DI RAME



M3A-ABS 23

Cassa in plastica a secco DN23 Attacco posteriore

Materiali

Cassa/Attacco:	Plastica nera, monoblocco
Trasparente:	Plastica trasparente
Quadrante:	Plastica bianca
Indice:	Plastica nera
Attacco:	Plastica lato esagono 14 mm
Elemento manometrico:	Molla Bourdon in lega di rame, saldatura in lega di stagno, molla C
Movimento:	Brevettato Ottone / Poliestere

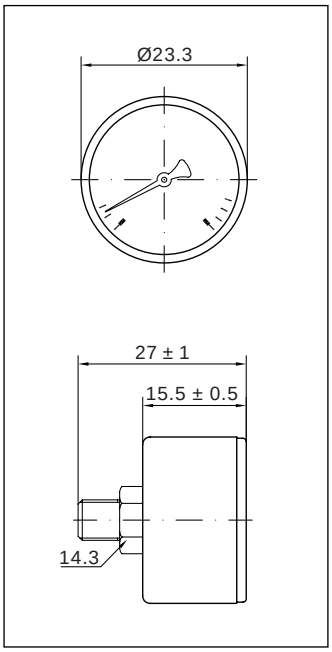

Caratteristiche tecniche

Norme di riferimento:	EN 837-1	
Pressione d'esercizio:	Statica:	75 % del valore di fondo scala
	Fluttuante:	60 % del valore di fondo scala
	Per brevi periodi:	fino al valore di fondo scala
Limiti di temperatura:	Ambiente:	-20 ... +60 °C
	Fluido:	+60 °C massimo
	Stoccaggio:	-20 ... +60 °C
Deriva termica:	±0,04%/1K rispetto a (+20°C)	
Classe di precisione:	cl. 4.0	
Grado di protezione:	IP 31 per EN 60 529 / IEC 529	
Peso individuale:	0.010 kg	

Denominazione	Codice	Scala	Attacco	Opzioni	Imballo/Conf.	Min.ord.	6uro
M3A-ABS 23		0-4 bar	G1/8B		500	500	
M3A-ABS 23		0-6 bar	G1/8B		500	500	
M3A-ABS 23		0-10 bar	G1/8B		500	500	
M3A-ABS 23		0-16 bar	G1/8B		500	500	

Opzioni : vedi pagina 92

M3A-OTT 23/NIC



Opzioni soggette a lotto minimo
Ottone nichelato

M3A-OTT 23
M3A-ABS 23

Opzioni soggette a lotto minimo
Z3 - Foro di passaggio 0.35 mm

M3A-OTT 23

Opzioni soggette a lotto minimo
Quadranti personalizzati, altre scale e attacchi a richiesta

M3A-ABS 23

Opzioni soggette a lotto minimo
Quadranti personalizzati, altre scale a richiesta

PER PNEUMATICA, OLEODINAMICA, IRRIGAZIONE, AGRICOLTURA, IN APPLICAZIONI CON PRESSIONE AD IMPULSI E FORTI VIBRAZIONI. IDONEI PER FLUIDI GASSOSI E LIQUIDI, NON ALTAMENTE VISCOSI, CHE NON CRISTALLIZZANO E CHE NON INTACCANO LEGHE DI RAME



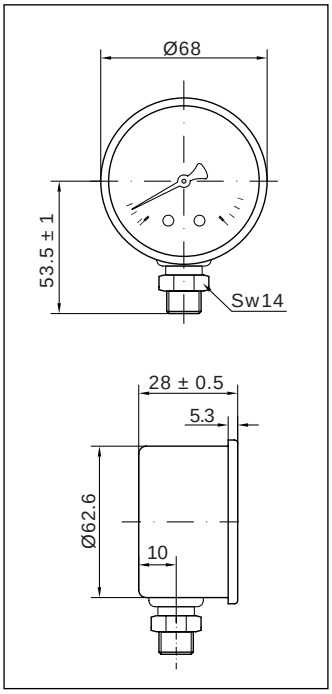

MG1-ABS 63

Glicerina cassa in plastica DN63 Attacco radiale

Materiali

Cassa:	*ABS nera antiscoppio/per pressioni ⩽ 16 bar tagliare l'estremità del tappino in gomma*
Trasparente:	*PMMA, saldato a ultrasuoni*
Quadrante:	*Plastica bianca*
Indice:	*Plastica nera*
Attacco:	*Ottone lato esagono 14 mm, ⩾ 40 bar foro di passaggio 0.5mm*
Elemento manometrico:	*Molla Bourdon in lega di rame, saldatura in lega di stagno, ⩽ 60 bar molla C, > 60 bar molla a ricciolo*
Movimento:	*Ottone*
Fluido antivibrante:	*Glicerolo 86.5%*

Caratteristiche tecniche

Norme di riferimento:	*EN 837-1*	
Pressione d'esercizio:	*Statica:*	*75 % del valore di fondo scala*
	Fluttuante:	*60 % del valore di fondo scala*
	Per brevi periodi:	*fino al valore di fondo scala*
Limiti di temperatura:	*Ambiente:*	*-10 ... +60 °C*
	Fluido:	*+60 °C massimo*
	Stoccaggio:	*-10 ... +60 °C*
Deriva termica:	*±0,04%/1K rispetto a (+20°C)*	
Classe di precisione:	*cl. 1.6*	
Grado di protezione:	*IP 65 per EN 60 529 / IEC 529*	
Peso individuale:	*0.154 kg*	

Denominazione	Codice	Scala	Attacco	Opzioni	Imballo/Conf.	Min.ord.	6uro
MG1-ABS 63		-1/0 bar/in Hg	R1/4		100	200	
MG1-ABS 63		0-1 bar/psi	R1/4		100	200	
MG1-ABS 63	PE3102DF00	0-1.6 bar/psi	R1/4	D+Z0*	100	200	
MG1-ABS 63	PE320380LF	0-2.5 bar/psi	R1/4	D+Z0+LF*	100	10	
MG1-ABS 63	PE320480LF	0-4 bar/psi	R1/4	D+Z0+LF*	100	10	
MG1-ABS 63	PE320680LF	0-6 bar/psi	R1/4	D+Z0+LF*	100	10	
MG1-ABS 63	PE321080LF	0-10 bar/psi	R1/4	D+Z0+LF*	100	10	
MG1-ABS 63	PE3212DF00	0-12 bar/psi	R1/4	D+Z0*	100	200	
MG1-ABS 63	PE321680LF	0-16 bar/psi	R1/4	D+Z0+LF*	100	10	
MG1-ABS 63	PE3220DF00	0-20 bar/psi	R1/4	D+Z0*	100	200	
MG1-ABS 63	PE3225DF00	0-25 bar/psi	R1/4	D+Z0*	100	10	
MG1-ABS 63	PE3240DF00	0-40 bar/psi	R1/4	D+Z0*	100	10	
MG1-ABS 63	PE3344DF02	0-60 bar/psi	R1/4	D+Z0+LF*	100	10	
MG1-ABS 63	PE3348DF00	0-100 bar/psi	R1/4	D+Z0*	100	10	
MG1-ABS 63	PE335480	0-160 bar/psi	R1/4	D+Z0*	100	10	
MG1-ABS 63	PE3360DF01	0-250 bar/psi	R1/4	D+Z0+LF*	100	10	
MG1-ABS 63		0-315 bar/psi	R1/4		100	200	
MG1-ABS 63	PE3366DF01	0-400 bar/psi	R1/4	D+Z0*	100	10	
MG1-ABS 63	PE337018	0-600 bar/psi	R1/4	D*	100	200	

***** *D = Doppia scala bar/psi* *Z0 = Foro di passaggio 3 mm* *LF = Logo Fimet sul quadrante*

Opzioni : vedi pagina 94

MG1-ABS 63

Opzioni soggette a lotto minimo
Z - *Foro di passaggio 0.5 mm per scale < 40 bar*
Z0 - *Foro di passaggio 3 mm per scale ⩾ 40 bar*

MG1-ABS 63

Opzioni soggette a lotto minimo
Quadranti personalizzati, altre scale e attacchi a richiesta

PER PNEUMATICA, OLEODINAMICA, IRRIGAZIONE, AGRICOLTURA, IN APPLICAZIONI CON PRESSIONE AD IMPULSI E FORTI VIBRAZIONI. IDONEI PER FLUIDI GASSOSI E LIQUIDI, NON ALTAMENTE VISCOSI, CHE NON CRISTALLIZZANO E CHE NON INTACCANO LEGHE DI RAME



MG3A-ABS 40

Glicerina cassa in plastica DN40 Attacco posteriore

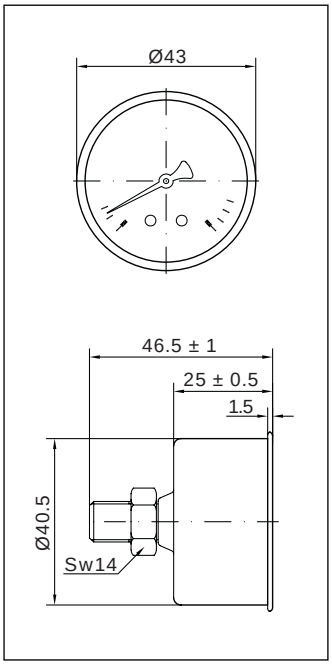

Materiali

Cassa:	ABS nera antiscoppio/per pressioni ⩽ 16 bar forare la cassa sul retro come indicato
Trasparente:	PMMA, saldato a ultrasuoni
Quadrante:	Plastica bianca
Indice:	Plastica nera
Attacco:	Ottone lato esagono 14 mm, ⩾ 40 bar foro di passaggio 0.5mm
Elemento manometrico:	Molla Bourdon in lega di rame, saldatura in lega di stagno, ⩽ 60 bar molla C, > 60 bar molla a ricciolo
Movimento:	Ottone
Fluido antivibrante:	Glicerolo 86.5%

Caratteristiche tecniche

Norme di riferimento:	EN 837-1	
Pressione d'esercizio:	Statica:	75 % del valore di fondo scala
	Fluttuante:	60 % del valore di fondo scala
	Per brevi periodi:	fino al valore di fondo scala
Limiti di temperatura:	Ambiente:	-10 ... +60 °C
	Fluido:	+60 °C massimo
	Stoccaggio:	-10 ... +60 °C
Deriva termica:	±0,04%/1K rispetto a (+20°C)	
Classe di precisione:	cl. 2.5	
Grado di protezione:	IP 65 per EN 60 529 / IEC 529	
Peso individuale:	0.075 kg	

Denominazione	Codice	Scala		Attacco	Opzioni	Imballo/Conf.	Min.ord.	6uro
MG3A-ABS 40	PF1204DE00	0-4	bar/psi	R1/8	D+Z0*	120	200	
MG3A-ABS 40	PF120681	0-6	bar/psi	R1/8	D+Z0*	120	200	
MG3A-ABS 40	PF1210DE01	0-10	bar/psi	R1/8	D+Z0+LF*	120	200	
MG3A-ABS 40	PF1212DE00	0-12	bar/psi	R1/8	D+Z0+LF*	120	200	
MG3A-ABS 40	PF121617	0-16	bar/psi	R1/8	D*	120	200	
MG3A-ABS 40	PF1220DE00	0-20	bar/psi	R1/8	D*	120	200	
MG3A-ABS 40	PF1225DE00	0-25	bar/psi	R1/8	D+Z0+LF*	120	200	
MG3A-ABS 40	PF1348DE00	0-100	bar/psi	R1/8	D*	120	200	
MG3A-ABS 40	PF135417	0-160	bar/psi	R1/8	D+LF*	120	10	
MG3A-ABS 40	PF1360DE00	0-250	bar/psi	R1/8	D+Z0+LF*	120	10	
MG3A-ABS 40	PF136217	0-315	bar/psi	R1/8	D*	120	200	
MG3A-ABS 40		0-400	bar/psi	R1/8		120	200	

***** D = Doppia scala bar/psi Z0 = Foro di passaggio 3 mm LF = Logo Fimet sul quadrante

Opzioni : vedi pagina 98

PER PNEUMATICA, OLEODINAMICA, IRRIGAZIONE, AGRICOLTURA, IN APPLICAZIONI CON PRESSIONE AD IMPULSI E FORTI VIBRAZIONI. IDONEI PER FLUIDI GASSOSI E LIQUIDI, NON ALTAMENTE VISCOSI, CHE NON CRISTALLIZZANO E CHE NON INTACCANO LEGHE DI RAME



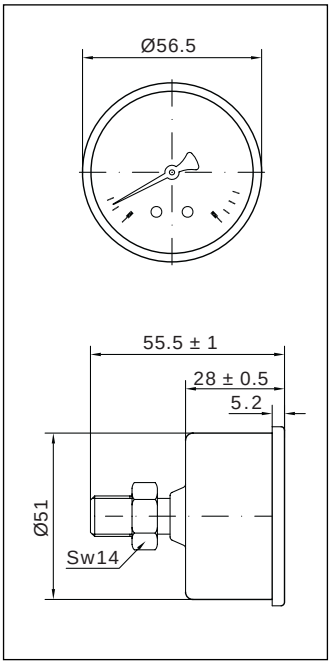

MG3A-ABS 50

Glicerina cassa in plastica DN50 Attacco posteriore

Materiali

Cassa:	ABS nera antiscoppio/per pressioni ⩽ 16 bar tagliare l'estremità del tappino in gomma
Trasparente:	PMMA, saldato a ultrasuoni
Quadrante:	Plastica bianca
Indice:	Plastica nera
Attacco:	Ottone lato esagono 14 mm, ⩾ 40 bar foro di passaggio 0.5mm
Elemento manometrico:	Molla Bourdon in lega di rame, saldatura in lega di stagno, ⩽ 60 bar molla C, > 60 bar molla a ricciolo
Movimento:	Ottone
Fluido antivibrante:	Glicerolo 86.5%

Caratteristiche tecniche

Norme di riferimento:	EN 837-1	
Pressione d'esercizio:	Statica:	75 % del valore di fondo scala
	Fluttuante:	60 % del valore di fondo scala
	Per brevi periodi:	fino al valore di fondo scala
Limiti di temperatura:	Ambiente:	-10 ... +60 °C
	Fluido:	+60 °C massimo
	Stoccaggio:	-10 ... +60 °C
Deriva termica:	±0,04%/1K rispetto a (+20°C)	
Classe di precisione:	cl. 1.6	
Grado di protezione:	IP 65 per EN 60 529 / IEC 529	
Peso individuale:	0.126 kg	

Denominazione	Codice	Scala		Attacco	Opzioni	Imballo/Conf.	Min.ord.	6uro
MG3A-ABS 50		-1/0	bar/in Hg	R1/4		50	200	
MG3A-ABS 50		0-1	bar/psi	R1/4		50	200	
MG3A-ABS 50		0-1.6	bar/psi	R1/4		50	200	
MG3A-ABS 50		0-2.5	bar/psi	R1/4		50	200	
MG3A-ABS 50		0-4	bar/psi	R1/4		50	200	
MG3A-ABS 50	PF2206DF00	0-6	bar/psi	R1/4	D*	50	200	
MG3A-ABS 50	PF2210DF00	0-10	bar/psi	R1/4	D*	50	200	
MG3A-ABS 50		0-12	bar/psi	R1/4		50	200	
MG3A-ABS 50	PF2216DF00	0-16	bar/psi	R1/4	D+Z0*	50	200	
MG3A-ABS 50		0-20	bar/psi	R1/4		50	200	
MG3A-ABS 50		0-25	bar/psi	R1/4		50	200	
MG3A-ABS 50		0-40	bar/psi	R1/4		50	200	
MG3A-ABS 50		0-60	bar/psi	R1/4		50	200	
MG3A-ABS 50	PF2348DF00	0-100	bar/psi	R1/4	D*	50	200	
MG3A-ABS 50	PF2354DF00	0-160	bar/psi	R1/4	D+LF*	50	200	
MG3A-ABS 50	PF2360DF07	0-250	bar/psi	R1/4	D+LF*	50	10	
MG3A-ABS 50	PF236218	0-315	bar/psi	R1/4	D*	50	200	
MG3A-ABS 50	PF2366DF01	0-400	bar/psi	R1/4	D+LF*	50	10	
MG3A-ABS 50		0-600	bar/psi	R1/4		50	200	

***** *D = Doppia scala bar/psi* *Z0 = Foro di passaggio 3 mm* *LF = Logo Fimet sul quadrante*

Opzioni : vedi pagina 98

PER PNEUMATICA, OLEODINAMICA, IRRIGAZIONE, AGRICOLTURA, IN APPLICAZIONI CON PRESSIONE AD IMPULSI E FORTI VIBRAZIONI. IDONEI PER FLUIDI GASSOSI E LIQUIDI, NON ALTAMENTE VISCOSI, CHE NON CRISTALLIZZANO E CHE NON INTACCANO LEGHE DI RAME



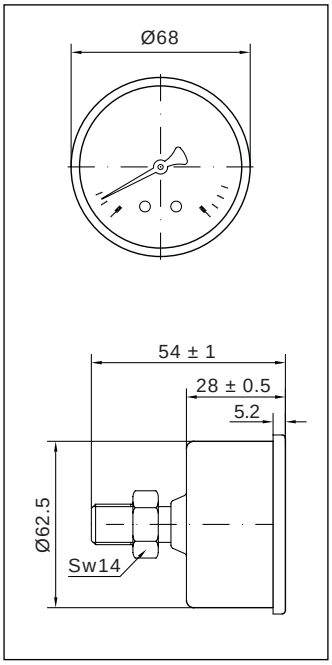

MG3A-ABS 63

Glicerina cassa in plastica DN63 Attacco posteriore

Materiali

Cassa:	ABS nera antiscoppio/per pressioni ⩽ 16 bar tagliare l'estremità del tappino in gomma
Trasparente:	PMMA, saldato a ultrasuoni
Quadrante:	Plastica bianca
Indice:	Plastica nera
Attacco:	Ottone lato esagono 14 mm, ⩾ 40 bar foro di passaggio 0.5mm
Elemento manometrico:	Molla Bourdon in lega di rame, saldatura in lega di stagno, ⩽ 60 bar molla C, > 60 bar molla a ricciolo
Movimento:	Ottone
Fluido antivibrante:	Glicerolo 86.5%

Caratteristiche tecniche

Norme di riferimento:	EN 837-1	
Pressione d'esercizio:	Statica:	75 % del valore di fondo scala
	Fluttuante:	60 % del valore di fondo scala
	Per brevi periodi:	fino al valore di fondo scala
Limiti di temperatura:	Ambiente:	-10 ... +60 °C
	Fluido:	+60 °C massimo
	Stoccaggio:	-10 ... +60 °C
Deriva termica:	±0,04%/1K rispetto a (+20°C)	
Classe di precisione:	cl. 1.6	
Grado di protezione:	IP 65 per EN 60 529 / IEC 529	
Peso individuale:	0.166 kg	

Denominazione	Codice	Scala		Attacco	Opzioni	Imballo/Conf.	Min.ord.	6uro
MG3A-ABS 63		-1/0	bar/in Hg	R1/4		50	200	
MG3A-ABS 63		0-1	bar/psi	R1/4		50	200	
MG3A-ABS 63		0-1.6	bar/psi	R1/4		50	200	
MG3A-ABS 63		0-2.5	bar/psi	R1/4		50	200	
MG3A-ABS 63		0-4	bar/psi	R1/4		50	200	
MG3A-ABS 63		0-6	bar/psi	R1/4		50	200	
MG3A-ABS 63		0-10	bar/psi	R1/4		50	200	
MG3A-ABS 63		0-12	bar/psi	R1/4		50	200	
MG3A-ABS 63	PF3216DF01	0-16	bar/psi	R1/4	D+Z0+LF*	50	5	
MG3A-ABS 63		0-20	bar/psi	R1/4		50	200	
MG3A-ABS 63	PF322518	0-25	bar/psi	R1/4	D*	50	200	
MG3A-ABS 63		0-40	bar/psi	R1/4		50	200	
MG3A-ABS 63		0-60	bar/psi	R1/4		50	200	
MG3A-ABS 63		0-100	bar/psi	R1/4		50	200	
MG3A-ABS 63		0-160	bar/psi	R1/4		50	200	
MG3A-ABS 63	PF3360DF01	0-250	bar/psi	R1/4	D+LF*	50	5	
MG3A-ABS 63	PF336218	0-315	bar/psi	R1/4	D*	50	200	
MG3A-ABS 63	PF3366DF01	0-400	bar/psi	R1/4	D+LF*	50	5	
MG3A-ABS 63	PF337018	0-600	bar/psi	R1/4	D*	50	200	

***** D = Doppia scala bar/psi Z0 = Foro di passaggio 3 mm LF = Logo Fimet sul quadrante

Opzioni : vedi pagina 98

OPZIONI

MG3A-ABS 50
MG3A-ABS 63

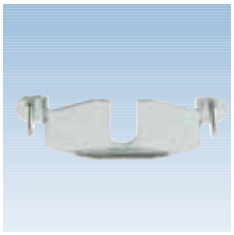

Denominazione	Codice	Descrizione	DN
S ABS 50	PMINACC048	Staffa per montaggio a pannello - Fornita separatamente	50
S ABS 63	PMINACC046	Staffa per montaggio a pannello - Fornita separatamente	63

MG3A-ABS 63

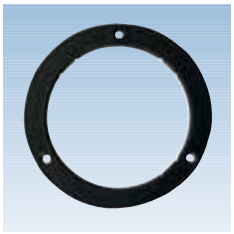

Denominazione	Codice	Descrizione
F ABS 63	PMINABS048	Flangia 3 fori fornita separatamente
FM		Flangia 3 fori montata

MG3A-ABS 40/50/63

Opzioni soggette a lotto minimo
Z - Foro di passaggio 0.5 mm per scale $<$ 40 bar
Z0 - Foro di passaggio 3 mm per scale $\geqslant$ 40 bar

MG3A-ABS 40/50/63

Opzioni soggette a lotto minimo
Quadranti personalizzati, altre scale e attacchi a richiesta

PER PNEUMATICA, OLEODINAMICA, IRRIGAZIONE, AGRICOLTURA, IN APPLICAZIONI CON PRESSIONE AD IMPULSI E FORTI VIBRAZIONI. IDONEI PER FLUIDI GASSOSI E LIQUIDI, NON ALTAMENTE VISCOSI, CHE NON CRISTALLIZZANO E CHE NON INTACCANO LEGHE DI RAME



MG1-INOX 50

Glicerina cassa inox DN50 Attacco radiale

Materiali

Cassa + anello:	*Acciaio inox 1.4301 antiscoppio/per pressioni ⩽10 bar forare il tappino in gomma*
Trasparente:	*Policarbonato*
Quadrante:	*Alluminio bianco*
Indice:	*Plastica nera*
Attacco:	*Ottone lato esagono 14 mm*
Elemento manometrico:	*Molla Bourdon in lega di rame, saldatura in lega di stagno, ⩽ 40 bar molla C, > 40 bar molla a ricciolo*
Movimento:	*Ottone*
Fluido antivibrante:	*Glicerolo 30%*

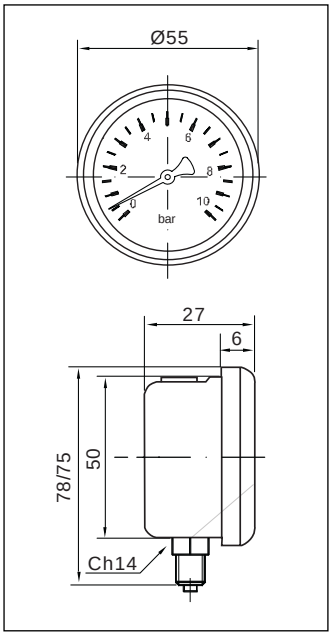

Caratteristiche tecniche

Norme di riferimento:	*UNI EN 837*	
Pressione d'esercizio:	*Statica:*	*75 % del valore di fondo scala*
	Fluttuante:	*60 % del valore di fondo scala*
	Per brevi periodi:	*fino al valore di fondo scala*
Limiti di temperatura:	*Ambiente:*	*-25 ... +65 °C*
	Fluido:	*+65 ° C massimo*
	Stoccaggio:	*-25 ... +65 °C*
Deriva termica:	*±0,04%/1K rispetto a (+20°C)*	
Classe di precisione:	*cl. 2,5*	
Grado di protezione:	*IP 65 per UNI EN 837*	
Peso individuale:	*0.130 kg*	

Denominazione	Codice	Scala		Attacco	Opzioni	Imballo/Conf.	Min.ord.	6uro
MG1-INOX 50		0-2.5	bar/psi	G1/4B		50	200	
MG1-INOX 50	PZ7M2504DJ00	0-4	bar/psi	G1/4B		50	200	
MG1-INOX 50	PZ7M2506DJ00	0-6	bar/psi	G1/4B	D*	50	200	
MG1-INOX 50		0-10	bar/psi	G1/4B	D*	50	200	
MG1-INOX 50		0-12	bar/psi	G1/4B		50	200	
MG1-INOX 50		0-16	bar/psi	G1/4B		50	200	
MG1-INOX 50		0-20	bar/psi	G1/4B		50	200	
MG1-INOX 50		0-25	bar/psi	G1/4B		50	200	
MG1-INOX 50		0-40	bar/psi	G1/4B		50	200	
MG1-INOX 50		0-60	bar/psi	G1/4B		50	200	
MG1-INOX 50		0-100	bar/psi	G1/4B		50	200	
MG1-INOX 50		0-160	bar/psi	G1/4B		50	200	
MG1-INOX 50	PZ7M2660DJ00	0-250	bar/psi	G1/4B	D*	50	200	
MG1-INOX 50		0-315	bar/psi	G1/4B		50	200	
MG1-INOX 50		0-400	bar/psi	G1/4B		50	200	
MG1-INOX 50		0-600	bar/psi	G1/4B		50	200	

***** *D = Doppia scala bar/psi*

Opzioni : vedi pagina 102

PER PNEUMATICA, OLEODINAMICA, IRRIGAZIONE, AGRICOLTURA, IN APPLICAZIONI CON PRESSIONE AD IMPULSI E FORTI VIBRAZIONI. IDONEI PER FLUIDI GASSOSI E LIQUIDI, NON ALTAMENTE VISCOSI, CHE NON CRISTALLIZZANO E CHE NON INTACCANO LEGHE DI RAME



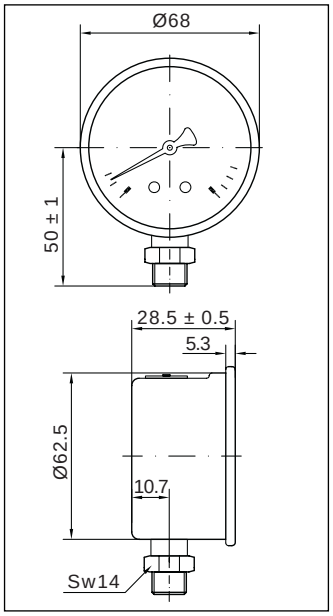

MG1-INOX 63

Glicerina cassa inox DN63 Attacco radiale

Materiali

Cassa + anello:	Acciaio inox 1.4301 antiscoppio/per pressioni ⩽16 bar tagliare l'estremità del tappino in gomma
Trasparente:	Vedril PMMA
Quadrante:	Alluminio bianco
Indice:	Plastica nera
Attacco:	Ottone lato esagono 14 mm, ⩾ 40 bar foro di pressione 0.5mm
Elemento manometrico:	Molla Bourdon in lega di rame, saldatura in lega di stagno, ⩽ 60 bar molla C, > 60 bar molla a ricciolo
Movimento:	Ottone
Fluido antivibrante:	Glicerolo 86.5%

Caratteristiche tecniche

Norme di riferimento:	EN 837-1	
Pressione d'esercizio:	Statica:	75 % del valore di fondo scala
	Fluttuante:	60 % del valore di fondo scala
	Per brevi periodi:	fino al valore di fondo scala
Limiti di temperatura:	Ambiente:	-10 ... +60 °C
	Fluido:	+60 °C massimo
	Stoccaggio:	-10 ... +60 °C
Deriva termica:	±0,04%/1K rispetto a (+20°C)	
Classe di precisione:	cl. 1.6	
Grado di protezione:	IP 65 per EN 60 529 / IEC 529	
Peso individuale:	0.206 kg	

Denominazione	Codice	Scala		Attacco	Opzioni	Imballo/Conf.	Min.ord.	6uro
MG1-INOX 63		-76-0	cm Hg	G1/4B		100	200	
MG1-INOX 63	PE309914LF	-1/0	bar/in Hg	G1/4B	D+LF*	100	10	
MG1-INOX 63	PE3401DJ00	-1/0.6	bar/psi	G1/4B	D*	100	200	
MG1-INOX 63	PE3502DJ00	-1+1.5	bar/in hg	G1/4B	D*	100	10	
MG1-INOX 63	PE3504BJ01	-1+3	bar	G1/4B		100	10	
MG1-INOX 63	PE308722	-1+5	bar	G1/4B		100	10	
MG1-INOX 63		-1+9	bar	G1/4B		100	200	
MG1-INOX 63		-1+15	bar	G1/4B		100	200	
MG1-INOX 63	PE340114LF	0-1	bar/psi	G1/4B	D+LF*	100	10	
MG1-INOX 63	PE340214LF	0-1.6	bar/psi	G1/4B	D+LF*	100	10	
MG1-INOX 63	PE350314LF	0-2.5	bar/psi	G1/4B	D+LF*	100	10	
MG1-INOX 63	PE350414LF	0-4	bar/psi	G1/4B	D+LF*	100	10	
MG1-INOX 63	PE350614LF	0-6	bar/psi	G1/4B	D+LF*	100	10	
MG1-INOX 63	PE351014LF	0-10	bar/psi	G1/4B	D+LF*	100	10	
MG1-INOX 63	PE351214LF	0-12	bar/psi	G1/4B	D+LF*	100	10	
MG1-INOX 63	PE351614LF	0-16	bar/psi	G1/4B	D+LF*	100	10	
MG1-INOX 63	PE352014LF	0-20	bar/psi	G1/4B	D+LF*	100	10	
MG1-INOX 63	PE352514LF	0-25	bar/psi	G1/4B	D+LF*	100	10	
MG1-INOX 63	PE354014LF	0-40	bar/psi	G1/4B	D+LF*	100	10	
MG1-INOX 63	PE364414LF	0-60	bar/psi	G1/4B	D+LF*	100	10	
MG1-INOX 63	PE364814LF	0-100	bar/psi	G1/4B	D+LF*	100	10	
MG1-INOX 63	PE365414LF	0-160	bar/psi	G1/4B	D+LF*	100	10	
MG1-INOX 63	PE366014LF	0-250	bar/psi	G1/4B	D+LF*	100	10	
MG1-INOX 63	PE366214LF	0-315	bar/psi	G1/4B	D+LF*	100	10	
MG1-INOX 63	PE366614LF	0-400	bar/psi	G1/4B	D+LF*	100	10	
MG1-INOX 63	PE367014LF	0-600	bar/psi	G1/4B	D+LF*	100	10	

***** *D = Doppia scala bar/psi* *LF = Logo Fimet sul quadrante*

Opzioni : vedi pagina 102

PER PNEUMATICA, OLEODINAMICA, IRRIGAZIONE, AGRICOLTURA, IN APPLICAZIONI CON PRESSIONE AD IMPULSI E FORTI VIBRAZIONI. IDONEI PER FLUIDI GASSOSI E LIQUIDI, NON ALTAMENTE VISCOSI, CHE NON CRISTALLIZZANO E CHE NON INTACCANO LEGHE DI RAME



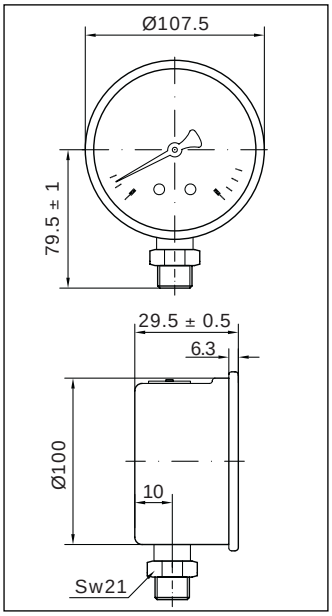

MG1-INOX 100

Glicerina cassa inox DN100 Attacco radiale

Materiali

Cassa + anello:	Acciaio inox 1.4301 antiscoppio/per pressioni ⩽16 bar tagliare l'estremità del tappino in gomma
Trasparente:	Vedril PMMA
Quadrante:	Alluminio bianco
Indice:	Plastica nera
Attacco:	Ottone lato esagono 21 mm, ⩾ 40 bar foro di pressione 0.5mm
Elemento manometrico:	Molla Bourdon in lega di rame, saldatura in lega di stagno, ⩽ 60 bar molla C, > 60 bar molla a ricciolo
Movimento:	Ottone
Fluido antivibrante:	Glicerolo 86.5%

Caratteristiche tecniche

Norme di riferimento:	EN 837-1	
Pressione d'esercizio:	Statica:	75 % del valore di fondo scala
	Fluttuante:	60 % del valore di fondo scala
	Per brevi periodi:	fino al valore di fondo scala
Limiti di temperatura:	Ambiente:	-10 ... +60 °C
	Fluido:	+60 °C massimo
	Stoccaggio:	-10 ... +60 °C
Deriva termica:	±0,04%/1K rispetto a (+20°C)	
Classe di precisione:	cl. 1.6	
Grado di protezione:	IP 65 per EN 60 529 / IEC 529	
Peso individuale:	0.526 kg	

Denominazione	Codice	Scala		Attacco	Opzioni	Imballo/Conf.	Min.ord.	6uro
MG1-INOX 100		-76-0	cm Hg	G1/2B		1/30	30	
MG1-INOX 100	PE509916LF	-1/0	bar/in Hg	G1/2B	D+LF*	1/30	1	
MG1-INOX 100	PE5402BL01	-1/0.6	bar	G1/2B		1/30	30	
MG1-INOX 100	PE5403DL00	-1+1.5	bar/in hg	G1/2B	D*	1/30	30	
MG1-INOX 100	PE5404DL00	-1+3	bar	G1/2B	D*	1/30	30	
MG1-INOX 100	PE5406DL00	-1+5	bar	G1/2B	D+LF*	1/30	30	
MG1-INOX 100		-1+9	bar	G1/2B		1/30	30	
MG1-INOX 100	PE5416BL00	-1+15	bar	G1/2B		1/30	30	
MG1-INOX 100	PE540116LF	0-1	bar/psi	G1/2B	D+LF*	1/30	1	
MG1-INOX 100	PE540216	0-1.6	bar/psi	G1/2B	D*	1/30	30	
MG1-INOX 100	PE550316LF	0-2.5	bar/psi	G1/2B	D+LF*	1/30	1	
MG1-INOX 100	PE550416LF	0-4	bar/psi	G1/2B	D+LF*	1/30	1	
MG1-INOX 100	PE550616LF	0-6	bar/psi	G1/2B	D+LF*	1/30	1	
MG1-INOX 100	PE551016LF	0-10	bar/psi	G1/2B	D+LF*	1/30	1	
MG1-INOX 100	PE551216LF	0-12	bar/psi	G1/2B	D+LF*	1/30	1	
MG1-INOX 100	PE551616LF	0-16	bar/psi	G1/2B	D+LF*	1/30	1	
MG1-INOX 100	PE552016LF	0-20	bar/psi	G1/2B	D+LF*	1/30	30	
MG1-INOX 100	PE552516LF	0-25	bar/psi	G1/2B	D+LF*	1/30	1	
MG1-INOX 100	PE554016LF	0-40	bar/psi	G1/2B	D+LF*	1/30	1	
MG1-INOX 100	PE564416LF	0-60	bar/psi	G1/2B	D+LF*	1/30	1	
MG1-INOX 100	PE564816LF	0-100	bar/psi	G1/2B	D+LF*	1/30	1	
MG1-INOX 100	PE565416LF	0-160	bar/psi	G1/2B	D+LF*	1/30	1	
MG1-INOX 100	PE566016LF	0-250	bar/psi	G1/2B	D+LF*	1/30	1	
MG1-INOX 100	PE566216LF	0-315	bar/psi	G1/2B	D+LF*	1/30	1	
MG1-INOX 100	PE566616LF	0-400	bar/psi	G1/2B	D+LF*	1/30	1	
MG1-INOX 100	PE567016LF	0-600	bar/psi	G1/2B	D+LF*	1/30	1	

***** D = Doppia scala bar/psi LF = Logo Fimet sul quadrante

Opzioni : vedi pagina 102

OPZIONI

MG1-INOX 63/100

Opzioni soggette a lotto minimo
Z - Foro di passaggio 0.5 mm per scale < 40 bar
Z0 - Foro di passaggio 3 mm per scale ⩾ 40 bar

MG1-INOX 63/100

Opzioni soggette a lotto minimo
Riempimento in silicone per temperature -40+90°C (Quadrante alluminio + Indice alluminio)

MG1-INOX 63/100

Opzioni soggette a lotto minimo
Quadranti personalizzati, altre scale e attacchi a richiesta

PER PNEUMATICA, OLEODINAMICA, IRRIGAZIONE, AGRICOLTURA, IN APPLICAZIONI CON PRESSIONE AD IMPULSI E FORTI VIBRAZIONI. IDONEI PER FLUIDI GASSOSI E LIQUIDI, NON ALTAMENTE VISCOSI, CHE NON CRISTALLIZZANO E CHE NON INTACCANO LEGHE DI RAME



MG3A-INOX 50

Glicerina cassa inox DN50 Attacco posteriore

Materiali

Cassa + anello:	Acciaio inox 1.4301 antiscoppio/per pressioni ⩽10 bar forare il tappino in gomma
Trasparente:	Policarbonato
Quadrante:	Alluminio bianco
Indice:	Plastica nera
Attacco:	Ottone lato esagono 14 mm
Elemento manometrico:	Molla Bourdon in lega di rame, saldatura in lega di stagno, ⩽ 40 bar molla C, > 40 bar molla a ricciolo
Movimento:	Ottone
Fluido antivibrante:	Glicerolo 30%

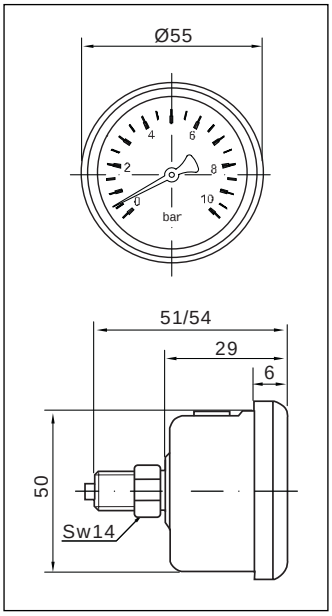

Caratteristiche tecniche

Norme di riferimento:	UNI EN 837	
Pressione d'esercizio:	Statica:	75 % del valore di fondo scala
	Fluttuante:	60 % del valore di fondo scala
	Per brevi periodi:	fino al valore di fondo scala
Limiti di temperatura:	Ambiente:	-25 ... +65 °ΔC
	Fluido:	+65 ° C massimo
	Stoccaggio:	-25 ... +65 °ΔC
Deriva termica:	±0,04%/1K rispetto a (+20°C)	
Classe di precisione:	cl. 2,5	
Grado di protezione:	IP 65 per UNI EN 837	
Peso individuale:	0.127 kg	

Denominazione	Codice	Scala		Attacco	Opzioni	Imballo/Conf.	Min.ord.	6uro
MG3A-INOX 50		0-2.5	bar/psi	G1/4B		50	200	
MG3A-INOX 50	PZ7N2504DJ00	0-4	bar/psi	G1/4B	D*	50	200	
MG3A-INOX 50	PZ7N2506DJ00	0-6	bar/psi	G1/4B	D*	50	200	
MG3A-INOX 50		0-10	bar/psi	G1/4B		50	200	
MG3A-INOX 50		0-12	bar/psi	G1/4B		50	200	
MG3A-INOX 50		0-16	bar/psi	G1/4B		50	200	
MG3A-INOX 50		0-20	bar/psi	G1/4B		50	200	
MG3A-INOX 50		0-25	bar/psi	G1/4B		50	200	
MG3A-INOX 50		0-40	bar/psi	G1/4B		50	200	
MG3A-INOX 50		0-60	bar/psi	G1/4B		50	200	
MG3A-INOX 50		0-100	bar/psi	G1/4B		50	200	
MG3A-INOX 50		0-160	bar/psi	G1/4B		50	200	
MG3A-INOX 50	PZ7N2660DJ00	0-250	bar/psi	G1/4B	D*	50	200	
MG3A-INOX 50		0-315	bar/psi	G1/4B		50	200	
MG3A-INOX 50		0-400	bar/psi	G1/4B		50	200	
MG3A-INOX 50		0-600	bar/psi	G1/4B		50	200	

***** D = Doppia scala bar/psi

Opzioni : vedi pagina 106

PER PNEUMATICA, OLEODINAMICA, IRRIGAZIONE, AGRICOLTURA, IN APPLICAZIONI CON PRESSIONE AD IMPULSI E FORTI VIBRAZIONI. IDONEI PER FLUIDI GASSOSI E LIQUIDI, NON ALTAMENTE VISCOSI, CHE NON CRISTALLIZZANO E CHE NON INTACCANO LEGHE DI RAME



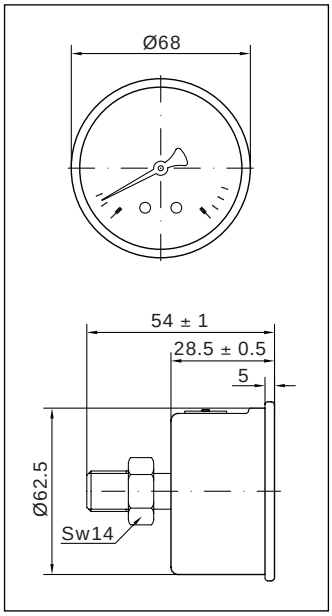

MG3A-INOX 63

Glicerina cassa inox DN63 Attacco posteriore

Materiali

Cassa + anello:	Acciaio inox 1.4301 antiscoppio/per pressioni ⩽16 bar tagliare l'estremità del tappino in gomma
Trasparente:	Vedril PMMA
Quadrante:	Alluminio bianco
Indice:	Plastica nera
Attacco:	Ottone lato esagono 14 mm, ⩾ 40 bar foro di passaggio 0.5mm
Elemento manometrico:	Molla Bourdon in lega di rame, saldatura in lega di stagno, ⩽ 60 bar molla C, > 60 bar molla a ricciolo
Movimento:	Ottone
Fluido antivibrante:	Glicerolo 86.5%

Caratteristiche tecniche

Norme di riferimento:	EN 837-1	
Pressione d'esercizio:	Statica:	75 % del valore di fondo scala
	Fluttuante:	60 % del valore di fondo scala
	Per brevi periodi:	fino al valore di fondo scala
Limiti di temperatura:	Ambiente:	-10 ... +60 °C
	Fluido:	+60 °C massimo
	Stoccaggio:	-10 ... +60 °C
Deriva termica:	±0,04%/1K rispetto a (+20°C)	
Classe di precisione:	cl. 1.6	
Grado di protezione:	IP 65 per EN 60 529 / IEC 529	
Peso individuale:	0.209 kg	

Denominazione	Codice	Scala		Attacco	Opzioni	Imballo/Conf.	Min.ord.	6uro
MG3A-INOX 63		-76-0	cm Hg	G1/4B		50	200	
MG3A-INOX 63	PF309914LF	-1/0	bar/in Hg	G1/4B	D+LF*	50	5	
MG3A-INOX 63		-1/0.6	bar	G1/4B		50	200	
MG3A-INOX 63	PF3403DJ00	-1+1.5	bar/in hg	G1/4B	D*	50	200	
MG3A-INOX 63	PF3504BJ01	-1+3	bar	G1/4B		50	200	
MG3A-INOX 63	PF3406BJ00	-1+5	bar	G1/4B		50	200	
MG3A-INOX 63		-1+9	bar	G1/4B		50	200	
MG3A-INOX 63		-1+15	bar	G1/4B		50	200	
MG3A-INOX 63	PF340114LF	0-1	bar/psi	G1/4B	D+LF*	50	5	
MG3A-INOX 63	PF340214LF	0-1.6	bar/psi	G1/4B	D+LF*	50	5	
MG3A-INOX 63	PF350314LF	0-2.5	bar/psi	G1/4B	D+LF*	50	5	
MG3A-INOX 63	PF350414LF	0-4	bar/psi	G1/4B	D+LF*	50	5	
MG3A-INOX 63	PF350614LF	0-6	bar/psi	G1/4B	D+LF*	50	5	
MG3A-INOX 63	PF351014LF	0-10	bar/psi	G1/4B	D+LF*	50	5	
MG3A-INOX 63	PF351214LF	0-12	bar/psi	G1/4B	D+LF*	50	5	
MG3A-INOX 63	PF351614LF	0-16	bar/psi	G1/4B	D+LF*	50	5	
MG3A-INOX 63	PF352014LF	0-20	bar/psi	G1/4B	D+LF*	50	5	
MG3A-INOX 63	PF352514LF	0-25	bar/psi	G1/4B	D+LF*	50	5	
MG3A-INOX 63	PF354014LF	0-40	bar/psi	G1/4B	D+LF*	50	5	
MG3A-INOX 63	PF364414LF	0-60	bar/psi	G1/4B	D+LF*	50	5	
MG3A-INOX 63	PF364814LF	0-100	bar/psi	G1/4B	D+LF*	50	5	
MG3A-INOX 63	PF365414LF	0-160	bar/psi	G1/4B	D+LF*	50	5	
MG3A-INOX 63	PF366014LF	0-250	bar/psi	G1/4B	D+LF*	50	5	
MG3A-INOX 63	PF366214LF	0-315	bar/psi	G1/4B	D+LF*	50	5	
MG3A-INOX 63	PF366614LF	0-400	bar/psi	G1/4B	D+LF*	50	5	
MG3A-INOX 63	PF367014LF	0-600	bar/psi	G1/4B	D+LF*	50	5	

***** D = Doppia scala bar/psi LF = Logo Fimet sul quadrante

Opzioni : vedi pagina 106

PER PNEUMATICA, OLEODINAMICA, IRRIGAZIONE, AGRICOLTURA, IN APPLICAZIONI CON PRESSIONE AD IMPULSI E FORTI VIBRAZIONI. IDONEI PER FLUIDI GASSOSI E LIQUIDI, NON ALTAMENTE VISCOSI, CHE NON CRISTALLIZZANO E CHE NON INTACCANO LEGHE DI RAME



MG3A-INOX 100

Glicerina cassa inox DN100 Attacco posteriore

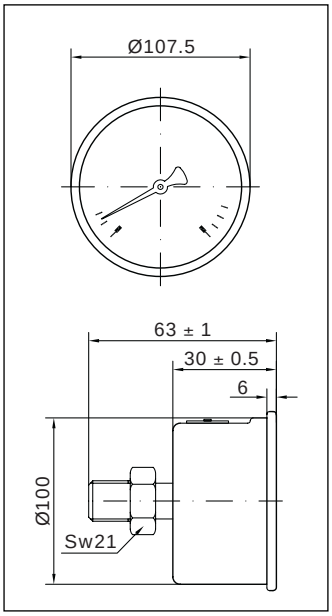

Materiali

Cassa + anello:	Acciaio inox 1.4301 antiscoppio/per pressioni ⩽16 bar tagliare l'estremità del tappino in gomma
Trasparente:	Vedril PMMA
Quadrante:	Alluminio bianco
Indice:	Plastica nera
Attacco:	Ottone lato esagono 21 mm ⩾ 40 bar foro di passaggio 0.5mm
Elemento manometrico:	Molla Bourdon in lega di rame, saldatura in lega di stagno, ⩽ 60 bar molla C, > 60 bar molla a ricciolo
Movimento:	Ottone
Fluido antivibrante:	Glicerolo 86.5%

Caratteristiche tecniche

Norme di riferimento:	EN 837-1	
Pressione d'esercizio:	Statica:	75 % del valore di fondo scala
	Fluttuante:	60 % del valore di fondo scala
	Per brevi periodi:	fino al valore di fondo scala
Limiti di temperatura:	Ambiente:	-10 ... +60 °C
	Fluido:	+60 °C massimo
	Stoccaggio:	-10 ... +60 °C
Deriva termica:	±0,04%/1K rispetto a (+20°C)	
Classe di precisione:	cl. 1.6	
Grado di protezione:	IP 65 per EN 60 529 / IEC 529	
Peso individuale:	0.506 kg	

Denominazione	Codice	Scala		Attacco	Opzioni	Imballo/Conf.	Min.ord.	6uro
MG3A-INOX 100		-76-0	cm Hg			1/12	12	
MG3A-INOX 100	PF509916LF	-1/0	bar/in Hg	G1/2B	D+LF*	1/12	12	
MG3A-INOX 100		-1/0.6	bar			1/12	12	
MG3A-INOX 100	PF5403DL00	-1+1.5	bar/in hg		D*	1/12	12	
MG3A-INOX 100		-1+3	bar			1/12	12	
MG3A-INOX 100	PF5406DL00	-1+5	bar		D*	1/12	12	
MG3A-INOX 100		-1+9	bar			1/12	12	
MG3A-INOX 100		-1+15	bar			1/12	12	
MG3A-INOX 100	PF540116LF	0-1	bar/psi	G1/2B	D+LF*	1/12	12	
MG3A-INOX 100		0-1.6	bar/psi	G1/2B		1/12	12	
MG3A-INOX 100	PF550316LF	0-2.5	bar/psi	G1/2B	D+LF*	1/12	12	
MG3A-INOX 100	PF550416LF	0-4	bar/psi	G1/2B	D+LF*	1/12	12	
MG3A-INOX 100	PF550616LF	0-6	bar/psi	G1/2B	D+LF*	1/12	12	
MG3A-INOX 100	PF551016LF	0-10	bar/psi	G1/2B	D+LF*	1/12	12	
MG3A-INOX 100	PF551216LF	0-12	bar/psi	G1/2B	D+LF*	1/12	12	
MG3A-INOX 100	PF551616LF	0-16	bar/psi	G1/2B	D+LF*	1/12	12	
MG3A-INOX 100	PF552016LF	0-20	bar/psi	G1/2B	D+LF*	1/12	12	
MG3A-INOX 100	PF552516LF	0-25	bar/psi	G1/2B	D+LF*	1/12	12	
MG3A-INOX 100	PF554016LF	0-40	bar/psi	G1/2B	D+LF*	1/12	12	
MG3A-INOX 100	PF564416LF	0-60	bar/psi	G1/2B	D+LF*	1/12	12	
MG3A-INOX 100	PF564816LF	0-100	bar/psi	G1/2B	D+LF*	1/12	12	
MG3A-INOX 100	PF565416LF	0-160	bar/psi	G1/2B	D+LF*	1/12	12	
MG3A-INOX 100	PF566016LF	0-250	bar/psi	G1/2B	D+LF*	1/12	12	
MG3A-INOX 100	PF566216LF	0-315	bar/psi	G1/2B	D+LF*	1/12	12	
MG3A-INOX 100	PF566616LF	0-400	bar/psi	G1/2B	D+LF*	1/12	12	
MG3A-INOX 100	PF567016LF	0-600	bar/psi	G1/2B	D+LF*	1/12	12	

Opzioni : vedi pagina 106

***** D = Doppia scala bar/psi

LF = Logo Fimet sul quadrante

MG3A-INOX 50/63

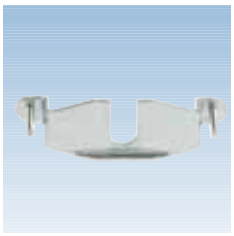

Denominazione	Codice	Descrizione
S INOX 63	PMINACC047	Staffa per montaggio a pannello - fornita separatamente

MG3A-INOX 63/100

Opzioni soggette a lotto minimo
Z - Foro di passaggio 0.5 mm per scale $<$ 40 bar
Z0 - Foro di passaggio 3 mm per scale $\geqslant$ 40 bar

MG3A-INOX 63/100

Opzioni soggette a lotto minimo
Riempimento in silicone per temperature -40+90°C (Quadrante alluminio + Indice alluminio)

MG3A-INOX 63/100

Opzioni soggette a lotto minimo
Quadranti personalizzati, altre scale e attacchi a richiesta

PER PNEUMATICA, OLEODINAMICA, IRRIGAZIONE, AGRICOLTURA, IN APPLICAZIONI CON PRESSIONE AD IMPULSI E FORTI VIBRAZIONI. IDONEI PER FLUIDI GASSOSI E LIQUIDI, NON ALTAMENTE VISCOSI, CHE NON CRISTALLIZZANO E CHE NON INTACCANO LEGHE DI RAME

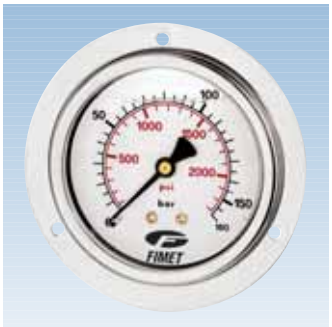

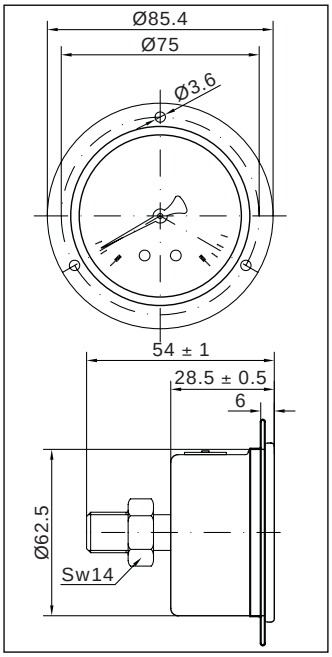

MG3B-INOX 63

Glicerina cassa inox DN63 Attacco posteriore per montaggio a pannello con flangia 3 fori

Materiali

Cassa + flangia 3 fori:	Acciaio inox 1.4301 antiscoppio/per pressioni ⩽16 bar tagliare l'estremità del tappino in gomma
Trasparente:	Vedril PMMA
Quadrante:	Plastica bianca
Indice:	Plastica nera
Attacco:	Ottone lato esagono 14 mm ⩾ 40 bar foro di passaggio 0.5mm
Elemento manometrico:	Molla Bourdon in lega di rame, saldatura in lega di stagno, ⩽ 60 bar molla C, > 60 bar molla a ricciolo
Movimento:	Ottone
Fluido antivibrante:	Glicerolo 86.5%

Caratteristiche tecniche

Norme di riferimento:	EN 837-1	
Pressione d'esercizio:	Statica:	75 % del valore di fondo scala
	Fluttuante:	60 % del valore di fondo scala
	Per brevi periodi:	fino al valore di fondo scala
Limiti di temperatura:	Ambiente:	-10 ... +60 °C
	Fluido:	+60 °C massimo
	Stoccaggio:	-10 ... +60 °C
Deriva termica:	±0,04%/1K rispetto a (+20°C)	
Classe di precisione:	cl. 1.6	
Grado di protezione:	IP 65 per EN 60 529 / IEC 529	
Peso individuale:	0.224 kg	

Denominazione	Codice	Scala		Attacco	Opzioni	Imballo/Conf.	Min.ord.	6uro
MG3B-INOX 63		-76-0	cm Hg	G1/4B		40	100	
MG3B-INOX 63	PG309914LF	-1/0	bar/in Hg	G1/4B	D+LF*	40	5	
MG3B-INOX 63		-1/0.6	bar	G1/4B		40	100	
MG3B-INOX 63	PG3503DJ00	-1+1.5	bar/in hg	G1/4B	D*	40	100	
MG3B-INOX 63	PG3504BJ00	-1+3	bar	G1/4B		40	100	
MG3B-INOX 63		-1+5	bar	G1/4B		40	100	
MG3B-INOX 63		-1+9	bar	G1/4B		40	100	
MG3B-INOX 63		-1+15	bar	G1/4B		40	100	
MG3B-INOX 63	PG340114LF	0-1	bar/psi	G1/4B	D+LF*	40	5	
MG3B-INOX 63	PG340214	0-1.6	bar/psi	G1/4B	D*	40	5	
MG3B-INOX 63	PG350314LF	0-2.5	bar/psi	G1/4B	D+LF*	40	5	
MG3B-INOX 63	PG350414LF	0-4	bar/psi	G1/4B	D+LF*	40	5	
MG3B-INOX 63	PG350614LF	0-6	bar/psi	G1/4B	D+LF*	40	5	
MG3B-INOX 63	PG351014LF	0-10	bar/psi	G1/4B	D+LF*	40	5	
MG3B-INOX 63	PG351214LF	0-12	bar/psi	G1/4B	D+LF*	40	5	
MG3B-INOX 63	PG351614LF	0-16	bar/psi	G1/4B	D+LF*	40	5	
MG3B-INOX 63	PG352014LF	0-20	bar/psi	G1/4B	D+LF*	40	5	
MG3B-INOX 63	PG352514LF	0-25	bar/psi	G1/4B	D+LF*	40	5	
MG3B-INOX 63	PG354014LF	0-40	bar/psi	G1/4B	D+LF*	40	5	
MG3B-INOX 63	PG364414LF	0-60	bar/psi	G1/4B	D+LF*	40	5	
MG3B-INOX 63	PG364814LF	0-100	bar/psi	G1/4B	D+LF*	40	5	
MG3B-INOX 63	PG365414LF	0-160	bar/psi	G1/4B	D+LF*	40	5	
MG3B-INOX 63	PG366014LF	0-250	bar/psi	G1/4B	D+LF*	40	5	
MG3B-INOX 63	PG366214LF	0-315	bar/psi	G1/4B	D+LF*	40	5	
MG3B-INOX 63	PG366614LF	0-400	bar/psi	G1/4B	D+LF*	40	5	
MG3B-INOX 63	PG367014LF	0-600	bar/psi	G1/4B	D+LF*	40	5	

Opzioni : vedi pagina 109

* D = Doppia scala bar/psi

LF = Logo Fimet sul quadrante

PER PNEUMATICA, OLEODINAMICA, IRRIGAZIONE, AGRICOLTURA, IN APPLICAZIONI CON PRESSIONE AD IMPULSI E FORTI VIBRAZIONI. IDONEI PER FLUIDI GASSOSI E LIQUIDI, NON ALTAMENTE VISCOSI, CHE NON CRISTALLIZZANO E CHE NON INTACCANO LEGHE DI RAME

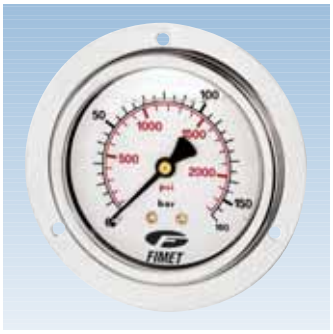

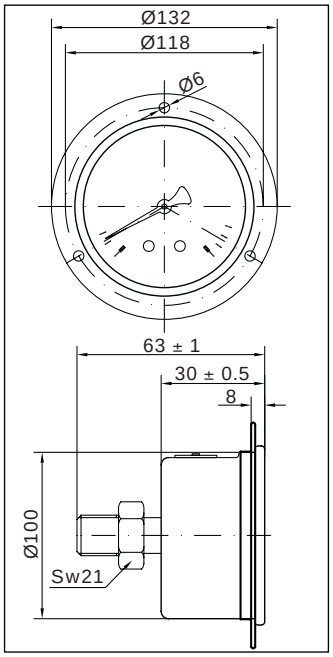

MG3B-INOX 100

Glicerina cassa inox DN100 Attacco posteriore per montaggio a pannello con flangia 3 fori

Materiali

Cassa + flangia 3 fori:	Acciaio inox 1.4301 antiscoppio/per pressioni ⩽16 bar tagliare l'estremità del tappino in gomma
Trasparente:	Vedril PMMA
Quadrante:	Plastica bianca
Indice:	Plastica nera
Attacco:	Ottone lato esagono 21 mm, ⩾ 40 bar foro di passaggio 0.5mm
Elemento manometrico:	Molla Bourdon in lega di rame, saldatura in lega di stagno, ⩽ 60 bar molla C, > 60 bar molla a ricciolo
Movimento:	Ottone
Fluido antivibrante:	Glicerolo 86.5%

Caratteristiche tecniche

Norme di riferimento:	EN 837-1	
Pressione d'esercizio:	Statica:	75 % del valore di fondo scala
	Fluttuante:	60 % del valore di fondo scala
	Per brevi periodi:	fino al valore di fondo scala
Limiti di temperatura:	Ambiente:	-10 ... +60 °C
	Fluido:	+60 °C massimo
	Stoccaggio:	-10 ... +60 °C
Deriva termica:	±0,04%/1K rispetto a (+20°C)	
Classe di precisione:	cl. 1.6	
Grado di protezione:	IP 65 per EN 60 529 / IEC 529	
Peso individuale:	0.585 kg	

Denominazione	Codice	Scala		Attacco	Opzioni	Imballo/Conf.	Min.ord.	6uro
MG3B-INOX 100		-76-0	cm Hg	G1/2B		1/10	10	
MG3B-INOX 100	PG509916LF	-1/0	bar/in Hg	G1/2B	D+LF*	1/10	10	
MG3B-INOX 100		-1/0.6	bar	G1/2B		1/10	10	
MG3B-INOX 100		-1+1.5	bar	G1/2B		1/10	10	
MG3B-INOX 100		-1+3	bar	G1/2B		1/10	10	
MG3B-INOX 100		-1+5	bar	G1/2B		1/10	10	
MG3B-INOX 100		-1+9	bar	G1/2B		1/10	10	
MG3B-INOX 100		-1+15	bar	G1/2B		1/10	10	
MG3B-INOX 100	PG540116LF	0-1	bar/psi	G1/2B	D+LF*	1/10	10	
MG3B-INOX 100	PG5402DL00	0-1.6	bar/psi	G1/2B	D*	1/10	10	
MG3B-INOX 100	PG550316LF	0-2.5	bar/psi	G1/2B	D+LF*	1/10	10	
MG3B-INOX 100	PG550416LF	0-4	bar/psi	G1/2B	D+LF*	1/10	10	
MG3B-INOX 100	PG550616LF	0-6	bar/psi	G1/2B	D+LF*	1/10	10	
MG3B-INOX 100	PG551016LF	0-10	bar/psi	G1/2B	D+LF*	1/10	10	
MG3B-INOX 100	PG551216LF	0-12	bar/psi	G1/2B	D+LF*	1/10	10	
MG3B-INOX 100	PG551616LF	0-16	bar/psi	G1/2B	D+LF*	1/10	10	
MG3B-INOX 100	PG552016LF	0-20	bar/psi	G1/2B	D+LF*	1/10	10	
MG3B-INOX 100	PG552516LF	0-25	bar/psi	G1/2B	D+LF*	1/10	10	
MG3B-INOX 100	PG554016LF	0-40	bar/psi	G1/2B	D+LF*	1/10	10	
MG3B-INOX 100	PG564416LF	0-60	bar/psi	G1/2B	D+LF*	1/10	10	
MG3B-INOX 100	PG564816LF	0-100	bar/psi	G1/2B	D+LF*	1/10	10	
MG3B-INOX 100	PG565416LF	0-160	bar/psi	G1/2B	D+LF*	1/10	10	
MG3B-INOX 100	PG566016LF	0-250	bar/psi	G1/2B	D+LF*	1/10	10	
MG3B-INOX 100	PG566216LF	0-315	bar/psi	G1/2B	D+LF*	1/10	10	
MG3B-INOX 100	PG566616LF	0-400	bar/psi	G1/2B	D+LF*	1/10	10	
MG3B-INOX 100	PG567016LF	0-600	bar/psi	G1/2B	D+LF*	1/10	10	

Opzioni : vedi pagina 109

***** D = Doppia scala bar/psi

LF = Logo Fimet sul quadrante

MG3B-INOX 63/100

Opzioni soggette a lotto minimo
Z - Foro di passaggio 0.5 mm per scale < 40 bar
Z0 - Foro di passaggio 3 mm per scale ⩾ 40 bar

MG3B-INOX 63/100

Opzioni soggette a lotto minimo
Riempimento in silicone per temperature -40+90°C (Quadrante alluminio + Indice alluminio)

MG3B-INOX 63/100

Opzioni soggette a lotto minimo
Quadranti personalizzati, altre scale e attacchi a richiesta

PER PNEUMATICA, OLEODINAMICA, IRRIGAZIONE, AGRICOLTURA, IN APPLICAZIONI CON PRESSIONE AD IMPULSI E FORTI VIBRAZIONI. IDONEI PER FLUIDI GASSOSI E LIQUIDI, NON ALTAMENTE VISCOSI, CHE NON CRISTALLIZZANO E CHE NON INTACCANO LEGHE DI RAME



MG3F-INOX 100

Glicerina cassa inox DN100 Attacco posteriore per montaggio a pannello con staffa

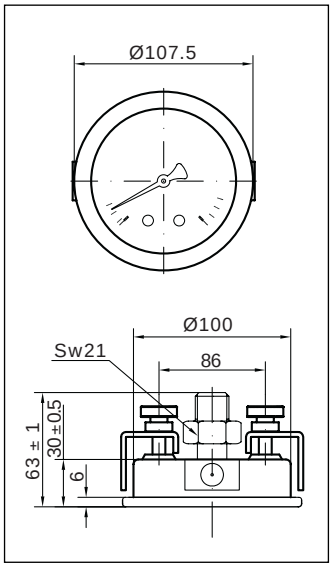

Materiali

Cassa + anello:	Acciaio inox 1.4301 antiscoppio/per pressioni ⩽16 bar tagliare l'estremità del tappino in gomma
Staffe montate:	Acciaio zincato
Trasparente:	Vedril PMMA
Quadrante:	Plastica bianca
Indice:	Plastica nera
Attacco:	Ottone lato esagono 21 mm, ⩾ 40 bar foro di passaggio 0.5mm
Elemento manometrico:	Molla Bourdon in lega di rame, saldatura in lega di stagno, ⩽ 60 bar molla C, > 60 bar molla a ricciolo
Movimento:	Ottone
Fluido antivibrante:	Glicerolo 86.5%

Caratteristiche tecniche

Norme di riferimento:	EN 837-1	
Pressione d'esercizio:	Statica:	75 % del valore di fondo scala
	Fluttuante:	60 % del valore di fondo scala
	Per brevi periodi:	fino al valore di fondo scala
Limiti di temperatura:	Ambiente:	-10 ... +60 °C
	Fluido:	+60 °C massimo
	Stoccaggio:	-10 ... +60 °C
Deriva termica:	±0,04%/1K rispetto a (+20°C)	
Classe di precisione:	cl. 1.6	
Grado di protezione:	IP 65 per EN 60 529 / IEC 529	
Peso individuale:	0.535 kg	

Denominazione	Codice	Scala		Attacco	Opzioni	Imballo/Conf.	Min.ord.	6uro
MG3F-INOX 100		-76-0	cm Hg	G1/2B		1	5	
MG3F-INOX 100		-1/0	bar/in Hg	G1/2B		1	5	
MG3F-INOX 100		-1/0.6	bar	G1/2B		1	5	
MG3F-INOX 100	PH5503DL00	-1+1.5	bar/psi	G1/2B	D*	1	5	
MG3F-INOX 100	PH5404DL00	-1+3	bar/psi	G1/2B	D+LF*	1	5	
MG3F-INOX 100	PH5506DL00	-1+5	bar/psi	G1/2B	D*	1	5	
MG3F-INOX 100		-1+9	bar	G1/2B		1	5	
MG3F-INOX 100		-1+15	bar	G1/2B		1	5	
MG3F-INOX 100		0-1	bar/psi	G1/2B		1	5	
MG3F-INOX 100	PH5402DL00	0-1.6	bar/psi	G1/2B	D+LF*	1	5	
MG3F-INOX 100	PH5503DL01	0-2.5	bar/psi	G1/2B	D+LF*	1	5	
MG3F-INOX 100	PH550416	0-4	bar/psi	G1/2B	D*	1	5	
MG3F-INOX 100	PH550616	0-6	bar/psi	G1/2B	D*	1	5	
MG3F-INOX 100	PH551016	0-10	bar/psi	G1/2B	D*	1	5	
MG3F-INOX 100		0-12	bar/psi	G1/2B		1	5	
MG3F-INOX 100	PH551616	0-16	bar/psi	G1/2B	D*	1	5	
MG3F-INOX 100		0-20	bar/psi	G1/2B		1	5	
MG3F-INOX 100	PH552516	0-25	bar/psi	G1/2B	D*	1	5	
MG3F-INOX 100	PH554016	0-40	bar/psi	G1/2B	D*	1	5	
MG3F-INOX 100	PH564416	0-60	bar/psi	G1/2B	D*	1	5	
MG3F-INOX 100	PH564816	0-100	bar/psi	G1/2B	D*	1	5	
MG3F-INOX 100	PH565416	0-160	bar/psi	G1/2B	D*	1	5	
MG3F-INOX 100	PH566016	0-250	bar/psi	G1/2B	D*	1	5	
MG3F-INOX 100	PH566216	0-315	bar/psi	G1/2B	D*	1	5	
MG3F-INOX 100	PH566616	0-400	bar/psi	G1/2B	D*	1	5	
MG3F-INOX 100	PH5670DL00	0-600	bar/psi	G1/2B	D+LF*	1	5	

Opzioni : vedi pagina 111

***** D = Doppia scala bar/psi

LF = Logo Fimet sul quadrante

MG3F-INOX 100

Opzioni soggette a lotto minimo
Z - Foro di passaggio 0.5 mm per scale < 40 bar
Z0 - Foro di passaggio 3 mm per scale ⩾ 40 bar

MG3F-INOX 100

Opzioni soggette a lotto minimo
Riempimento in silicone per temperature -40+90°C (Quadrante alluminio + Indice alluminio)

MG3F-INOX 100

Opzioni soggette a lotto minimo
Quadranti personalizzati, altre scale e attacchi a richiesta



MG1-ABS 63/QF

Glicerina cassa in plastica DN63 Attacco radiale

Materiali

Cassa:	ABS nera antiscoppio/per pressioni ⩽16 bar tagliare l'estremità del tappino in gomma
Trasparente:	PMMA, saldato a ultrasuoni
Quadrante:	Plastica bianca
Indice:	Alluminio nero, con punta a coltello
Attacco:	Ottone lato esagono 14 mm, ⩾ 40 bar foro di passaggio 0.5mm
Elemento manometrico:	Molla Bourdon in lega di rame, saldatura in lega di stagno, molla C
Movimento:	Ottone
Fluido antivibrante:	Glicerolo 86.5%

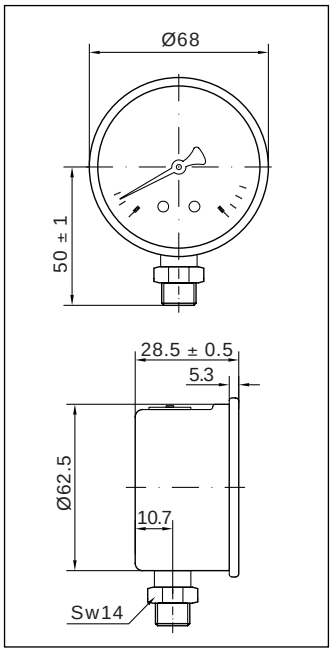

Caratteristiche tecniche

Norme di riferimento:	EN 837-1	
Pressione d'esercizio:	Statica:	75 % del valore di fondo scala
	Fluttuante:	60 % del valore di fondo scala
	Per brevi periodi:	fino al valore di fondo scala
Limiti di temperatura:	Ambiente:	-10 ... +60 °C
	Fluido:	+60 °C massimo
	Stoccaggio:	-10 ... +60 °C
Deriva termica:	±0,04%/1K rispetto a (+20°C)	
Classe di precisione:	cl. 1.6	
Grado di protezione:	IP 65 per EN 60 529 / IEC 529	
Peso individuale:	0.154 kg	

Denominazione	Codice	Scala	Attacco	Opzioni	Imballo/Conf.	Min.ord.	6uro
MG1-ABS 63/QF		-1+15 bar	1/4 SAE	QF+LF*	50	200	
MG1-ABS 63/QF		-1+30 bar	1/4 SAE	QF+LF*	50	200	

***** QF = Quadrante Freon LF = Logo Fimet sul quadrante

Opzioni : vedi pagina 114



MG3A-ABS 63/QF

Glicerina cassa in plastica DN63 Attacco posteriore

Materiali

Cassa:	ABS nera antiscoppio/per pressioni ⩽16 bar tagliare l'estremità del tappino in gomma
Trasparente:	PMMA, saldato a ultrasuoni
Quadrante:	Plastica bianca
Indice:	Alluminio nero, con punta a coltello
Attacco:	Ottone lato esagono 14 mm, ⩾ 40 bar foro di passaggio 0.5mm
Elemento manometrico:	Molla Bourdon in lega di rame, saldatura in lega di stagno, molla C
Movimento:	Ottone
Fluido antivibrante:	Glicerolo 86.5%

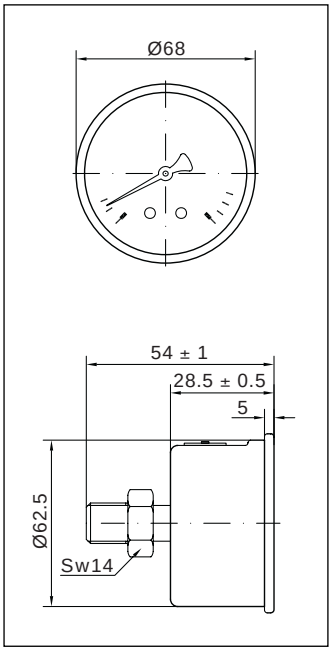

Caratteristiche tecniche

Norme di riferimento:	EN 837-1	
Pressione d'esercizio:	Statica:	75 % del valore di fondo scala
	Fluttuante:	60 % del valore di fondo scala
	Per brevi periodi:	fino al valore di fondo scala
Limiti di temperatura:	Ambiente:	-10 ... +60 °C
	Fluido:	+60 °C massimo
	Stoccaggio:	-10 ... +60 °C
Deriva termica:	±0,04%/1K rispetto a (+20°C)	
Classe di precisione:	cl. 1.6	
Grado di protezione:	IP 65 per EN 60 529 / IEC 529	
Peso individuale:	0.166 kg	

Denominazione	Codice	Scala	Attacco	Opzioni	Imballo/Conf.	Min.ord.	6uro
MG3A-ABS 63/QF		-1+15 bar	1/4 SAE	QF+LF*	50	200	
MG3A-ABS 63/QF		-1+30 bar	1/4 SAE	QF+LF*	50	200	

***** QF = Quadrante Freon LF = Logo Fimet sul quadrante

Opzioni : vedi pagina 114

MG3A-ABS 63/QF

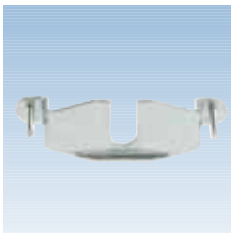

Denominazione	Codice	Descrizione
S ABS 63	PMINACC046	Staffa per montaggio a pannello - fornita separatamente

MG3A-ABS 63/QF

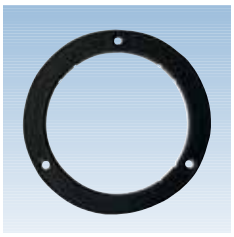

Denominazione	Codice	Descrizione
F ABS 63	PMINABS048	flangia 3 fori fornita separatamente
FM		flangia 3 fori montata

MG1-ABS 63/QF - MG3A-ABS 63/QF

Opzioni soggette a lotto minimo
Quadranti personalizzati, altre scale e attacchi a richiesta



MG1-INOX 63/QF

Glicerina cassa inox DN63 Attacco radiale

Materiali

Cassa + anello:	Acciaio inox 1.4301 antiscoppio/per pressioni ⩽16 bar tagliare l'estremità del tappino in gomma
Trasparente:	Vedril PMMA
Quadrante:	Alluminio bianco
Indice:	Alluminio nero, con punta a coltello
Attacco:	Ottone lato esagono 14 mm, ⩾ 40 bar foro di passaggio 0.5mm
Elemento manometrico:	Molla Bourdon in lega di rame, saldatura in lega di stagno, molla C
Movimento:	Ottone
Fluido antivibrante:	Glicerolo 86.5%

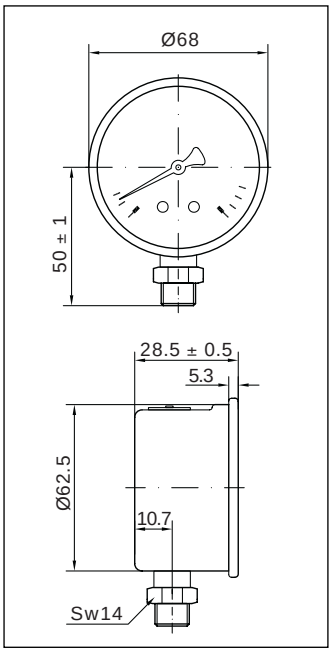

Caratteristiche tecniche

Norme di riferimento:	EN 837-1	
Pressione d'esercizio:	Statica:	75 % del valore di fondo scala
	Fluttuante:	60 % del valore di fondo scala
	Per brevi periodi:	fino al valore di fondo scala
Limiti di temperatura:	Ambiente:	-10 ... +60 °C
	Fluido:	+60 °C massimo
	Stoccaggio:	-10 ... +60 °C
Deriva termica:	±0,04%/1K rispetto a (+20°C)	
Classe di precisione:	cl. 1.6	
Grado di protezione:	IP 65 per EN 60 529 / IEC 529	
Peso individuale:	0.206 kg	

Denominazione	Codice	Scala	Attacco	Opzioni	Imballo/Conf.	Min.ord.	6uro
MG1-INOX 63/QF	PE3416BW01	-1+15 bar	1/4 SAE	QF*	100	200	
MG1-INOX 63/QF	PE3431BW09	-1+30 bar	1/4 SAE	QF*	100	200	

***** QF = Quadrante Freon

Opzioni : vedi pagina 116

PER REFRIGERAZIONE (GAS FREON) IN APPLICAZIONI CON PRESSIONE AD IMPULSI E FORTI VIBRAZIONI



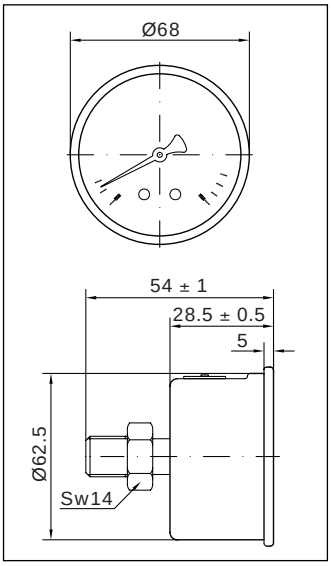

MG3A-INOX 63/QF

Glicerina cassa inox DN63 Attacco posteriore

Materiali

Cassa + anello:	Acciaio inox 1.4301 antiscoppio/per pressioni ⩽16 bar tagliare l'estremità del tappino in gomma
Trasparente:	Vedril PMMA
Quadrante:	Alluminio bianco
Indice:	Alluminio nero, con punta a coltello
Attacco:	Ottone lato esagono 14 mm, ⩾ 40 bar foro di passaggio 0.5mm
Elemento manometrico:	Molla Bourdon in lega di rame, saldatura in lega di stagno, molla C
Movimento:	Ottone
Fluido antivibrante:	Glicerolo 86.5%

Caratteristiche tecniche

Norme di riferimento:	EN 837-1	
Pressione d'esercizio:	Statica:	75 % del valore di fondo scala
	Fluttuante:	60 % del valore di fondo scala
	Per brevi periodi:	fino al valore di fondo scala
Limiti di temperatura:	Ambiente:	-10 ... +60 °C
	Fluido:	+60 °C massimo
	Stoccaggio:	-10 ... +60 °C
Deriva termica:	±0,04%/1K rispetto a (+20°C)	
Classe di precisione:	cl. 1.6	
Grado di protezione:	IP 65 per EN 60 529 / IEC 529	
Peso individuale:	0.209 kg	

Denominazione	Codice	Scala	Attacco	Opzioni	Imballo/Conf.	Min.ord.	6uro
MG3A-INOX 63/QF	PF3416BS03	-1+15 bar	1/4 SAE	QF*	50	200	
MG3A-INOX 63/QF		-1+30 bar	1/4 SAE	QF*	50	200	

Opzioni : vedi sotto

***** QF = Quadrante Freon

OPZIONI

MG3A-INOX 63/QF

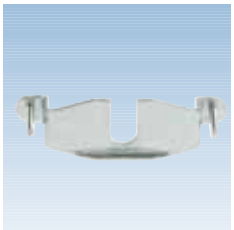

Denominazione	Codice	Descrizione
S INOX 63	PMINACC047	Staffa per montaggio a pannello - fornita separatamente

MG1-INOX 63/QF
MG3A-INOX 63/QF

Opzioni soggette a lotto minimo
Riempimento in silicone per temperature -40+90°C

MG1-INOX 63/QF
MG3A-INOX 63/QF

Opzioni soggette a lotto minimo
Quadranti personalizzati, altre scale e attacchi a richiesta



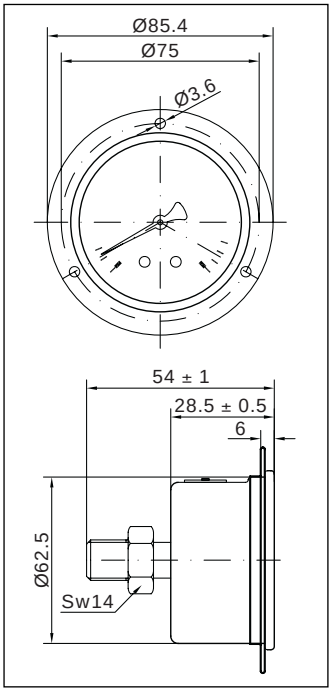

MG3B-INOX 63/QF

Glicerina cassa inox DN63 Attacco posteriore per montaggio a pannello con flangia 3 fori

Materiali

Cassa + flangia 3 fori:	Acciaio inox 1.4301 antiscoppio/per pressioni ⩽16 bar tagliare l'estremità del tappino in gomma
Trasparente:	Vedril PMMA
Quadrante:	Alluminio bianco
Indice:	Alluminio nero, con punta a coltello
Attacco:	Ottone lato esagono 14 mm, ⩾ 40 bar foro di passaggio 0.5mm
Elemento manometrico:	Molla Bourdon in lega di rame, saldatura in lega di stagno, molla C
Movimento:	Ottone
Fluido antivibrante:	Glicerolo 86.5%

Caratteristiche tecniche

Norme di riferimento:	EN 837-1	
Pressione d'esercizio:	Statica:	75 % del valore di fondo scala
	Fluttuante:	60 % del valore di fondo scala
	Per brevi periodi:	fino al valore di fondo scala
Limiti di temperatura:	Ambiente:	-10 ... +60 °C
	Fluido:	+60 °C massimo
	Stoccaggio:	-10 ... +60 °C
Deriva termica:	±0,04%/1K rispetto a (+20°C)	
Classe di precisione:	cl. 1.6	
Grado di protezione:	IP 65 per EN 60 529 / IEC 529	
Peso individuale:	0.224 kg	

Denominazione	Codice	Scala	Attacco	Opzioni	Imballo/Conf.	Min.ord.	6uro
MG3B-INOX 63		-1+15 bar	1/4 SAE	QF*	40	100	
MG3B-INOX 63		-1+30 bar	1/4 SAE	QF*	40	100	

Opzioni : vedi sotto

***** QF = Quadrante Freon

MG3B-INOX 63/QF

Opzioni soggette a lotto minimo
Riempimento in silicone per temperature -40+90°C

MG3B-INOX 63/QF

Opzioni soggette a lotto minimo
Quadranti personalizzati, altre scale e attacchi a richiesta



MP1-63

Cassa in acciaio a secco DN63 Attacco radiale

Materiali

Cassa:	Acciaio cromato
Trasparente:	Plastica trasparente
Quadrante:	Alluminio bianco
Indice:	Alluminio nero
Attacco:	Ottone lato quadro 14 mm
Elemento manometrico:	Membrana in lega di rame, O-ring Perbunan
Movimento:	Ottone

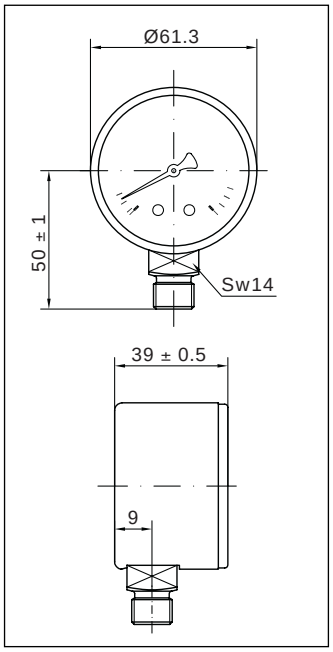

Caratteristiche tecniche

Norme di riferimento:	EN 837-3	
Pressione d'esercizio:	Statica:	75 % del valore di fondo scala
	Fluttuante:	60 % del valore di fondo scala
	Per brevi periodi:	125% del valore di fondo scala
Limiti di temperatura:	Ambiente:	-20 ... +60 °C
	Fluido:	+60 °C massimo
	Stoccaggio:	-20 ... +60 °C
Deriva termica:	±0,06%/1K rispetto a (+20°C)	
Classe di precisione:	cl. 2.5 con vite di regolazione	
Grado di protezione:	IP 31 per EN 60 529 / IEC 529	
Peso individuale:	0.175 kg	

Denominazione	Codice	Scala	Attacco	Opzioni	Imballo/Conf.	Min.ord.	€uro
MP1-63	PP354410	0-60 mbar/mmH²O	G1/4B	D+LF*	1/50	1	
MP1-63	PP354810	0-100 mbar/mmH²O	G1/4B	D+LF*	1/50	1	
MP1-63	PP356010	0-250 mbar/mmH²O	G1/4B	D+LF*	1/50	1	
MP1-63	PP356610	0-400 mbar/mmH²O	G1/4B	D+LF*	1/50	1	
MP1-63	PP357010	0-600 mbar/mmH²O	G1/4B	D+LF*	1/50	1	

***** D = Doppia scala mbar/mmH²O LF= Logo Fimet sul quadrante

Opzioni : vedi pagina 120

PER APPLICAZIONI INDUSTRIALI GENERICHE. IDONEI PER GAS CHE NON INTACCANO LEGHE DI RAME



MP1-80

Cassa in acciaio a secco DN80 Attacco radiale

Materiali

Cassa:	Acciaio cromato
Trasparente:	Plastica trasparente
Quadrante:	Alluminio bianco
Indice:	Alluminio nero
Attacco:	Ottone lato esagono 18 mm
Elemento manometrico:	Membrana in lega di rame, O-ring Perbunan
Movimento:	Ottone

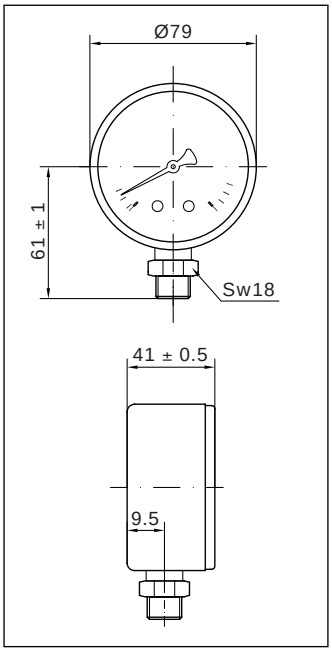

Caratteristiche tecniche

Norme di riferimento:	EN 837-3	
Pressione d'esercizio:	Statica:	75 % del valore di fondo scala
	Fluttuante:	60 % del valore di fondo scala
	Per brevi periodi:	125% fino al valore di fondo scala
Limiti di temperatura:	Ambiente:	-20 ... +60 °C
	Fluido:	+60 °C massimo
	Stoccaggio:	-20 ... +60 °C
Deriva termica:	±0,06%/1K rispetto a (+20°C)	
Classe di precisione:	cl. 2.5 con vite di regolazione	
Grado di protezione:	IP 31 per EN 60 529 / IEC 529	
Peso individuale:	0.265 kg	

Denominazione	Codice	Scala	Attacco	Opzioni	Imballo/Conf.	Min.ord.	6uro
MP1-80	PP454411	0-60 mbar/mmH²O	G3/8B	D+LF*	1/50	1	
MP1-80	PP454811	0-100 mbar/mmH²O	G3/8B	D+LF*	1/50	1	
MP1-80	PP456011	0-250 mbar/mmH²O	G3/8B	D+LF*	1/50	1	
MP1-80	PP456611	0-400 mbar/mmH²O	G3/8B	D+LF*	1/50	1	
MP1-80	PP457011	0-600 mbar/mmH²O	G3/8B	D+LF*	1/50	1	

***** D = Doppia scala mbar/mmH²O LF= Logo Fimet sul quadrante

Opzioni : vedi pagina 120

PER APPLICAZIONI INDUSTRIALI GENERICHE. IDONEI PER GAS CHE NON INTACCANO LEGHE DI RAME



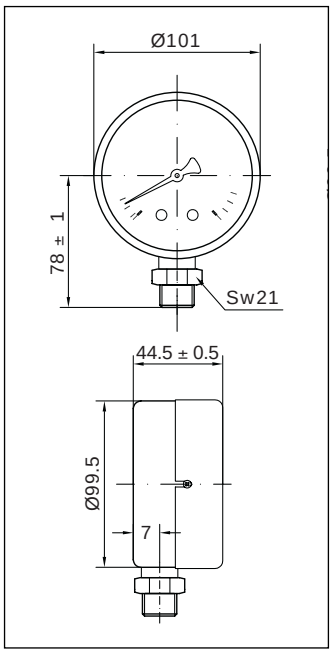

MP1-100

Cassa in acciaio a secco DN100 Attacco radiale

Materiali

Cassa + fascia:	Acciaio cromato
Trasparente:	Plastica trasparente
Quadrante:	Alluminio bianco
Indice:	Alluminio nero
Attacco:	Ottone lato esagono 14 mm
Elemento manometrico:	Membrana in lega di rame, O-ring Perbunan
Movimento:	Ottone

Caratteristiche tecniche

Norme di riferimento:	EN 837-3	
Pressione d'esercizio:	Statica:	75 % del valore di fondo scala
	Fluttuante:	60 % del valore di fondo scala
	Per brevi periodi:	125% del valore di fondo scala
Limiti di temperatura:	Ambiente:	-20 ... +60 °C
	Fluido:	+60 °C massimo
	Stoccaggio:	-20 ... +60 °C
Deriva termica:	±0,06%/1K rispetto a (+20°C)	
Classe di precisione:	cl. 2.5	
Grado di protezione:	IP 31 per EN 60 529 / IEC 529	
Peso individuale:	0.440 kg	

Denominazione	Codice	Scala		Attacco	Opzioni	Imballo/Conf.	Min.ord.	6uro
MP1-100	PP554412	0-60	mbar/mmH²O	G1/2B	D*	1/12	1	
MP1-100	PP554812	0-100	mbar/mmH²O	G1/2B	D*	1/12	1	
MP1-100	PP556012	0-250	mbar/mmH²O	G1/2B	D*	1/12	1	
MP1-100	PP556612	0-400	mbar/mmH²O	G1/2B	D*	1/12	1	
MP1-100	PP557012	0-600	mbar/mmH²O	G1/2B	D*	1/12	1	

***** D = Doppia scala mbar/mmH²O

Opzioni : vedi sotto

OPZIONI

MP1-63/80/100

Opzioni soggette a lotto minimo
Quadranti personalizzati, altri attacchi a richiesta



MD1-100

Secco - Glicerina cassa inox DN100 Attacco radiale

Materiali

Cassa + anello:	Acciaio inox AISI 304 con innesto a baionetta
Trasparente:	vetro spessore 3 mm, plastica per versione con glicerina
Quadrante:	Alluminio bianco
Indice:	Alluminio anodizzato nero di tipo azzerabile
Attacco:	Ottone
Elemento manometrico:	Lega di rame con saldature in lega di stagno per scale ⩽ 40 bar; Inox Aisi 316L con saldatura in lega d'argento per scale > 40
Movimento:	Ottone
Fluido antivibrante:	Glicerolo 90%

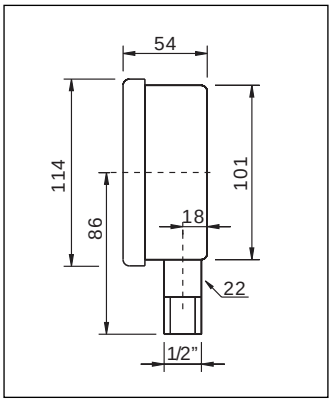

Caratteristiche tecniche

Norme di riferimento:	EN 837-1	
Pressione d'esercizio:	Statica:	75 % del valore di fondo scala
	Fluttuante:	60 % del valore di fondo scala
	Per brevi periodi:	fino al valore di fondo scala
Limiti di temperatura:	Ambiente:	Secco -30 ... +65 °C ; Glicerina 5 … +65 °C
	Fluido di processo:	Secco e per scale ⩽ 40 bar -30 ... +70 °C; Per scale > 40 bar -30 … +120°C Glicerina 5 … +70 °C
Deriva termica:	Massimo ±0,3% dell'ampiezza di campo ogni 10°C rispetto a (+20°C)	
Classe di precisione:	cl. 1,0	
Grado di protezione:	Secco: IP 55 - Glicerina: IP 65 EN 60529	
Peso individuale:	Secco: 0,75 kg - Glicerina: 1,00 kg	

Denominazione	Codice	Scala		Attacco	Opzioni	Imballo/Conf.	Min.ord.	6uro
MD1-100	PZ7001BL08	-1/0	bar	G1/2B		1/1	1	
MD1-100		-1/0.6	bar	G1/2B		1/1	1	
MD1-100	PZ7003BL04	-1+1.5	bar	G1/2B		1/1	1	
MD1-100		-1+3	bar	G1/2B		1/1	1	
MD1-100	PZ7006BL03	-1+5	bar	G1/2B		1/1	1	
MD1-100	PZ7010BL04	-1+9	bar	G1/2B		1/1	1	
MD1-100	PZ7016BL06	-1+15	bar	G1/2B		1/1	1	
MD1-100		-1+24	bar	G1/2B		1/1	1	
MD1-100		0-0.6	bar	G1/2B		1/1	1	
MD1-100	PZ7001BL03	0-1	bar	G1/2B		1/1	1	
MD1-100	PZ7002BL00	0-1.6	bar	G1/2B		1/1	1	
MD1-100	PZ7003BL01	0-2.5	bar	G1/2B		1/1	1	
MD1-100	PZ7004BL00	0-4	bar	G1/2B		1/1	1	
MD1-100	PZ700651	0-6	bar	G1/2B		1/1	1	
MD1-100	PZ701051	0-10	bar	G1/2B		1/1	1	
MD1-100	PZ701651	0-16	bar	G1/2B		1/1	1	
MD1-100	PZ7025BL02	0-25	bar	G1/2B		1/1	1	
MD1-100	PZ7040BL00	0-40	bar	G1/2B		1/1	1	
MD1-100	PZ7044BL00	0-60	bar	G1/2B		1/1	1	
MD1-100	PZ7048BL00	0-100	bar	G1/2B		1/1	1	
MD1-100	PZ7054BL00	0-160	bar	G1/2B		1/1	1	
MD1-100	PZ7060BL02	0-250	bar	G1/2B		1/1	1	
MD1-100	PZ7066BL08	0-400	bar	G1/2B		1/1	1	
MD1-100	PZ7070BL00	0-600	bar	G1/2B		1/1	1	

Opzioni : vedi pagina 131



MD1-150

Secco - Glicerina cassa inox DN150 Attacco radiale

Materiali

Cassa + anello:	Acciaio inox AISI 304 con innesto a baionetta
Trasparente:	vetro spessore 3 mm, plastica per versione con glicerina
Quadrante:	Alluminio bianco
Indice:	Alluminio anodizzato nero di tipo azzerabile
Attacco:	Ottone
Elemento manometrico:	Lega di rame con saldature in lega di stagno per scale ⩽ 40 bar; Inox Aisi 316L con saldatura in lega d'argento per scale > 40
Movimento:	Ottone
Fluido antivibrante:	Glicerolo 90%

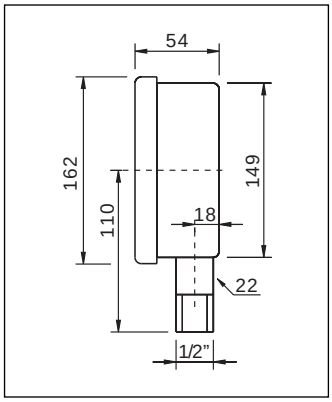

Caratteristiche tecniche

Norme di riferimento:	EN 837-1	
Pressione d'esercizio:	Statica:	75 % del valore di fondo scala
	Fluttuante:	60 % del valore di fondo scala
	Per brevi periodi:	fino al valore di fondo scala
Limiti di temperatura:	Ambiente:	Secco -30 ... +65 °C ; Glicerina 5 … +65 °C
	Fluido di processo:	Secco e per scale ⩽ 40 bar -30 ... +70 °C; Per scale > 40 bar -30 … +120°C Glicerina 5 … +70 °C
Deriva termica:	Massimo ±0,3% dell'ampiezza di campo ogni 10°C rispetto a (+20°C)	
Classe di precisione:	cl. 1,0	
Grado di protezione:	Secco: IP 55 - Glicerina: IP 65 EN 60529	
Peso individuale:	Secco: 1,10 kg - Glicerina: 1,75 kg	

Denominazione	Codice	Scala		Attacco	Opzioni	Imballo/Conf.	Min.ord.	€uro
MD1-150		-1/0	bar	G1/2B		1/1	1	
MD1-150		-1/0.6	bar	G1/2B		1/1	1	
MD1-150	PZ7103BL02	-1+1.5	bar	G1/2B		1/1	1	
MD1-150		-1+3	bar	G1/2B		1/1	1	
MD1-150	PZ7106BL01	-1+5	bar	G1/2B		1/1	1	
MD1-150		-1+9	bar	G1/2B		1/1	1	
MD1-150		-1+15	bar	G1/2B		1/1	1	
MD1-150		-1+24	bar	G1/2B		1/1	1	
MD1-150		0-0.6	bar	G1/2B		1/1	1	
MD1-150	PZ7101BL01	0-1	bar	G1/2B		1/1	1	
MD1-150	PZ7102BL01	0-1.6	bar	G1/2B		1/1	1	
MD1-150	PZ7103BL00	0-2.5	bar	G1/2B		1/1	1	
MD1-150	PZ7104BL01	0-4	bar	G1/2B		1/1	1	
MD1-150	PZ710651	0-6	bar	G1/2B		1/1	1	
MD1-150	PZ7110BL00	0-10	bar	G1/2B		1/1	1	
MD1-150	PZ7116BL00	0-16	bar	G1/2B		1/1	1	
MD1-150	PZ712551	0-25	bar	G1/2B		1/1	1	
MD1-150	PZ7140BL00	0-40	bar	G1/2B		1/1	1	
MD1-150	PZ7144BL02	0-60	bar	G1/2B		1/1	1	
MD1-150		0-100	bar	G1/2B		1/1	1	
MD1-150	PZ7154BL00	0-160	bar	G1/2B		1/1	1	
MD1-150	PZ7160BL00	0-250	bar	G1/2B		1/1	1	
MD1-150		0-400	bar	G1/2B		1/1	1	
MD1-150	PZ7170BL02	0-600	bar	G1/2B		1/1	1	

Opzioni : vedi pagina 131



MD2-100

Secco - Glicerina cassa inox DN100 Attacco radiale per montaggio a pannello con flangia posteriore 3 fori

Materiali

Cassa + anello:	Acciaio inox AISI 304 innesto a baionetta
Flangia posteriore 3 fori:	Acciaio inox
Trasparente:	vetro spessore 3 mm, plastica per versione con glicerina
Quadrante:	Alluminio bianco
Indice:	Alluminio anodizzato nero di tipo azzerabile
Attacco:	Ottone
Elemento manometrico:	Lega di rame con saldature in lega di stagno per scale ⩽ 40 bar; Inox Aisi 316L con saldatura in lega d'argento per scale > 40
Movimento:	Ottone
Fluido antivibrante:	Glicerolo 90%

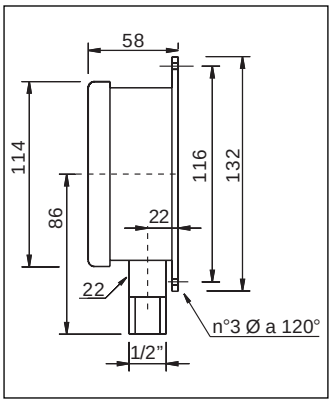

Caratteristiche tecniche

Norme di riferimento:	EN 837-1	
Pressione d'esercizio:	Statica:	75 % del valore di fondo scala
	Fluttuante:	60 % del valore di fondo scala
	Per brevi periodi:	fino al valore di fondo scala
Limiti di temperatura:	Ambiente:	Secco -30 ... +65 °C ; Glicerina 5 ... +65 °C
	Fluido di processo:	Secco e per scale ⩽ 40 bar -30 ... +70 °C; Per scale > 40 bar -30 ... +120°C Glicerina 5 ... +70 °C
Deriva termica:	Massimo ±0,3% dell'ampiezza di campo ogni 10°C rispetto a (+20°C)	
Classe di precisione:	cl. 1,0	
Grado di protezione:	Secco: IP 55 - Glicerina: IP 65 EN 60529	
Peso individuale:	Secco: 0,75 kg - Glicerina: 1,00 kg	

Denominazione	Codice	Scala		Attacco	Opzioni	Imballo/Conf.	Min.ord.	6uro
MD2-100		-1/0	bar	G1/2B		1/1	1	
MD2-100		-1/0.6	bar	G1/2B		1/1	1	
MD2-100		-1+1.5	bar	G1/2B		1/1	1	
MD2-100	PZ7804BL00	-1+3	bar	G1/2B		1/1	1	
MD2-100		-1+5	bar	G1/2B		1/1	1	
MD2-100		-1+9	bar	G1/2B		1/1	1	
MD2-100		-1+15	bar	G1/2B		1/1	1	
MD2-100		-1+24	bar	G1/2B		1/1	1	
MD2-100		0-0.6	bar	G1/2B		1/1	1	
MD2-100		0-1	bar	G1/2B		1/1	1	
MD2-100		0-1.6	bar	G1/2B		1/1	1	
MD2-100		0-2.5	bar	G1/2B		1/1	1	
MD2-100		0-4	bar	G1/2B		1/1	1	
MD2-100	PZ7806BL01	0-6	bar	G1/2B		1/1	1	
MD2-100	PZ7810BL00	0-10	bar	G1/2B		1/1	1	
MD2-100	PZ7816BL00	0-16	bar	G1/2B		1/1	1	
MD2-100	PZ7825BL00	0-25	bar	G1/2B		1/1	1	
MD2-100		0-40	bar	G1/2B		1/1	1	
MD2-100		0-60	bar	G1/2B		1/1	1	
MD2-100	PZ7848BL00	0-100	bar	G1/2B		1/1	1	
MD2-100	PZ7854BL00	0-160	bar	G1/2B		1/1	1	
MD2-100	PZ7860BL00	0-250	bar	G1/2B		1/1	1	
MD2-100	PZ7866BL01	0-400	bar	G1/2B		1/1	1	
MD2-100		0-600	bar	G1/2B		1/1	1	

Opzioni : vedi pagina 131



MD2-150

Secco - Glicerina cassa inox DN150 Attacco radiale per montaggio a pannello con flangia posteriore 3 fori

Materiali

Cassa + anello:	Acciaio inox AISI 304 innesto a baionetta
Flangia posteriore 3 fori:	Acciaio inox
Trasparente:	vetro spessore 3 mm, plastica per versione con glicerina
Quadrante:	Alluminio bianco
Indice:	Alluminio anodizzato nero di tipo azzerabile
Attacco:	Ottone
Elemento manometrico:	Lega di rame con saldature in lega di stagno per scale ⩽ 40 bar; Inox Aisi 316L con saldatura in lega d'argento per scale > 40
Movimento:	Ottone
Fluido antivibrante:	Glicerolo 90%

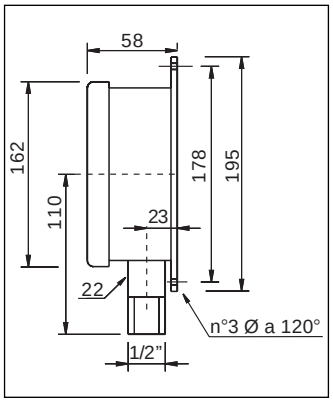

Caratteristiche tecniche

Norme di riferimento:	EN 837-1	
Pressione d'esercizio:	Statica:	75 % del valore di fondo scala
	Fluttuante:	60 % del valore di fondo scala
	Per brevi periodi:	fino al valore di fondo scala
Limiti di temperatura:	Ambiente:	Secco -30 ... +65 °C ; Glicerina 5 ... +65 °C
	Fluido di processo:	Secco e per scale ⩽ 40 bar -30 ... +70 °C; Per scale > 40 bar -30 ... +120°C Glicerina 5 ... +70 °C
Deriva termica:	Massimo ±0,3% dell'ampiezza di campo ogni 10°C rispetto a (+20°C)	
Classe di precisione:	cl. 1,0	
Grado di protezione:	Secco: IP 55 - Glicerina: IP 65 EN 60529	
Peso individuale:	Secco: 1,10 kg - Glicerina: 1,75 kg	

Denominazione	Codice	Scala		Attacco	Opzioni	Imballo/Conf.	Min.ord.	€uro
MD2-150		-1/0	bar	G1/2B		1/1	1	
MD2-150		-1/0.6	bar	G1/2B		1/1	1	
MD2-150		-1+1.5	bar	G1/2B		1/1	1	
MD2-150		-1+3	bar	G1/2B		1/1	1	
MD2-150		-1+5	bar	G1/2B		1/1	1	
MD2-150		-1+9	bar	G1/2B		1/1	1	
MD2-150		-1+15	bar	G1/2B		1/1	1	
MD2-150		-1+24	bar	G1/2B		1/1	1	
MD2-150		0-0.6	bar	G1/2B		1/1	1	
MD2-150		0-1	bar	G1/2B		1/1	1	
MD2-150		0-1.6	bar	G1/2B		1/1	1	
MD2-150		0-2.5	bar	G1/2B		1/1	1	
MD2-150	PZ7904BL00	0-4	bar	G1/2B		1/1	1	
MD2-150		0-6	bar	G1/2B		1/1	1	
MD2-150		0-10	bar	G1/2B		1/1	1	
MD2-150		0-16	bar	G1/2B		1/1	1	
MD2-150		0-25	bar	G1/2B		1/1	1	
MD2-150		0-40	bar	G1/2B		1/1	1	
MD2-150		0-60	bar	G1/2B		1/1	1	
MD2-150		0-100	bar	G1/2B		1/1	1	
MD2-150		0-160	bar	G1/2B		1/1	1	
MD2-150		0-250	bar	G1/2B		1/1	1	
MD2-150		0-400	bar	G1/2B		1/1	1	
MD2-150		0-600	bar	G1/2B		1/1	1	

Opzioni : vedi pagina 131



MD3A-100

Secco - Glicerina cassa inox DN100 Attacco posteriore eccentrico

Materiali

Cassa + anello:	Acciaio inox AISI 304 con innesto a baionetta
Trasparente:	vetro spessore 3 mm, plastica per versione con glicerina
Quadrante:	Alluminio bianco
Indice:	Alluminio anodizzato nero di tipo azzerabile
Attacco:	Ottone
Elemento manometrico:	Lega di rame con saldature in lega di stagno per scale ⩽ 40 bar; Inox Aisi 316L con saldatura in lega d'argento per scale > 40
Movimento:	Ottone
Fluido antivibrante:	Glicerolo 90%

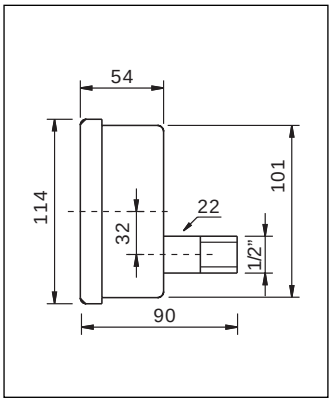

Caratteristiche tecniche

Norme di riferimento:	EN 837-1	
Pressione d'esercizio:	Statica:	75 % del valore di fondo scala
	Fluttuante:	60 % del valore di fondo scala
	Per brevi periodi:	fino al valore di fondo scala
Limiti di temperatura:	Ambiente:	Secco -30 ... +65 °C ; Glicerina 5 … +65 °C
	Fluido di processo:	Secco e per scale ⩽ 40 bar -30 ... +70 °C; Per scale > 40 bar -30 … +120°C Glicerina 5 … +70 °C
Deriva termica:	Massimo ±0,3% dell'ampiezza di campo ogni 10°C rispetto a (+20°C)	
Classe di precisione:	cl. 1,0	
Grado di protezione:	Secco: IP 55 - Glicerina: IP 65 EN 60529	
Peso individuale:	Secco: 0,75 kg - Glicerina: 1,00 kg	

Denominazione	Codice	Scala		Attacco	Opzioni	Imballo/Conf.	Min.ord.	6uro
MD3A-100		-1/0	bar	G1/2B		1/1	1	
MD3A-100	PZ7202BL01	-1/0.6	bar	G1/2B		1/1	1	
MD3A-100		-1+1.5	bar	G1/2B		1/1	1	
MD3A-100		-1+3	bar	G1/2B		1/1	1	
MD3A-100		-1+5	bar	G1/2B		1/1	1	
MD3A-100		-1+9	bar	G1/2B		1/1	1	
MD3A-100		-1+15	bar	G1/2B		1/1	1	
MD3A-100		-1+24	bar	G1/2B		1/1	1	
MD3A-100		0-0.6	bar	G1/2B		1/1	1	
MD3A-100		0-1	bar	G1/2B		1/1	1	
MD3A-100		0-1.6	bar	G1/2B		1/1	1	
MD3A-100		0-2.5	bar	G1/2B		1/1	1	
MD3A-100		0-4	bar	G1/2B		1/1	1	
MD3A-100	PZ7206BL00	0-6	bar	G1/2B		1/1	1	
MD3A-100	PZ7210BL00	0-10	bar	G1/2B		1/1	1	
MD3A-100	PZ7216BL00	0-16	bar	G1/2B		1/1	1	
MD3A-100	PZ7225BL00	0-25	bar	G1/2B		1/1	1	
MD3A-100	PZ7240BL00	0-40	bar	G1/2B		1/1	1	
MD3A-100	PZ7244BL00	0-60	bar	G1/2B		1/1	1	
MD3A-100		0-100	bar	G1/2B		1/1	1	
MD3A-100		0-160	bar	G1/2B		1/1	1	
MD3A-100		0-250	bar	G1/2B		1/1	1	
MD3A-100		0-400	bar	G1/2B		1/1	1	
MD3A-100		0-600	bar	G1/2B		1/1	1	

Opzioni : vedi pagina 131



MD3A-150

Secco - Glicerina cassa inox DN150 Attacco posteriore eccentrico

Materiali

Cassa + anello:	Acciaio inox AISI 304 con innesto a baionetta
Trasparente:	vetro spessore 3 mm, plastica per versione con glicerina
Quadrante:	Alluminio bianco
Indice:	Alluminio anodizzato nero di tipo azzerabile
Attacco:	Ottone
Elemento manometrico:	Lega di rame con saldature in lega di stagno per scale ⩽ 40 bar; Inox Aisi 316L con saldatura in lega d'argento per scale > 40
Movimento:	Ottone
Fluido antivibrante:	Glicerolo 90%

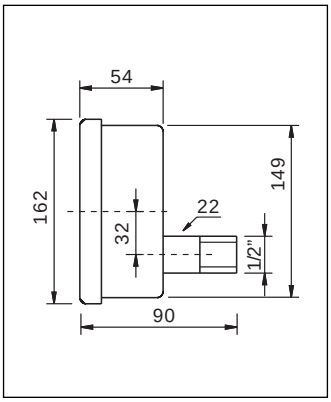

Caratteristiche tecniche

Norme di riferimento:	EN 837-1	
Pressione d'esercizio:	Statica:	75 % del valore di fondo scala
	Fluttuante:	60 % del valore di fondo scala
	Per brevi periodi:	fino al valore di fondo scala
Limiti di temperatura:	Ambiente:	Secco -30 ... +65 °C ; Glicerina 5 … +65 °C
	Fluido di processo:	Secco e per scale ⩽ 40 bar -30 ... +70 °C; Per scale > 40 bar -30 … +120°C Glicerina 5 … +70 °C
Deriva termica:	Massimo ±0,3% dell'ampiezza di campo ogni 10°C rispetto a (+20°C)	
Classe di precisione:	cl. 1,0	
Grado di protezione:	Secco: IP 55 - Glicerina: IP 65 EN 60529	
Peso individuale:	Secco: 1,10 kg - Glicerina: 1,75 kg	

Denominazione	Codice	Scala		Attacco	Opzioni	Imballo/Conf.	Min.ord.	6uro
MD3A-150		-1/0	bar	G1/2B		1/1	1	
MD3A-150	PZ7302BL00	-1/0.6	bar	G1/2B		1/1	1	
MD3A-150		-1+1.5	bar	G1/2B		1/1	1	
MD3A-150		-1+3	bar	G1/2B		1/1	1	
MD3A-150		-1+5	bar	G1/2B		1/1	1	
MD3A-150		-1+9	bar	G1/2B		1/1	1	
MD3A-150		-1+15	bar	G1/2B		1/1	1	
MD3A-150		-1+24	bar	G1/2B		1/1	1	
MD3A-150		0-0.6	bar	G1/2B		1/1	1	
MD3A-150		0-1	bar	G1/2B		1/1	1	
MD3A-150		0-1.6	bar	G1/2B		1/1	1	
MD3A-150		0-2.5	bar	G1/2B		1/1	1	
MD3A-150		0-4	bar	G1/2B		1/1	1	
MD3A-150	PZ7306BL00	0-6	bar	G1/2B		1/1	1	
MD3A-150		0-10	bar	G1/2B		1/1	1	
MD3A-150		0-16	bar	G1/2B		1/1	1	
MD3A-150		0-25	bar	G1/2B		1/1	1	
MD3A-150	PZ7340BL00	0-40	bar	G1/2B		1/1	1	
MD3A-150	PZ7344BL01	0-60	bar	G1/2B		1/1	1	
MD3A-150		0-100	bar	G1/2B		1/1	1	
MD3A-150		0-160	bar	G1/2B		1/1	1	
MD3A-150		0-250	bar	G1/2B		1/1	1	
MD3A-150		0-400	bar	G1/2B		1/1	1	
MD3A-150		0-600	bar	G1/2B		1/1	1	

Opzioni : vedi pagina 131



MD3B-100

Secco - Glicerina cassa inox DN100 Attacco posteriore eccentrico per montaggio a pannello con flangia anteriore 3 fori

Materiali

Cassa + anello :	Acciaio inox AISI 304 con innesto a baionetta
Flangia anteriore 3 fori :	Acciaio inox
Trasparente:	vetro spessore 3 mm, plastica per versione con glicerina
Quadrante:	Alluminio bianco
Indice:	Alluminio anodizzato nero di tipo azzerabile
Attacco:	Ottone
Elemento manometrico:	Lega di rame con saldature in lega di stagno per scale ⩽ 40 bar; Inox Aisi 316L con saldatura in lega d'argento per scale > 40
Movimento:	Ottone
Fluido antivibrante:	Glicerolo 90%

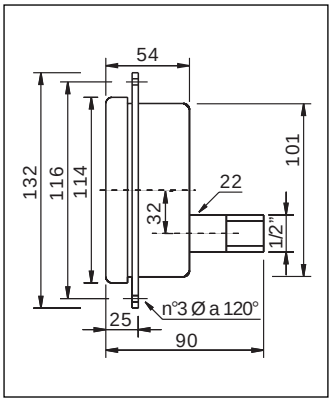

Caratteristiche tecniche

Norme di riferimento:	EN 837-1	
Pressione d'esercizio:	Statica:	75 % del valore di fondo scala
	Fluttuante:	60 % del valore di fondo scala
	Per brevi periodi:	fino al valore di fondo scala
Limiti di temperatura:	Ambiente:	Secco -30 ... +65 °C ; Glicerina 5 … +65 °C
	Fluido di processo:	Secco e per scale ⩽ 40 bar -30 ... +70 °C; Per scale > 40 bar -30 … +120°C Glicerina 5 … +70 °C
Deriva termica:	Massimo ±0,3% dell'ampiezza di campo ogni 10°C rispetto a (+20°C)	
Classe di precisione:	cl. 1,0	
Grado di protezione:	Secco: IP 55 - Glicerina: IP 65 EN 60529	
Peso individuale:	Secco: 0,75 kg - Glicerina: 1,00 kg	

Denominazione	Codice	Scala		Attacco	Opzioni	Imballo/Conf.	Min.ord.	€uro
MD3B-100		-1/0	bar	G1/2B		1/1	1	
MD3B-100		-1/0.6	bar	G1/2B		1/1	1	
MD3B-100		-1+1.5	bar	G1/2B		1/1	1	
MD3B-100		-1+3	bar	G1/2B		1/1	1	
MD3B-100		-1+5	bar	G1/2B		1/1	1	
MD3B-100		-1+9	bar	G1/2B		1/1	1	
MD3B-100		-1+15	bar	G1/2B		1/1	1	
MD3B-100		-1+24	bar	G1/2B		1/1	1	
MD3B-100		0-0.6	bar	G1/2B		1/1	1	
MD3B-100		0-1	bar	G1/2B		1/1	1	
MD3B-100		0-1.6	bar	G1/2B		1/1	1	
MD3B-100	PZ740351	0-2.5	bar	G1/2B		1/1	1	
MD3B-100		0-4	bar	G1/2B		1/1	1	
MD3B-100		0-6	bar	G1/2B		1/1	1	
MD3B-100		0-10	bar	G1/2B		1/1	1	
MD3B-100		0-16	bar	G1/2B		1/1	1	
MD3B-100	PZ7425BL01	0-25	bar	G1/2B		1/1	1	
MD3B-100		0-40	bar	G1/2B		1/1	1	
MD3B-100		0-60	bar	G1/2B		1/1	1	
MD3B-100		0-100	bar	G1/2B		1/1	1	
MD3B-100		0-160	bar	G1/2B		1/1	1	
MD3B-100		0-250	bar	G1/2B		1/1	1	
MD3B-100		0-400	bar	G1/2B		1/1	1	
MD3B-100		0-600	bar	G1/2B		1/1	1	

Opzioni : vedi pagina 131



MD3B-150

Secco - Glicerina cassa inox DN150 Attacco posteriore eccentrico per montaggio a pannello con flangia anteriore 3 fori

Materiali

Cassa + anello :	Acciaio inox AISI 304 con innesto a baionetta
Flangia anteriore 3 fori :	Acciaio inox
Trasparente:	vetro spessore 3 mm, plastica per versione con glicerina
Quadrante:	Alluminio bianco
Indice:	Alluminio anodizzato nero di tipo azzerabile
Attacco:	Ottone
Elemento manometrico:	Lega di rame con saldature in lega di stagno per scale ⩽ 40 bar; Inox Aisi 316L con saldatura in lega d'argento per scale > 40
Movimento:	Ottone
Fluido antivibrante:	Glicerolo 90%

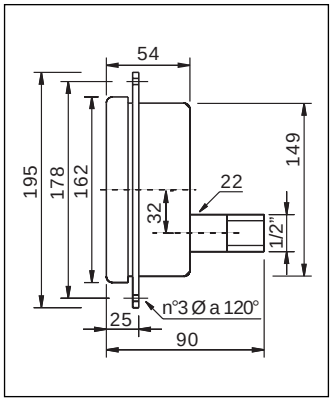

Caratteristiche tecniche

Norme di riferimento:	EN 837-1	
Pressione d'esercizio:	Statica:	75 % del valore di fondo scala
	Fluttuante:	60 % del valore di fondo scala
	Per brevi periodi:	fino al valore di fondo scala
Limiti di temperatura:	Ambiente:	Secco -30 ... +65 °C ; Glicerina 5 … +65 °C
	Fluido di processo:	Secco e per scale ⩽ 40 bar -30 ... +70 °C; Per scale > 40 bar -30 … +120°C Glicerina 5 … +70 °C
Deriva termica:	Massimo ±0,3% dell'ampiezza di campo ogni 10°C rispetto a (+20°C)	
Classe di precisione:	cl. 1,0	
Grado di protezione:	Secco: IP 55 - Glicerina: IP 65 EN 60529	
Peso individuale:	Secco: 1,10 kg - Glicerina: 1,75 kg	

Denominazione	Codice	Scala		Attacco	Opzioni	Imballo/Conf.	Min.ord.	€uro
MD3B-150		-1/0	bar	G1/2B		1/1	1	
MD3B-150		-1/0.6	bar	G1/2B		1/1	1	
MD3B-150		-1+1.5	bar	G1/2B		1/1	1	
MD3B-150		-1+3	bar	G1/2B		1/1	1	
MD3B-150		-1+5	bar	G1/2B		1/1	1	
MD3B-150		-1+9	bar	G1/2B		1/1	1	
MD3B-150		-1+15	bar	G1/2B		1/1	1	
MD3B-150		-1+24	bar	G1/2B		1/1	1	
MD3B-150		0-0.6	bar	G1/2B		1/1	1	
MD3B-150	PZ7501BL00	0-1	bar	G1/2B		1/1	1	
MD3B-150		0-1.6	bar	G1/2B		1/1	1	
MD3B-150	PZ7503BL00	0-2.5	bar	G1/2B		1/1	1	
MD3B-150		0-4	bar	G1/2B		1/1	1	
MD3B-150		0-6	bar	G1/2B		1/1	1	
MD3B-150	PZ7510BL00	0-10	bar	G1/2B		1/1	1	
MD3B-150	PZ751651	0-16	bar	G1/2B		1/1	1	
MD3B-150		0-25	bar	G1/2B		1/1	1	
MD3B-150		0-40	bar	G1/2B		1/1	1	
MD3B-150	PZ7544BL00	0-60	bar	G1/2B		1/1	1	
MD3B-150	PZ7548BL00	0-100	bar	G1/2B		1/1	1	
MD3B-150	PZ7554BL00	0-160	bar	G1/2B		1/1	1	
MD3B-150	PZ7560BL02	0-250	bar	G1/2B		1/1	1	
MD3B-150	PZ7566BL01	0-400	bar	G1/2B		1/1	1	
MD3B-150	PZ7570BL00	0-600	bar	G1/2B		1/1	1	

Opzioni : vedi pagina 131



MD3F-100

Secco - Glicerina cassa inox DN100 Attacco posteriore eccentrico per montaggio a pannello con staffa

Materiali

Cassa + anello:	Acciaio inox AISI 304 innesto a baionetta
Staffa:	Acciaio inox
Trasparente:	vetro spessore 3 mm, plastica per versione con glicerina
Quadrante:	Alluminio bianco
Indice:	Alluminio anodizzato nero di tipo azzerabile
Attacco:	Ottone
Elemento manometrico:	Lega di rame con saldature in lega di stagno per scale ⩽ 40 bar; Inox Aisi 316L con saldatura in lega d'argento per scale > 40
Movimento:	Ottone
Fluido antivibrante:	Glicerolo 90%

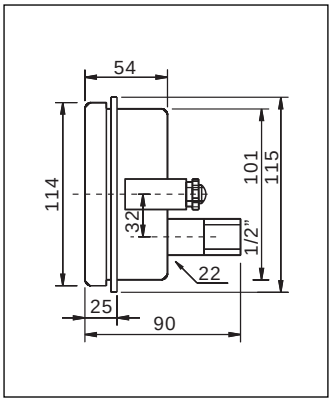

Caratteristiche tecniche

Norme di riferimento:	EN 837-1	
Pressione d'esercizio:	Statica:	75 % del valore di fondo scala
	Fluttuante:	60 % del valore di fondo scala
	Per brevi periodi:	fino al valore di fondo scala
Limiti di temperatura:	Ambiente:	Secco -30 ... +65 °C ; Glicerina 5 … +65 °C
	Fluido di processo:	Secco e per scale ⩽ 40 bar -30 ... +70 °C; Per scale > 40 bar -30 … +120°C Glicerina 5 … +70 °C
Deriva termica:	Massimo ±0,3% dell'ampiezza di campo ogni 10°C rispetto a (+20°C)	
Classe di precisione:	cl. 1,0	
Grado di protezione:	Secco: IP 55 - Glicerina: IP 65 EN 60529	
Peso individuale:	Secco: 1,10 kg - Glicerina: 1,75 kg	

Denominazione	Codice	Scala		Attacco	Opzioni	Imballo/Conf.	Min.ord.	€uro
MD3F-100		-1/0	bar	G1/2B		1/1	1	
MD3F-100		-1/0.6	bar	G1/2B		1/1	1	
MD3F-100		-1+1.5	bar	G1/2B		1/1	1	
MD3F-100		-1+3	bar	G1/2B		1/1	1	
MD3F-100		-1+5	bar	G1/2B		1/1	1	
MD3F-100		-1+9	bar	G1/2B		1/1	1	
MD3F-100		-1+15	bar	G1/2B		1/1	1	
MD3F-100		-1+24	bar	G1/2B		1/1	1	
MD3F-100		0-0.6	bar	G1/2B		1/1	1	
MD3F-100		0-1	bar	G1/2B		1/1	1	
MD3F-100		0-1.6	bar	G1/2B		1/1	1	
MD3F-100		0-2.5	bar	G1/2B		1/1	1	
MD3F-100		0-4	bar	G1/2B		1/1	1	
MD3F-100	PZ7606BL00	0-6	bar	G1/2B		1/1	1	
MD3F-100	PZ7610BL00	0-10	bar	G1/2B		1/1	1	
MD3F-100		0-16	bar	G1/2B		1/1	1	
MD3F-100		0-25	bar	G1/2B		1/1	1	
MD3F-100		0-40	bar	G1/2B		1/1	1	
MD3F-100		0-60	bar	G1/2B		1/1	1	
MD3F-100		0-100	bar	G1/2B		1/1	1	
MD3F-100		0-160	bar	G1/2B		1/1	1	
MD3F-100	PZ7660BL02	0-250	bar	G1/2B		1/1	1	
MD3F-100		0-400	bar	G1/2B		1/1	1	
MD3F-100		0-600	bar	G1/2B		1/1	1	

Opzioni : vedi pagina 131



MD3F-150

Secco - Glicerina cassa inox DN150 Attacco posteriore eccentrico per montaggio a pannello con staffa

Materiali

Cassa + anello:	Acciaio inox AISI 304 con innesto a baionetta
Staffa:	Acciaio inox
Trasparente:	vetro spessore 3 mm, plastica per versione con glicerina
Quadrante:	Alluminio bianco
Indice:	Alluminio anodizzato nero di tipo azzerabile
Attacco:	Ottone
Elemento manometrico:	Lega di rame con saldature in lega di stagno per scale ⩽ 40 bar; Inox Aisi 316L con saldatura in lega d'argento per scale > 40
Movimento:	Ottone
Fluido antivibrante:	Glicerolo 90%

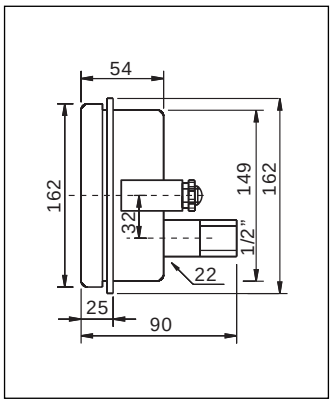

Caratteristiche tecniche

Norme di riferimento:	EN 837-1	
Pressione d'esercizio:	Statica:	75 % del valore di fondo scala
	Fluttuante:	60 % del valore di fondo scala
	Per brevi periodi:	fino al valore di fondo scala
Limiti di temperatura:	Ambiente: Secco -30 ... +65 °C ; Glicerina 5 ... +65 °C	
	Fluido di processo:	Secco e per scale ⩽ 40 bar -30 ... +70 °C; Per scale > 40 bar -30 ... +120°C Glicerina 5 ... +70 °C
Deriva termica:	Massimo ±0,3% dell'ampiezza di campo ogni 10°C rispetto a (+20°C)	
Classe di precisione:	cl. 1,0	
Grado di protezione:	Secco: IP 55 - Glicerina: IP 65 EN 60529	
Peso individuale:	Secco: 1,10 kg - Glicerina: 1,75 kg	

Denominazione	Codice	Scala		Attacco	Opzioni	Imballo/Conf.	Min.ord.	6uro
MD3F-150		-1/0	bar	G1/2B		1/1	1	
MD3F-150		-1/0.6	bar	G1/2B		1/1	1	
MD3F-150		-1+1.5	bar	G1/2B		1/1	1	
MD3F-150		-1+3	bar	G1/2B		1/1	1	
MD3F-150		-1+5	bar	G1/2B		1/1	1	
MD3F-150	PZ7710BL00	-1+9	bar	G1/2B		1/1	1	
MD3F-150		-1+15	bar	G1/2B		1/1	1	
MD3F-150		-1+24	bar	G1/2B		1/1	1	
MD3F-150		0-0.6	bar	G1/2B		1/1	1	
MD3F-150		0-1	bar	G1/2B		1/1	1	
MD3F-150		0-1.6	bar	G1/2B		1/1	1	
MD3F-150		0-2.5	bar	G1/2B		1/1	1	
MD3F-150		0-4	bar	G1/2B		1/1	1	
MD3F-150		0-6	bar	G1/2B		1/1	1	
MD3F-150	PZ7710BL01	0-10	bar	G1/2B		1/1	1	
MD3F-150		0-16	bar	G1/2B		1/1	1	
MD3F-150		0-25	bar	G1/2B		1/1	1	
MD3F-150		0-40	bar	G1/2B		1/1	1	
MD3F-150		0-60	bar	G1/2B		1/1	1	
MD3F-150		0-100	bar	G1/2B		1/1	1	
MD3F-150		0-160	bar	G1/2B		1/1	1	
MD3F-150		0-250	bar	G1/2B		1/1	1	
MD3F-150		0-400	bar	G1/2B		1/1	1	
MD3F-150		0-600	bar	G1/2B		1/1	1	

Opzioni : vedi pagina 131

MD1 - MD2 - MD3A - MD3B - MD3F 100/150

Opzioni		€uro
T =	Saldatura in lega d'argento -30+400°C solo per Tipi a secco e scale ⩽ 40 bar (standard per alte pressioni)	6,50
L =	Fluido antivibrante, glicerolo 90%	44,90
IT =	Indice di trascinamento = (indice di massima rosso)	29,00
IT2 =	Indice di trascinamento = (indice di min. bianco e di max. rosso)	34,60
OX =	Sgrassato per ossigeno	13,90
QX =	Quadrante con suddivisione speciale	32,00

SUDDIVISIONE SCALA SUL QUADRANTE

SCALA	MIN DIV.	N. DIV
-1 -0	0.02	50
-1 +0.6	0.02	80
-1 +1.5	0.05	50
-1 +3	0.1	40
-1 +5	0.1	60
-1 +9	0.2	50
-1 +15	0.2	80

SCALA	MIN DIV.	N. DIV
0 - 0.6	0.01	60
0 - 1	0.02	50
0 - 1.6	0.02	80

SCALA	MIN DIV.	N. DIV
0 - 2.5	0.05	50
0 - 4	0.1	40
0 - 6	0.1	60
0 - 10	0.2	50
0 - 16	0.2	80
0 - 25	0.5	50
0 - 40	1	40

SCALA	MIN DIV.	N. DIV
0 - 60	1	60
0 - 100	2	50
0 - 160	2	80
0 - 250	5	50
0 - 400	10	40
0 - 600	10	60

MD1 - MD2 - MD3A - MD3B - MD3F 100/150

vedi caratteristiche pagine 132-133



Opzioni			€uro
1…	=	Con 1° contatto elettrico …: NC = Normalmente chiuso NA = Normalmente aperto	136,00
2…	=	Con 2° contatto elettrico …: NC = Normalmente chiuso NA = Normalmente aperto	48,70
0	=	Con magnete permanente	26,20
4	=	Contatti indipendenti (connessione elettrica a 4 fili)	37,40
CON	=	Connettore	36,50

ATTENZIONE : Il connettore è compreso nel prezzo del manometro con almeno un contatto elettrico più liquido ammortizzatore

Vengono applicati su manometri e termometri quando si vuole avere un intervento elettrico a predeterminati valori. Possono attivare allarmi acustici e visivi o intervenire su apparecchiature elettromeccaniche semplici con l'ausilio di un relè. Sono posizionabili su tutta la scala e si costruiscono in due versioni: contatto elettrico normale, contatto elettrico con magnete. Si usano normalmente sui Ø 100 e 150 mm.



Caratteristiche

Materiale calotta:	Policarbonato trasparente
Materiale del contatto:	Argento puro (a richiesta platino) 5μm
Avvicinamento max dei set point contatti normali:	2% del valore di fondo scala / con magnete 3% del valore di fondo scala
Errore aggiunto max contatti normali:	1% del valore di fondo scala / con magnete da 1 a 4 % del valore di fondo scala
Numero max di interruzioni alla max portata resistiva:	5 x 10s
Limiti di temperatura:	Ambiente -20 +60° C

PORTATA DEI CONTATTI IN mA

CONTATTO NORMALE (intensità max. di corrente 0,4A)			
V	~	—	CARICO MAX. INDUTTIVO
380	30 mA	25 mA	15 mA
220	50 mA	45 mA	20 mA
110	100 mA	90 mA	40 mA
50	200 mA	140 mA	80 mA
24	400 mA	250 mA	130 mA

CONTATTO MAGNETE (intensità max. di corrente 0,6A)			
V	~	—	CARICO MAX INDUTTIVO
380	80 mA	70 mA	40 mA
220	140 mA	140 mA	60 mA
110	280 mA	220 mA	120 mA
50	460 mA	400 mA	200 mA
24	600 mA	500 mA	250 mA

SCHEMI DI FUNZIONAMENTO DEI CONTATTI NORMALMENTE USATI

SCHEMA FUNZIONALE	SCHEMA ELETTRICO	COD.	DESCRIZIONE FUNZIONAMENTO
		1 NA	CONTATTO UNIPOLARE 1) NORMALMENTE APERTO
		1 NC	CONTATTO UNIPOLARE 1) NORMALMENTE CHIUSO
	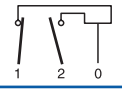	2 NC NA	CONTATTO BIPOLARE 1) NORMALMENTE CHIUSO 2) NORMALMENTE APERTO
	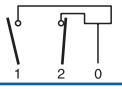	2 NA NC	CONTATTO BIPOLARE 1) NORMALMENTE APERTO 2) NORMALMENTE CHIUSO
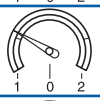	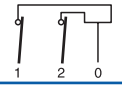	2 NC NC	CONTATTO BIPOLARE 1) NORMALMENTE CHIUSO 2) NORMALMENTE CHIUSO
	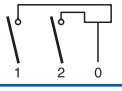	2 NA NA	CONTATTO BIPOLARE 1) NORMALMENTE APERTO 2) NORMALMENTE APERTO
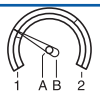	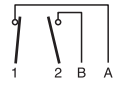	2 I NC NA	CONTATTO BIPOLARE A CIRCUITI INDIPENDENTI 1) NORMALMENTE CHIUSO 2) NORMALMENTE APERTO
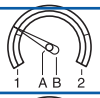	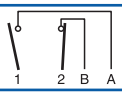	2 I NA NC	CONTATTO BIPOLARE A CIRCUITI INDIPENDENTI 1) NORMALMENTE APERTO 2) NORMALMENTE CHIUSO
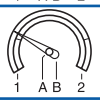	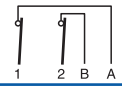	2 I NC NC	CONTATTO BIPOLARE A CIRCUITI INDIPENDENTI 1) NORMALMENTE CHIUSO 2) NORMALMENTE CHIUSO
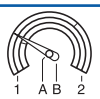	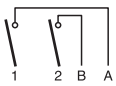	2 I NA NA	CONTATTO BIPOLARE A CIRCUITI INDIPENDENTI 1) NORMALMENTE APERTO 2) NORMALMENTE APERTO

Note

Il contatto elettrico a scatto magnetico attraendo l'indice dello strumento, quando si trova in prossimità del punto di contatto, evita lo scintillio, le conseguenti ossidazioni e la disordinata ripetizione dei comandi. E' normalmente usato in presenza di vibrazioni. Comunque, in presenza di carichi elevati ; è consigliabile l'uso del relè. Il platino è un materiale ad alta resistenza chimica, la sua durezza e resistenza alla usura elettrica riduce notevolmente la tendenza all'incollaggio, adatto anche in ambienti a temperatura elevata.

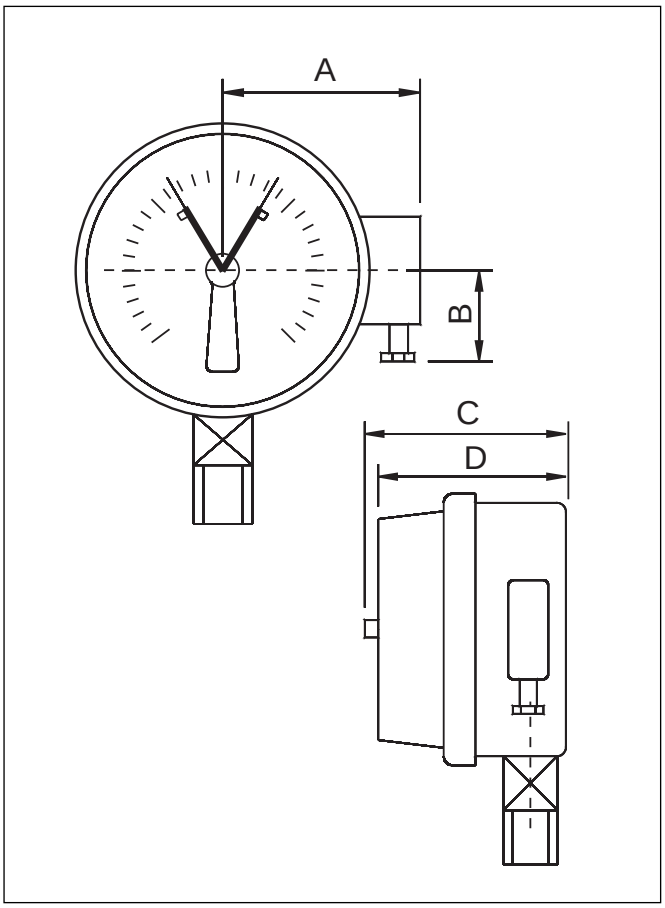

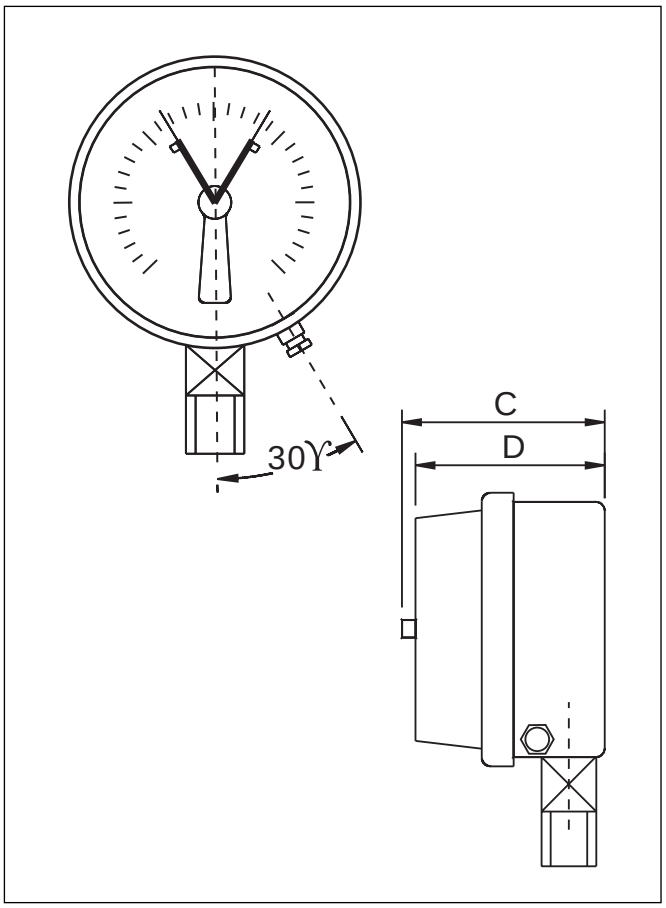

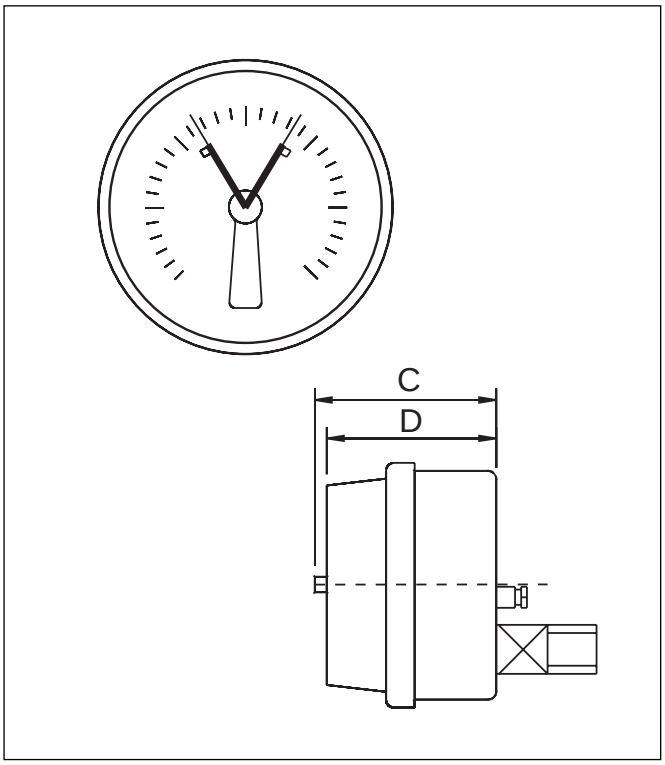

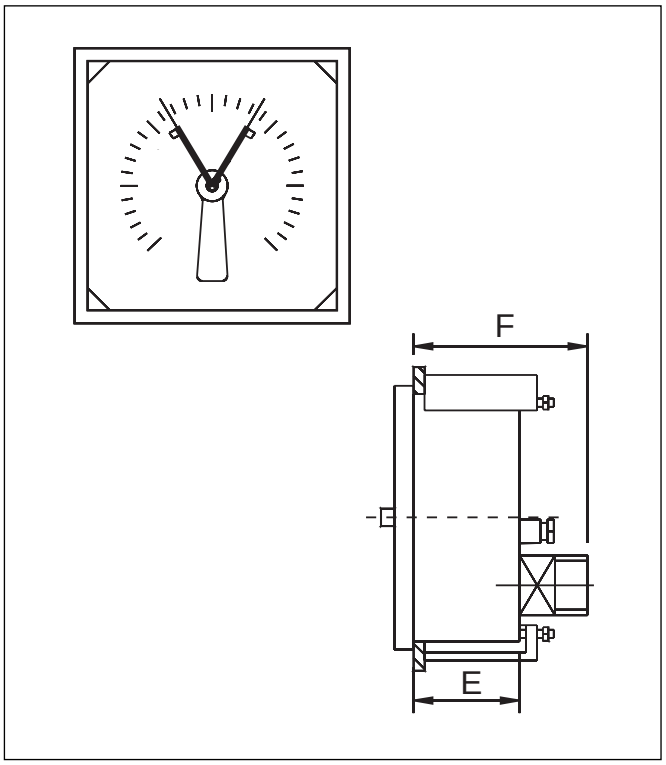

Dn/Ds	A	B	C	D	E	F
100	94	47	94	82	-	-
150	119	47	94	82	-	-
96x96	-	-	-	-	77	111
144x144	-	-	-	-	75	109



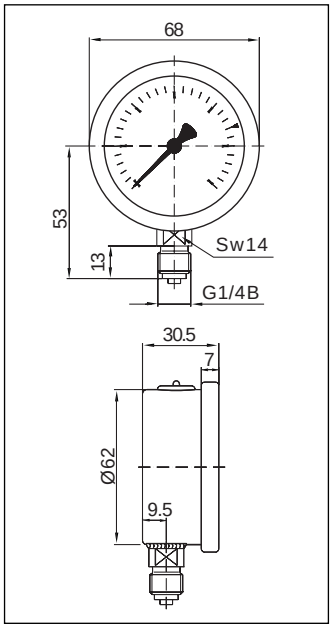

MX1-63

Secco - DN63 Attacco radiale

Materiali

Cassa:	Acciaio inox AISI 304 antiscoppio
Trasparente:	Vetro di sicurezza
Quadrante:	Alluminio bianco, scala e graduazione nera
Indice:	Alluminio nero
Attacco:	Acciaio inox AISI 316
Elemento manometrico:	Molla Bourdon acciaio inox AISI 316 ⩽ 60 bar molla C > 60 bar molla a ricciolo
Movimento:	Acciaio inox

Caratteristiche tecniche

Norme di riferimento:	EN 837-1	
Pressione d'esercizio:	Statica:	75 % del valore di fondo scala
	Fluttuante:	60 % del valore di fondo scala
	Per brevi periodi:	fino al valore di fondo scala
Limiti di temperatura:	Ambiente:	-20 ... +60 °C
	Fluido:	+150 °C massimo
	Stoccaggio:	-20 ... +60 °C
Deriva termica:	±0,04%/1K rispetto a (+20°C)	
Classe di precisione:	cl. 1.6	
Grado di protezione:	IP 65	
Peso individuale:	0.164 kg	

Denominazione	Codice	Scala		Attacco	Opzioni	Imballo/Conf.	Min.ord.	€uro
MX1-63	PZ6A3401BJ00	-1/0	bar	G1/4B	LF*	1/1	1	
MX1-63		-1/0.6	bar	G1/4B		1/1	1	
MX1-63	PZ6A3503BJ01	-1+1.5	bar	G1/4B	LF*	1/1	1	
MX1-63	PZ6A3504BJ01	-1+3	bar	G1/4B	LF*	1/1	1	
MX1-63	PZ6A3406BJ00	-1+5	bar	G1/4B	LF*	1/1	1	
MX1-63	PZ6A3410BJ00	-1+9	bar	G1/4B	LF*	1/1	1	
MX1-63	PZ6A3416BJ00	-1+15	bar	G1/4B	LF*	1/1	1	
MX1-63	PZ6A3401BJ01	0-0.6	bar	G1/4B	LF*	1/1	1	
MX1-63	PZ6A3401BJ02	0-1	bar	G1/4B	LF*	1/1	1	
MX1-63	PZ6A3402BJ00	0-1.6	bar	G1/4B	LF*	1/1	1	
MX1-63	PZ6A3503BJ00	0-2.5	bar	G1/4B	LF*	1/1	1	
MX1-63	PZ6A3504BJ00	0-4	bar	G1/4B	LF*	1/1	1	
MX1-63	PZ6A3506BJ00	0-6	bar	G1/4B	LF*	1/1	1	
MX1-63	PZ6A3510BJ00	0-10	bar	G1/4B	LF*	1/1	1	
MX1-63	PZ6A3516BJ00	0-16	bar	G1/4B	LF*	1/1	1	
MX1-63	PZ6A3525BJ00	0-25	bar	G1/4B	LF*	1/1	1	
MX1-63	PZ6A3540BJ00	0-40	bar	G1/4B	LF*	1/1	1	
MX1-63	PZ6A3644BJ00	0-60	bar	G1/4B	LF*	1/1	1	
MX1-63	PZ6A3648BJ00	0-100	bar	G1/4B	LF*	1/1	1	
MX1-63	PZ6A3654BJ00	0-160	bar	G1/4B	LF*	1/1	1	
MX1-63	PZ6A3660BJ00	0-250	bar	G1/4B	LF*	1/1	1	
MX1-63	PZ6A3666BJ00	0-400	bar	G1/4B	LF*	1/1	1	
MX1-63	PZ6A3670BJ00	0-600	bar	G1/4B	LF*	1/1	1	
MX1-63	PZ6A3672BJ00	0-1000	bar	G1/4B	LF*	1/1	1	

***** LF = Logo Fimet sul quadrante

Opzioni : vedi pagina 164



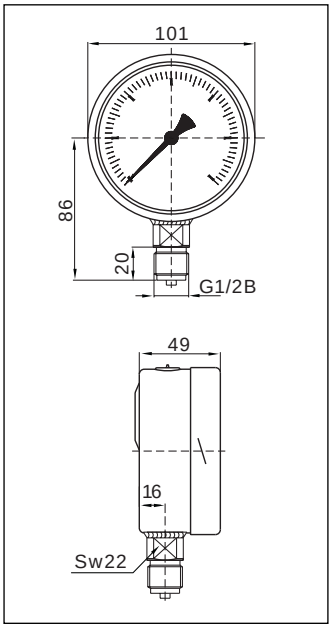

MX1-100

Secco - DN100 Attacco Radiale

Materiali

Cassa:	Acciaio inox AISI 304 antiscoppio
Trasparente:	Vetro di sicurezza
Quadrante:	Alluminio bianco, scala e graduazione nera
Indice:	Alluminio nero
Attacco:	Acciaio inox AISI 316
Elemento manometrico:	Molla Bourdon acciaio inox AISI 316 ⩽ 60 bar molla C > 60 bar molla a ricciolo
Movimento:	Acciaio inox

Caratteristiche tecniche

Norme di riferimento:	EN 837-1	
Pressione d'esercizio:	Statica:	75 % del valore di fondo scala
	Fluttuante:	60 % del valore di fondo scala
	Per brevi periodi:	fino al valore di fondo scala
Limiti di temperatura:	Ambiente:	-20 ... +60 °C
	Fluido:	+150 °C massimo
	Stoccaggio:	-20 ... +60 °C
Deriva termica:	±0,04%/1K rispetto a (+20°C)	
Classe di precisione:	Cl. 1.0	
Grado di protezione:	IP 65	
Peso individuale:	0.536 kg	

Denominazione	Codice	Scala		Attacco	Opzioni	Imballo/Conf.	Min.ord.	6uro
MX1-100	PZ6A5401BL00	-1/0	bar	G1/2B	LF*	1/1	1	
MX1-100	PZ6A5402BL01	-1/0.6	bar	G1/2B	LF*	1/1	1	
MX1-100	PZ6A5403BL00	-1+1.5	bar	G1/2B	LF*	1/1	1	
MX1-100	PZ6A5404BL01	-1+3	bar	G1/2B	LF*	1/1	1	
MX1-100	PZ6A5406BL00	-1+5	bar	G1/2B	LF*	1/1	1	
MX1-100	PZ6A5410BL00	-1+9	bar	G1/2B	LF*	1/1	1	
MX1-100		-1+15	bar	G1/2B		1/1	1	
MX1-100	PZ6A5401BL01	0-0.6	bar	G1/2B	LF*	1/1	1	
MX1-100	PZ6A5401BL02	0-1	bar	G1/2B	LF*	1/1	1	
MX1-100	PZ6A5402BL00	0-1.6	bar	G1/2B	LF*	1/1	1	
MX1-100	PZ6A5503BL00	0-2.5	bar	G1/2B	LF*	1/1	1	
MX1-100	PZ6A5504BL00	0-4	bar	G1/2B	LF*	1/1	1	
MX1-100	PZ6A5506BL00	0-6	bar	G1/2B	LF*	1/1	1	
MX1-100	PZ6A5510BL00	0-10	bar	G1/2B	LF*	1/1	1	
MX1-100	PZ6A5516BL00	0-16	bar	G1/2B	LF*	1/1	1	
MX1-100	PZ6A5525BL00	0-25	bar	G1/2B	LF*	1/1	1	
MX1-100	PZ6A5540BL00	0-40	bar	G1/2B	LF*	1/1	1	
MX1-100	PZ6A5644BL00	0-60	bar	G1/2B	LF*	1/1	1	
MX1-100	PZ6A5648BL00	0-100	bar	G1/2B	LF*	1/1	1	
MX1-100	PZ6A5654BL00	0-160	bar	G1/2B	LF*	1/1	1	
MX1-100	PZ6A5660BL00	0-250	bar	G1/2B	LF*	1/1	1	
MX1-100	PZ6A5666BL00	0-400	bar	G1/2B	LF*	1/1	1	
MX1-100	PZ6A5670BL00	0-600	bar	G1/2B	LF*	1/1	1	
MX1-100	PZ6A5672BL00	0-1000	bar	G1/2B	LF*	1/1	1	
MX1-100	PZ6A5673BL00	0-1600	bar	G1/2B		1/1	1	

***** LF = Logo Fimet sul quadrante

Opzioni : vedi pagina 164



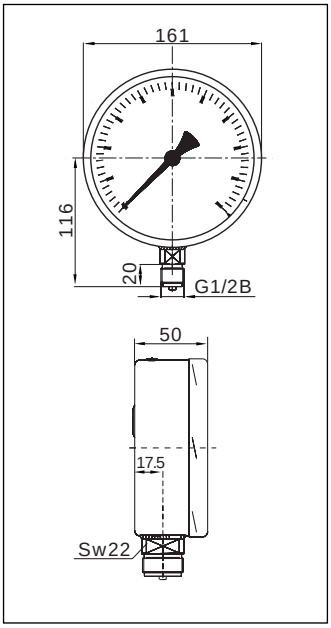

MX1-160

Secco - DN160 Attacco radiale

Materiali

Cassa:	Acciaio inox AISI 304 antiscoppio
Trasparente:	Vetro di sicurezza
Quadrante:	Alluminio bianco, scala e graduazione nera
Indice:	Alluminio nero
Attacco:	Acciaio inox AISI 316
Elemento manometrico:	Molla Bourdon acciaio inox AISI 316 ⩽ 60 bar molla C > 60 bar molla a ricciolo
Movimento:	Acciaio inox

Caratteristiche tecniche

Norme di riferimento:	EN 837-1	
Pressione d'esercizio:	Statica:	75 % del valore di fondo scala
	Fluttuante:	60 % del valore di fondo scala
	Per brevi periodi:	fino al valore di fondo scala
Limiti di temperatura:	Ambiente:	-20 ... +60 °C
	Fluido:	+150 °C massimo
	Stoccaggio:	-20 ... +60 °C
Deriva termica:	±0,04%/1K rispetto a (+20°C)	
Classe di precisione:	cl. 1.0	
Grado di protezione:	IP 65	
Peso individuale:	1.200 kg	

Denominazione	Codice	Scala		Attacco	Opzioni	Imballo/Conf.	Min.ord.	6uro
MX1-160		-1/0	bar	G1/2B	LF*	1/1	1	
MX1-160		-1/0.6	bar	G1/2B	LF*	1/1	1	
MX1-160		-1+1.5	bar	G1/2B	LF*	1/1	1	
MX1-160		-1+3	bar	G1/2B	LF*	1/1	1	
MX1-160		-1+5	bar	G1/2B	LF*	1/1	1	
MX1-160		-1+9	bar	G1/2B	LF*	1/1	1	
MX1-160		-1+15	bar	G1/2B	LF*	1/1	1	
MX1-160		0-0.6	bar	G1/2B	LF*	1/1	1	
MX1-160		0-1	bar	G1/2B	LF*	1/1	1	
MX1-160	PZ6A7402BL00	0-1.6	bar	G1/2B	LF*	1/1	1	
MX1-160	PZ6A7503BL00	0-2.5	bar	G1/2B	LF*	1/1	1	
MX1-160	PZ6A7504BL00	0-4	bar	G1/2B	LF*	1/1	1	
MX1-160	PZ6A7506BL00	0-6	bar	G1/2B	LF*	1/1	1	
MX1-160	PZ6A7510BL00	0-10	bar	G1/2B	LF*	1/1	1	
MX1-160	PZ6A7516BL00	0-16	bar	G1/2B	LF*	1/1	1	
MX1-160	PZ6A7525BL00	0-25	bar	G1/2B	LF*	1/1	1	
MX1-160	PZ6A7540BL00	0-40	bar	G1/2B	LF*	1/1	1	
MX1-160	PZ6A7644BL00	0-60	bar	G1/2B	LF*	1/1	1	
MX1-160	PZ6A7648BL00	0-100	bar	G1/2B	LF*	1/1	1	
MX1-160		0-160	bar	G1/2B	LF*	1/1	1	
MX1-160	PZ6A7660BL00	0-250	bar	G1/2B	LF*	1/1	1	
MX1-160	PZ6A7666BL00	0-400	bar	G1/2B	LF*	1/1	1	
MX1-160	PZ6A7670BL00	0-600	bar	G1/2B	LF*	1/1	1	
MX1-160	PZ6A7672BL00	0-1000	bar	G1/2B	LF*	1/1	1	
MX1-160	PZ6A7673BL00	0-1600	bar	G1/2B	LF*	1/1	1	

***** LF = Logo Fimet sul quadrante

Opzioni : vedi pagina 164



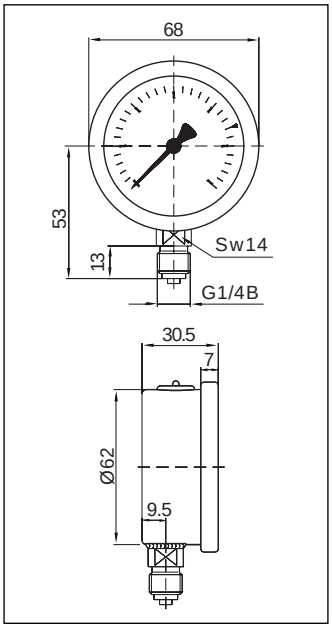

MXG1-63

Glicerina DN63 Attacco radiale

Materiali

Cassa:	Acciaio inox AISI 304 antiscoppio
Trasparente:	Vetro di sicurezza
Quadrante:	Alluminio bianco, scala e graduazione nera
Indice:	Alluminio nero
Attacco:	Acciaio inox AISI 316
Elemento manometrico:	Molla Bourdon acciaio inox AISI 316 ⩽ 60 bar molla C > 60 bar molla a ricciolo
Movimento:	Acciaio inox
Fluido:	Glicerolo 99,5%

Caratteristiche tecniche

Norme di riferimento:	EN 837-1	
Pressione d'esercizio:	Statica:	75 % del valore di fondo scala
	Fluttuante:	60 % del valore di fondo scala
	Per brevi periodi:	fino al valore di fondo scala
Limiti di temperatura:	Ambiente:	-10 ... +60 °C
	Fluido:	+60 °C massimo
	Stoccaggio:	-10 ... +60 °C
Deriva termica:	±0,04%/1K rispetto a (+20°C)	
Classe di precisione:	cl. 1.6	
Grado di protezione:	IP 65	
Peso individuale:	0.168 kg	

Denominazione	Codice	Scala		Attacco	Opzioni	Imballo/Conf.	Min.ord.	6uro
MXG1-63	PZ6E3401BJ00	-1/0	bar	G1/4B	LF*	1/1	1	
MXG1-63		-1/0.6	bar	G1/4B	LF*	1/1	1	
MXG1-63	PZ6E3503BJ01	-1+1.5	bar	G1/4B	LF*	1/1	1	
MXG1-63		-1+3	bar	G1/4B	LF*	1/1	1	
MXG1-63	PZ6E3406BJ00	-1+5	bar	G1/4B	LF*	1/1	1	
MXG1-63	PZ6E3410BJ00	-1+9	bar	G1/4B	LF*	1/1	1	
MXG1-63	PZ6E3416BJ00	-1+15	bar	G1/4B	LF*	1/1	1	
MXG1-63	PZ6E3401BJ01	0-0.6	bar	G1/4B	LF*	1/1	1	
MXG1-63	PZ6E3401BJ02	0-1	bar	G1/4B	LF*	1/1	1	
MXG1-63	PZ6E3402BJ00	0-1.6	bar	G1/4B	LF*	1/1	1	
MXG1-63	PZ6E3503BJ00	0-2.5	bar	G1/4B	LF*	1/1	1	
MXG1-63	PZ6E3504BJ00	0-4	bar	G1/4B	LF*	1/1	1	
MXG1-63	PZ6E3506BJ00	0-6	bar	G1/4B	LF*	1/1	1	
MXG1-63	PZ6E3510BJ00	0-10	bar	G1/4B	LF*	1/1	1	
MXG1-63	PZ6E3516BJ00	0-16	bar	G1/4B	LF*	1/1	1	
MXG1-63	PZ6E3525BJ00	0-25	bar	G1/4B	LF*	1/1	1	
MXG1-63	PZ6E3540BJ00	0-40	bar	G1/4B	LF*	1/1	1	
MXG1-63	PZ6E3644BJ00	0-60	bar	G1/4B	LF*	1/1	1	
MXG1-63	PZ6E3648BJ00	0-100	bar	G1/4B	LF*	1/1	1	
MXG1-63	PZ6E3654BJ00	0-160	bar	G1/4B	LF*	1/1	1	
MXG1-63	PZ6E3660BJ00	0-250	bar	G1/4B	LF*	1/1	1	
MXG1-63	PZ6E3666BJ00	0-400	bar	G1/4B	LF*	1/1	1	
MXG1-63	PZ6E3670BJ00	0-600	bar	G1/4B	LF*	1/1	1	
MXG1-63	PZ6E3672BJ00	0-1000	bar	G1/4B	LF*	1/1	1	

***** LF = Logo Fimet sul quadrante

Opzioni : vedi pagina 164



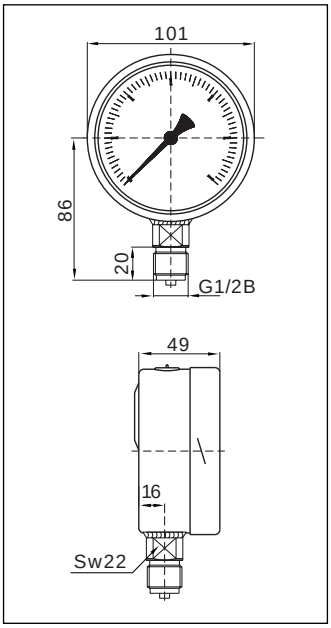

MXG1-100

Glicerina DN100 Attacco radiale

Materiali

Cassa:	Acciaio inox AISI 304 antiscoppio
Trasparente:	Vetro di sicurezza
Quadrante:	Alluminio bianco, scala e graduazione nera
Indice:	Alluminio nero
Attacco:	Acciaio inox AISI 316
Elemento manometrico:	Molla Bourdon acciaio inox AISI 316 ⩽ 60 bar molla C > 60 bar molla a ricciolo
Movimento:	Acciaio inox
Fluido:	Glicerolo 99,5%

Caratteristiche tecniche

Norme di riferimento:	EN 837-1
Pressione d'esercizio:	Statica: 75 % del valore di fondo scala Fluttuante: 60 % del valore di fondo scala Per brevi periodi: fino al valore di fondo scala
Limiti di temperatura:	Ambiente: -10 ... +60 °C Fluido: +60 °C massimo Stoccaggio: -10 ... +60 °C
Deriva termica:	±0,04%/1K rispetto a (+20°C)
Classe di precisione:	cl. 1.0
Grado di protezione:	IP 65
Peso individuale:	0.540 kg

Denominazione	Codice	Scala		Attacco	Opzioni	Imballo/Conf.	Min.ord.	6uro
MXG1-100	PZ6E5401BL00	-1/0	bar	G1/2B	LF*	1/1	1	
MXG1-100	PZ6E5402BL01	-1/0.6	bar	G1/2B	LF*	1/1	1	
MXG1-100	PZ6E5403BL00	-1+1.5	bar	G1/2B	LF*	1/1	1	
MXG1-100	PZ6E5404BL01	-1+3	bar	G1/2B	LF*	1/1	1	
MXG1-100	PZ6E5406BL00	-1+5	bar	G1/2B	LF*	1/1	1	
MXG1-100	PZ6E5410BL00	-1+9	bar	G1/2B	LF*	1/1	1	
MXG1-100		-1+15	bar	G1/2B	LF*	1/1	1	
MXG1-100	PZ6E5401BL01	0-0.6	bar	G1/2B	LF*	1/1	1	
MXG1-100	PZ6E5401BL02	0-1	bar	G1/2B	LF*	1/1	1	
MXG1-100	PZ6E5402BL00	0-1.6	bar	G1/2B	LF*	1/1	1	
MXG1-100	PZ6E5503BL00	0-2.5	bar	G1/2B	LF*	1/1	1	
MXG1-100	PZ6E5504BL00	0-4	bar	G1/2B	LF*	1/1	1	
MXG1-100	PZ6E5506BL00	0-6	bar	G1/2B	LF*	1/1	1	
MXG1-100	PZ6E5510BL00	0-10	bar	G1/2B	LF*	1/1	1	
MXG1-100	PZ6E5516BL00	0-16	bar	G1/2B	LF*	1/1	1	
MXG1-100	PZ6E5525BL00	0-25	bar	G1/2B	LF*	1/1	1	
MXG1-100	PZ6E5540BL00	0-40	bar	G1/2B	LF*	1/1	1	
MXG1-100	PZ6E5644BL00	0-60	bar	G1/2B	LF*	1/1	1	
MXG1-100	PZ6E5648BL00	0-100	bar	G1/2B	LF*	1/1	1	
MXG1-100	PZ6E5654BL00	0-160	bar	G1/2B	LF*	1/1	1	
MXG1-100	PZ6E5660BL00	0-250	bar	G1/2B	LF*	1/1	1	
MXG1-100	PZ6E5666BL00	0-400	bar	G1/2B	LF*	1/1	1	
MXG1-100	PZ6E5670BL00	0-600	bar	G1/2B	LF*	1/1	1	
MXG1-100	PZ6E5672BL00	0-1000	bar	G1/2B	LF*	1/1	1	
MXG1-100	PZ6E5673BL00	0-1600	bar	G1/2B	LF*	1/1	1	

***** LF = Logo Fimet sul quadrante

Opzioni : vedi pagina 164



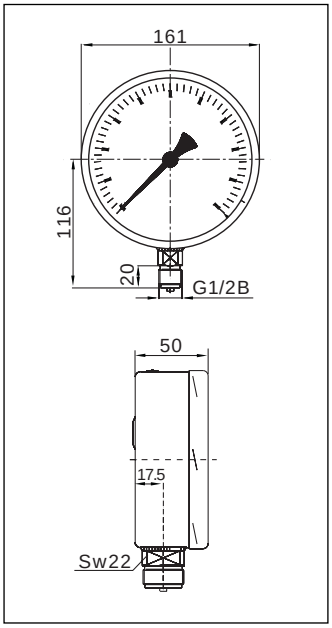

MXG1-160

Glicerina DN160 Attacco radiale

Materiali

Cassa:	Acciaio inox AISI 304 antiscoppio
Trasparente:	Vetro di sicurezza
Quadrante:	Alluminio bianco, scala e graduazione nera
Indice:	Alluminio nero
Attacco:	Acciaio inox AISI 316
Elemento manometrico:	Molla Bourdon acciaio inox AISI 316 ⩽ 60 bar molla C > 60 bar molla a ricciolo
Movimento:	Acciaio inox
Fluido:	Glicerolo 99,5%

Caratteristiche tecniche

Norme di riferimento:	EN 837-1	
Pressione d'esercizio:	Statica:	75 % del valore di fondo scala
	Fluttuante:	60 % del valore di fondo scala
	Per brevi periodi:	fino al valore di fondo scala
Limiti di temperatura:	Ambiente:	-10 ... +60 °C
	Fluido:	+60 °C massimo
	Stoccaggio:	-10 ... +60 °C
Deriva termica:	±0,04%/1K rispetto a (+20°C)	
Classe di precisione:	cl. 1.0	
Grado di protezione:	IP 65	
Peso individuale:	1.204 kg	

Denominazione	Codice	Scala		Attacco	Opzioni	Imballo/Conf.	Min.ord.	6uro
MXG1-160		-1/0	bar	G1/2B	LF*	1/1	1	
MXG1-160		-1/0.6	bar	G1/2B	LF*	1/1	1	
MXG1-160		-1+1.5	bar	G1/2B	LF*	1/1	1	
MXG1-160		-1+3	bar	G1/2B	LF*	1/1	1	
MXG1-160		-1+5	bar	G1/2B	LF*	1/1	1	
MXG1-160		-1+9	bar	G1/2B	LF*	1/1	1	
MXG1-160		-1+15	bar	G1/2B	LF*	1/1	1	
MXG1-160		0-0.6	bar	G1/2B	LF*	1/1	1	
MXG1-160		0-1	bar	G1/2B	LF*	1/1	1	
MXG1-160		0-1.6	bar	G1/2B	LF*	1/1	1	
MXG1-160	PZ6E7503BL00	0-2.5	bar	G1/2B	LF*	1/1	1	
MXG1-160	PZ6E7504BL00	0-4	bar	G1/2B	LF*	1/1	1	
MXG1-160	PZ6E7506BL00	0-6	bar	G1/2B	LF*	1/1	1	
MXG1-160	PZ6E7510BL00	0-10	bar	G1/2B	LF*	1/1	1	
MXG1-160	PZ6E7516BL00	0-16	bar	G1/2B	LF*	1/1	1	
MXG1-160	PZ6E7525BL00	0-25	bar	G1/2B	LF*	1/1	1	
MXG1-160	PZ6E7540BL00	0-40	bar	G1/2B	LF*	1/1	1	
MXG1-160	PZ6E7644BL00	0-60	bar	G1/2B	LF*	1/1	1	
MXG1-160	PZ6E7648BL00	0-100	bar	G1/2B	LF*	1/1	1	
MXG1-160		0-160	bar	G1/2B	LF*	1/1	1	
MXG1-160	PZ6E7660BL00	0-250	bar	G1/2B	LF*	1/1	1	
MXG1-160	PZ6E7666BL00	0-400	bar	G1/2B	LF*	1/1	1	
MXG1-160	PZ6E7670BL00	0-600	bar	G1/2B	LF*	1/1	1	
MXG1-160	PZ6E7672BL00	0-1000	bar	G1/2B	LF*	1/1	1	
MXG1-160	PZ6E7673BL00	0-1600	bar	G1/2B	LF*	1/1	1	

***** LF = Logo Fimet sul quadrante

Opzioni : vedi pagina 164



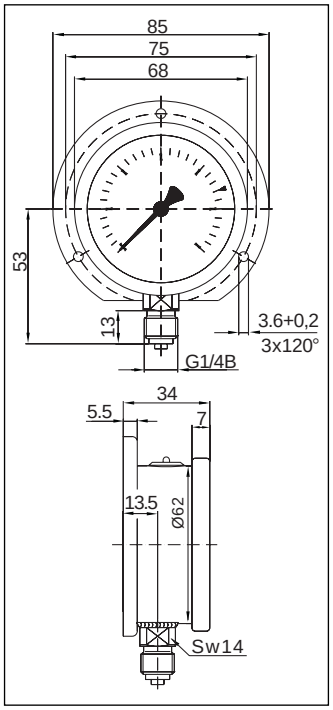

MX2-63

Secco - DN63 Attacco radiale per montaggio a pannello con flangia posteriore 3 fori

Materiali

Cassa:	Acciaio inox AISI 304
Flangia posteriore 3 fori:	Acciaio inox AISI 304
Trasparente:	Vetro di sicurezza
Quadrante:	Alluminio bianco, scala e graduazione nera
Indice:	Alluminio nero
Attacco:	Acciaio inox AISI 316
Elemento manometrico:	Molla Bourdon acciaio inox AISI 316 ⩽ 60 bar molla C > 60 bar molla a ricciolo
Movimento:	Acciaio inox

Caratteristiche tecniche

Norme di riferimento:	EN 837-1	
Pressione d'esercizio:	Statica:	75 % del valore di fondo scala
	Fluttuante:	60 % del valore di fondo scala
	Per brevi periodi:	fino al valore di fondo scala
Limiti di temperatura:	Ambiente:	-20 ... +60 °C
	Fluido:	+150 °C massimo
	Stoccaggio:	-20 ... +60 °C
Deriva termica:	±0,04%/1K rispetto a (+20°C)	
Classe di precisione:	cl. 1.6	
Grado di protezione:	IP 65	
Peso individuale:	0.200 kg	

Denominazione	Codice	Scala		Attacco	Opzioni	Imballo/Conf.	Min.ord.	6uro
MX2-63	PZ6Q3401BJ00	-1/0	bar	G1/4B	LF*	1/1	1	
MX2-63		-1/0.6	bar	G1/4B	LF*	1/1	1	
MX2-63		-1+1.5	bar	G1/4B	LF*	1/1	1	
MX2-63		-1+3	bar	G1/4B	LF*	1/1	1	
MX2-63		-1+5	bar	G1/4B	LF*	1/1	1	
MX2-63		-1+9	bar	G1/4B	LF*	1/1	1	
MX2-63		-1+15	bar	G1/4B	LF*	1/1	1	
MX2-63		0-0.6	bar	G1/4B	LF*	1/1	1	
MX2-63		0-1	bar	G1/4B	LF*	1/1	1	
MX2-63	PZ6Q3402BJ00	0-1.6	bar	G1/4B	LF*	1/1	1	
MX2-63		0-2.5	bar	G1/4B	LF*	1/1	1	
MX2-63		0-4	bar	G1/4B	LF*	1/1	1	
MX2-63		0-6	bar	G1/4B	LF*	1/1	1	
MX2-63		0-10	bar	G1/4B	LF*	1/1	1	
MX2-63		0-16	bar	G1/4B	LF*	1/1	1	
MX2-63		0-25	bar	G1/4B	LF*	1/1	1	
MX2-63		0-40	bar	G1/4B	LF*	1/1	1	
MX2-63		0-60	bar	G1/4B	LF*	1/1	1	
MX2-63		0-100	bar	G1/4B	LF*	1/1	1	
MX2-63		0-160	bar	G1/4B	LF*	1/1	1	
MX2-63		0-250	bar	G1/4B	LF*	1/1	1	
MX2-63		0-400	bar	G1/4B	LF*	1/1	1	
MX2-63		0-600	bar	G1/4B	LF*	1/1	1	
MX2-63		0-1000	bar	G1/4B	LF*	1/1	1	

Opzioni : vedi pagina 164

* LF = Logo Fimet sul quadrante



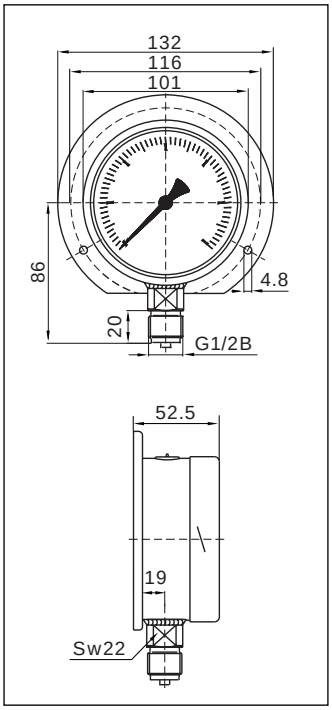

MX2-100

Secco - DN100 Attacco radiale per montaggio a pannello con flangia posteriore 3 fori

Materiali

Cassa:	Acciaio inox AISI 304
Flangia posteriore 3 fori:	Acciaio inox AISI 304
Trasparente:	Vetro di sicurezza
Quadrante:	Alluminio bianco, scala e graduazione nera
Indice:	Alluminio nero
Attacco:	Acciaio inox AISI 316
Elemento manometrico:	Molla Bourdon acciaio inox AISI 316 ⩽ 60 bar molla C > 60 bar molla a ricciolo
Movimento:	Acciaio inox

Caratteristiche tecniche

Norme di riferimento:	EN 837-1	
Pressione d'esercizio:	Statica:	75 % del valore di fondo scala
	Fluttuante:	60 % del valore di fondo scala
	Per brevi periodi:	fino al valore di fondo scala
Limiti di temperatura:	Ambiente:	-20 ... +60 °C
	Fluido:	+150 °C massimo
	Stoccaggio:	-20 ... +60 °C
Deriva termica:	±0,04%/1K rispetto a (+20°C)	
Classe di precisione:	cl. 1.0	
Grado di protezione:	IP 65	
Peso individuale:	0.700 kg	

Denominazione	Codice	Scala		Attacco	Opzioni	Imballo/Conf.	Min.ord.	€uro
MX2-100		-1/0	bar	G1/2B	LF*	1/1	1	
MX2-100		-1/0.6	bar	G1/2B	LF*	1/1	1	
MX2-100		-1+1.5	bar	G1/2B	LF*	1/1	1	
MX2-100		-1+3	bar	G1/2B	LF*	1/1	1	
MX2-100		-1+5	bar	G1/2B	LF*	1/1	1	
MX2-100		-1+9	bar	G1/2B	LF*	1/1	1	
MX2-100		-1+15	bar	G1/2B	LF*	1/1	1	
MX2-100		0-0.6	bar	G1/2B	LF*	1/1	1	
MX2-100		0-1	bar	G1/2B	LF*	1/1	1	
MX2-100		0-1.6	bar	G1/2B	LF*	1/1	1	
MX2-100		0-2.5	bar	G1/2B	LF*	1/1	1	
MX2-100		0-4	bar	G1/2B	LF*	1/1	1	
MX2-100		0-6	bar	G1/2B	LF*	1/1	1	
MX2-100		0-10	bar	G1/2B	LF*	1/1	1	
MX2-100		0-16	bar	G1/2B	LF*	1/1	1	
MX2-100		0-25	bar	G1/2B	LF*	1/1	1	
MX2-100		0-40	bar	G1/2B	LF*	1/1	1	
MX2-100		0-60	bar	G1/2B	LF*	1/1	1	
MX2-100		0-100	bar	G1/2B	LF*	1/1	1	
MX2-100		0-160	bar	G1/2B	LF*	1/1	1	
MX2-100		0-250	bar	G1/2B	LF*	1/1	1	
MX2-100		0-400	bar	G1/2B	LF*	1/1	1	
MX2-100		0-600	bar	G1/2B	LF*	1/1	1	
MX2-100		0-1000	bar	G1/2B	LF*	1/1	1	

Opzioni : vedi pagina 164

***** LF = Logo Fimet sul quadrante



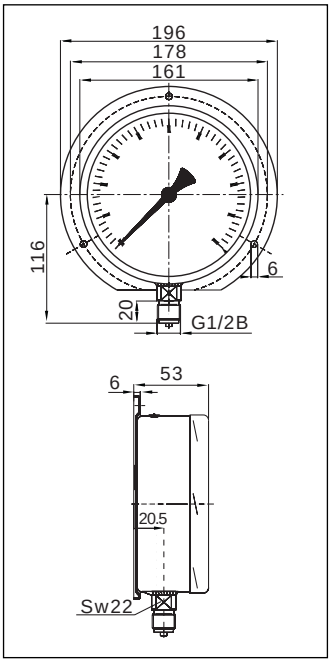

MX2-160

Secco - DN160 Attacco radiale per montaggio a pannello con flangia posteriore 3 fori

Materiali

Cassa:	Acciaio inox AISI 304
Flangia posteriore 3 fori:	Acciaio inox AISI 304
Trasparente:	Vetro di sicurezza
Quadrante:	Alluminio bianco, scala e graduazione nera
Indice:	Alluminio nero
Attacco:	Acciaio inox AISI 316
Elemento manometrico:	Molla Bourdon acciaio inox AISI 316 ⩽ 60 bar molla C > 60 bar molla a ricciolo
Movimento:	Acciaio inox

Caratteristiche tecniche

Norme di riferimento:	EN 837-1	
Pressione d'esercizio:	Statica:	75 % del valore di fondo scala
	Fluttuante:	60 % del valore di fondo scala
	Per brevi periodi:	fino al valore di fondo scala
Limiti di temperatura:	Ambiente:	-20 ... +60 °C
	Fluido:	+150 °C massimo
	Stoccaggio:	-20 ... +60 °C
Deriva termica:	±0,04%/1K rispetto a (+20°C)	
Classe di precisione:	cl. 1.0	
Grado di protezione:	IP 65	
Peso individuale:	1.300 kg	

Denominazione	Codice	Scala		Attacco	Opzioni	Imballo/Conf.	Min.ord.	6uro
MX2-160		-1/0	bar	G1/2B	LF*	1/1	1	
MX2-160		-1/0.6	bar	G1/2B	LF*	1/1	1	
MX2-160		-1+1.5	bar	G1/2B	LF*	1/1	1	
MX2-160		-1+3	bar	G1/2B	LF*	1/1	1	
MX2-160		-1+5	bar	G1/2B	LF*	1/1	1	
MX2-160		-1+9	bar	G1/2B	LF*	1/1	1	
MX2-160		-1+15	bar	G1/2B	LF*	1/1	1	
MX2-160		0-0.6	bar	G1/2B	LF*	1/1	1	
MX2-160		0-1	bar	G1/2B	LF*	1/1	1	
MX2-160		0-1.6	bar	G1/2B	LF*	1/1	1	
MX2-160		0-2.5	bar	G1/2B	LF*	1/1	1	
MX2-160		0-4	bar	G1/2B	LF*	1/1	1	
MX2-160		0-6	bar	G1/2B	LF*	1/1	1	
MX2-160		0-10	bar	G1/2B	LF*	1/1	1	
MX2-160		0-16	bar	G1/2B	LF*	1/1	1	
MX2-160		0-25	bar	G1/2B	LF*	1/1	1	
MX2-160		0-40	bar	G1/2B	LF*	1/1	1	
MX2-160		0-60	bar	G1/2B	LF*	1/1	1	
MX2-160		0-100	bar	G1/2B	LF*	1/1	1	
MX2-160		0-160	bar	G1/2B	LF*	1/1	1	
MX2-160		0-250	bar	G1/2B	LF*	1/1	1	
MX2-160		0-400	bar	G1/2B	LF*	1/1	1	
MX2-160		0-600	bar	G1/2B	LF*	1/1	1	
MX2-160		0-1000	bar	G1/2B	LF*	1/1	1	
MX2-160		0-1600	bar	G1/2B	LF*	1/1	1	

Opzioni : vedi pagina 164

* LF = Logo Fimet sul quadrante



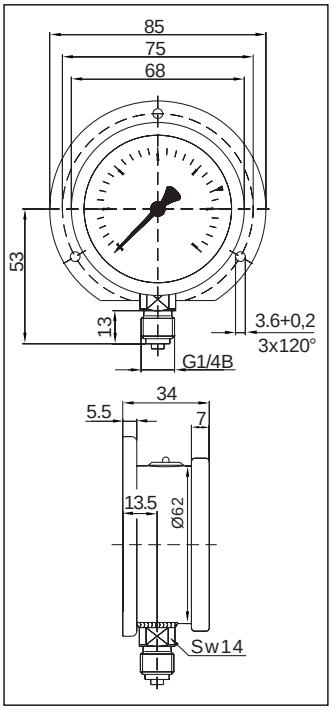

MXG2-63

Glicerina - DN63 Attacco radiale per montaggio a pannello con flangia posteriore 3 fori

Materiali

Cassa:	Acciaio inox AISI 304
Flangia posteriore 3 fori:	Acciaio inox AISI 304
Trasparente:	Vetro di sicurezza
Quadrante:	Alluminio bianco, scala e graduazione nera
Indice:	Alluminio nero
Attacco:	Acciaio inox AISI 316
Elemento manometrico:	Molla Bourdon acciaio inox AISI 316 $\leqslant$ 60 bar molla C $>$ 60 bar molla a ricciolo
Movimento:	Acciaio inox
Fluido:	Glicerolo 99,5%

Caratteristiche tecniche

Norme di riferimento:	EN 837-1	
Pressione d'esercizio:	Statica:	75 % del valore di fondo scala
	Fluttuante:	60 % del valore di fondo scala
	Per brevi periodi:	fino al valore di fondo scala
Limiti di temperatura:	Ambiente:	-10 ... +60 °C
	Fluido:	+60 °C massimo
	Stoccaggio:	-10 ... +60 °C
Deriva termica:	±0,04%/1K rispetto a (+20°C)	
Classe di precisione:	cl. 1.6	
Grado di protezione:	IP 65	
Peso individuale:	0.204 kg	

Denominazione	Codice	Scala	Attacco	Opzioni	Imballo/Conf.		Min.ord.	6uro
MXG2-63	PZ6R3401BJ00	-1/0	bar	G1/4B	LF*	1/1	1	
MXG2-63		-1/0.6	bar	G1/4B	LF*	1/1	1	
MXG2-63		-1+1.5	bar	G1/4B	LF*	1/1	1	
MXG2-63		-1+3	bar	G1/4B	LF*	1/1	1	
MXG2-63		-1+5	bar	G1/4B	LF*	1/1	1	
MXG2-63		-1+9	bar	G1/4B	LF*	1/1	1	
MXG2-63		-1+15	bar	G1/4B	LF*	1/1	1	
MXG2-63		0-0.6	bar	G1/4B	LF*	1/1	1	
MXG2-63		0-1	bar	G1/4B	LF*	1/1	1	
MXG2-63	PZ6R3402BJ00	0-1.6	bar	G1/4B	LF*	1/1	1	
MXG2-63		0-2.5	bar	G1/4B	LF*	1/1	1	
MXG2-63		0-4	bar	G1/4B	LF*	1/1	1	
MXG2-63		0-6	bar	G1/4B	LF*	1/1	1	
MXG2-63		0-10	bar	G1/4B	LF*	1/1	1	
MXG2-63		0-16	bar	G1/4B	LF*	1/1	1	
MXG2-63		0-25	bar	G1/4B	LF*	1/1	1	
MXG2-63		0-40	bar	G1/4B	LF*	1/1	1	
MXG2-63		0-60	bar	G1/4B	LF*	1/1	1	
MXG2-63		0-100	bar	G1/4B	LF*	1/1	1	
MXG2-63		0-160	bar	G1/4B	LF*	1/1	1	
MXG2-63		0-250	bar	G1/4B	LF*	1/1	1	
MXG2-63		0-400	bar	G1/4B	LF*	1/1	1	
MXG2-63		0-600	bar	G1/4B	LF*	1/1	1	
MXG2-63		0-1000	bar	G1/4B	LF*	1/1	1	

Opzioni : vedi pagina 164

***** LF = Logo Fimet sul quadrante



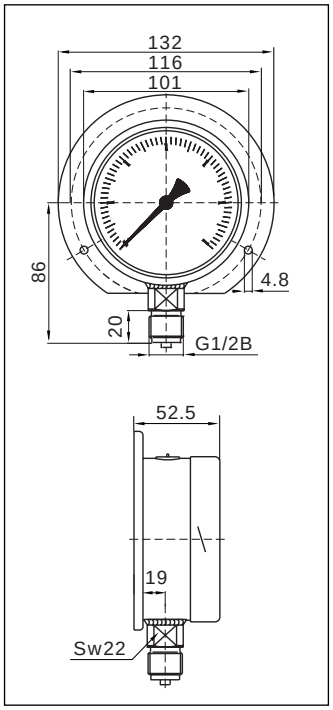

MXG2-100

Glicerina - DN100 Attacco radiale per montaggio a pannello con flangia posteriore 3 fori

Materiali

Cassa:	Acciaio inox AISI 304
Flangia posteriore 3 fori:	Acciaio inox AISI 304
Trasparente:	Vetro di sicurezza
Quadrante:	Alluminio bianco, scala e graduazione nera
Indice:	Alluminio nero
Attacco:	Acciaio inox AISI 316
Elemento manometrico:	Molla Bourdon acciaio inox AISI 316 ⩽ 60 bar molla C > 60 bar molla a ricciolo
Movimento:	Acciaio inox
Fluido:	Glicerolo 99,5%

Caratteristiche tecniche

Norme di riferimento:	EN 837-1
Pressione d'esercizio:	Statica: 75 % del valore di fondo scala Fluttuante: 60 % del valore di fondo scala Per brevi periodi: fino al valore di fondo scala
Limiti di temperatura:	Ambiente: -10 ... +60 °C Fluido: +60 °C massimo Stoccaggio: -10 ... +60 °C
Deriva termica:	±0,04%/1K rispetto a (+20°C)
Classe di precisione:	cl. 1.0
Grado di protezione:	IP 65
Peso individuale:	0.704 kg

Denominazione	Codice	Scala		Attacco	Opzioni	Imballo/Conf.	Min.ord.	6uro
MXG2-100		-1/0	bar	G1/2B	LF*	1/1	1	
MXG2-100		-1/0.6	bar	G1/2B	LF*	1/1	1	
MXG2-100		-1+1.5	bar	G1/2B	LF*	1/1	1	
MXG2-100		-1+3	bar	G1/2B	LF*	1/1	1	
MXG2-100		-1+5	bar	G1/2B	LF*	1/1	1	
MXG2-100		-1+9	bar	G1/2B	LF*	1/1	1	
MXG2-100		-1+15	bar	G1/2B	LF*	1/1	1	
MXG2-100		0-0.6	bar	G1/2B	LF*	1/1	1	
MXG2-100		0-1	bar	G1/2B	LF*	1/1	1	
MXG2-100		0-1.6	bar	G1/2B	LF*	1/1	1	
MXG2-100		0-2.5	bar	G1/2B	LF*	1/1	1	
MXG2-100		0-4	bar	G1/2B	LF*	1/1	1	
MXG2-100		0-6	bar	G1/2B	LF*	1/1	1	
MXG2-100		0-10	bar	G1/2B	LF*	1/1	1	
MXG2-100		0-16	bar	G1/2B	LF*	1/1	1	
MXG2-100		0-25	bar	G1/2B	LF*	1/1	1	
MXG2-100		0-40	bar	G1/2B	LF*	1/1	1	
MXG2-100		0-60	bar	G1/2B	LF*	1/1	1	
MXG2-100		0-100	bar	G1/2B	LF*	1/1	1	
MXG2-100		0-160	bar	G1/2B	LF*	1/1	1	
MXG2-100		0-250	bar	G1/2B	LF*	1/1	1	
MXG2-100		0-400	bar	G1/2B	LF*	1/1	1	
MXG2-100		0-600	bar	G1/2B	LF*	1/1	1	
MXG2-100		0-1000	bar	G1/2B	LF*	1/1	1	

Opzioni : vedi pagina 164

* LF = Logo Fimet sul quadrante



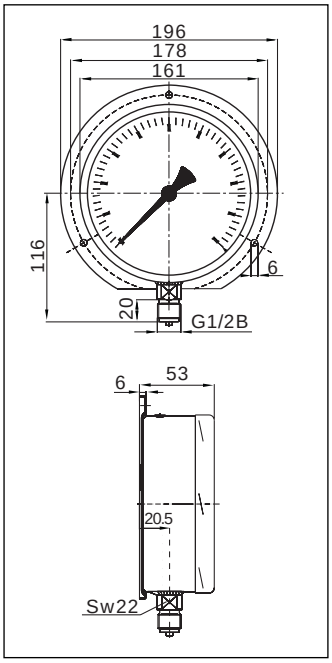

MXG2-160

Glicerina - DN160 Attacco radiale per montaggio a pannello con flangia posteriore 3 fori

Materiali

Cassa:	Acciaio inox AISI 304
Flangia posteriore 3 fori:	Acciaio inox AISI 304
Trasparente:	Vetro di sicurezza
Quadrante:	Alluminio bianco, scala e graduazione nera
Indice:	Alluminio nero
Attacco:	Acciaio inox AISI 316
Elemento manometrico:	Molla Bourdon acciaio inox AISI 316 ⩽ 60 bar molla C > 60 bar molla a ricciolo
Movimento:	Acciaio inox
Fluido:	Glicerolo 99,5%

Caratteristiche tecniche

Norme di riferimento:	EN 837-1	
Pressione d'esercizio:	Statica:	75 % del valore di fondo scala
	Fluttuante:	60 % del valore di fondo scala
	Per brevi periodi:	fino al valore di fondo scala
Limiti di temperatura:	Ambiente:	-10 ... +60 °C
	Fluido:	+60 °C massimo
	Stoccaggio:	-10 ... +60 °C
Deriva termica:	±0,04%/1K rispetto a (+20°C)	
Classe di precisione:	Cl. 1.0	
Grado di protezione:	IP 65	
Peso individuale:	1.304 kg	

Denominazione	Codice	Scala		Attacco	Opzioni	Imballo/Conf.	Min.ord.	6uro
MXG2-160		-1/0	bar	G1/2B	LF*	1/1	1	
MXG2-160		-1/0.6	bar	G1/2B	LF*	1/1	1	
MXG2-160		-1+1.5	bar	G1/2B	LF*	1/1	1	
MXG2-160		-1+3	bar	G1/2B	LF*	1/1	1	
MXG2-160		-1+5	bar	G1/2B	LF*	1/1	1	
MXG2-160		-1+9	bar	G1/2B	LF*	1/1	1	
MXG2-160		-1+15	bar	G1/2B	LF*	1/1	1	
MXG2-160		0-0.6	bar	G1/2B	LF*	1/1	1	
MXG2-160		0-1	bar	G1/2B	LF*	1/1	1	
MXG2-160		0-1.6	bar	G1/2B	LF*	1/1	1	
MXG2-160		0-2.5	bar	G1/2B	LF*	1/1	1	
MXG2-160		0-4	bar	G1/2B	LF*	1/1	1	
MXG2-160		0-6	bar	G1/2B	LF*	1/1	1	
MXG2-160		0-10	bar	G1/2B	LF*	1/1	1	
MXG2-160		0-16	bar	G1/2B	LF*	1/1	1	
MXG2-160		0-25	bar	G1/2B	LF*	1/1	1	
MXG2-160		0-40	bar	G1/2B	LF*	1/1	1	
MXG2-160		0-60	bar	G1/2B	LF*	1/1	1	
MXG2-160		0-100	bar	G1/2B	LF*	1/1	1	
MXG2-160		0-160	bar	G1/2B	LF*	1/1	1	
MXG2-160		0-250	bar	G1/2B	LF*	1/1	1	
MXG2-160		0-400	bar	G1/2B	LF*	1/1	1	
MXG2-160		0-600	bar	G1/2B	LF*	1/1	1	
MXG2-160		0-1000	bar	G1/2B	LF*	1/1	1	
MXG2-160		0-1600	bar	G1/2B	LF*	1/1	1	

Opzioni : vedi pagina 164

***** LF = Logo Fimet sul quadrante



MX3A-63

Secco - DN63 Attacco posteriore

Materiali

Cassa:	Acciaio inox AISI 304
Trasparente:	Vetro di sicurezza
Quadrante:	Alluminio bianco, scala e graduazione nera
Indice:	Alluminio nero
Attacco:	Acciaio inox AISI 316
Elemento manometrico:	Molla Bourdon acciaio inox AISI 316 ⩽ 60 bar molla C > 60 bar molla a ricciolo
Movimento:	Acciaio inox

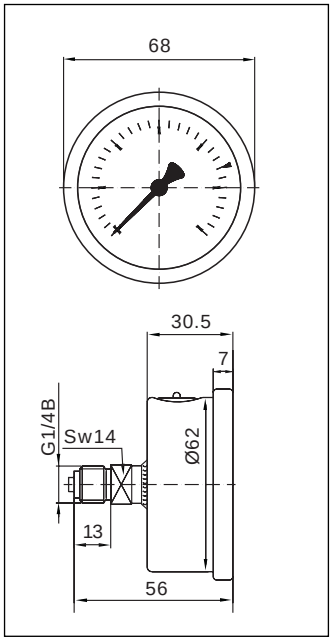

Caratteristiche tecniche

Norme di riferimento:	EN 837-1	
Pressione d'esercizio:	Statica:	75 % del valore di fondo scala
	Fluttuante:	60 % del valore di fondo scala
	Per brevi periodi:	fino al valore di fondo scala
Limiti di temperatura:	Ambiente:	-20 ... +60 °C
	Fluido:	+150 °C massimo
	Stoccaggio:	-20 ... +60 °C
Deriva termica:	±0,04%/1K rispetto a (+20°C)	
Classe di precisione:	cl. 1.6	
Grado di protezione:	IP 65	
Peso individuale:	0.161 kg	

Denominazione	Codice	Scala		Attacco	Opzioni	Imballo/Conf.	Min.ord.	6uro
MX3A-63	PZ6B3401BJ00	-1/0	bar	G1/4B	LF*	1/1	1	
MX3A-63		-1/0.6	bar	G1/4B	LF*	1/1	1	
MX3A-63		-1+1.5	bar	G1/4B	LF*	1/1	1	
MX3A-63		-1+3	bar	G1/4B	LF*	1/1	1	
MX3A-63	PZ6B3406BJ00	-1+5	bar	G1/4B	LF*	1/1	1	
MX3A-63		-1+9	bar	G1/4B	LF*	1/1	1	
MX3A-63		-1+15	bar	G1/4B	LF*	1/1	1	
MX3A-63		0-0.6	bar	G1/4B	LF*	1/1	1	
MX3A-63	PZ6B3401BJ01	0-1	bar	G1/4B	LF*	1/1	1	
MX3A-63		0-1.6	bar	G1/4B	LF*	1/1	1	
MX3A-63		0-2.5	bar	G1/4B	LF*	1/1	1	
MX3A-63	PZ6B3504BJ00	0-4	bar	G1/4B	LF*	1/1	1	
MX3A-63	PZ6B3506BJ00	0-6	bar	G1/4B	LF*	1/1	1	
MX3A-63	PZ6B3510BJ00	0-10	bar	G1/4B	LF*	1/1	1	
MX3A-63	PZ6B3516BJ00	0-16	bar	G1/4B	LF*	1/1	1	
MX3A-63	PZ6B3525BJ00	0-25	bar	G1/4B	LF*	1/1	1	
MX3A-63	PZ6B3540BJ00	0-40	bar	G1/4B	LF*	1/1	1	
MX3A-63	PZ6B3644BJ00	0-60	bar	G1/4B	LF*	1/1	1	
MX3A-63	PZ6B3648BJ00	0-100	bar	G1/4B	LF*	1/1	1	
MX3A-63		0-160	bar	G1/4B	LF*	1/1	1	
MX3A-63		0-250	bar	G1/4B	LF*	1/1	1	
MX3A-63	PZ6B3666BJ00	0-400	bar	G1/4B	LF*	1/1	1	
MX3A-63	PZ6B3670BJ00	0-600	bar	G1/4B	LF*	1/1	1	
MX3A-63	PZ6B3672BJ00	0-1000	bar	G1/4B	LF*	1/1	1	

Opzioni : vedi pagina 164

***** LF = Logo Fimet sul quadrante



MX3A-100

Secco - DN100 Attacco posteriore eccentrico

Materiali

Cassa:	Acciaio inox AISI 304
Trasparente:	Vetro di sicurezza
Quadrante:	Alluminio bianco, scala e graduazione nera
Indice:	Alluminio nero
Attacco:	Acciaio inox AISI 316
Elemento manometrico:	Molla Bourdon acciaio inox AISI 316 ⩽ 60 bar molla C > 60 bar molla a ricciolo
Movimento:	Acciaio inox

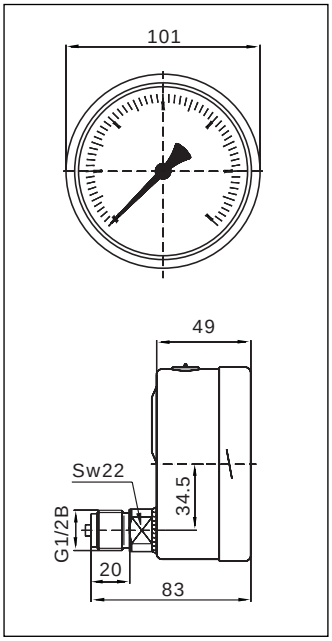

Caratteristiche tecniche

Norme di riferimento:	EN 837-1	
Pressione d'esercizio:	Statica:	75 % del valore di fondo scala
	Fluttuante:	60 % del valore di fondo scala
	Per brevi periodi:	fino al valore di fondo scala
Limiti di temperatura:	Ambiente:	-20 ... +60 °C
	Fluido:	+150 °C massimo
	Stoccaggio:	-20 ... +60 °C
Deriva termica:	±0,04%/1K rispetto a (+20°C)	
Classe di precisione:	cl. 1.0	
Grado di protezione:	IP 65	
Peso individuale:	0.545 kg	

Denominazione	Codice	Scala		Attacco	Opzioni	Imballo/Conf.	Min.ord.	6uro
MX3A-100	PZ6B5401BL00	-1/0	bar	G1/2B	LF*	1/1	1	
MX3A-100		-1/0.6	bar	G1/2B	LF*	1/1	1	
MX3A-100		-1+1.5	bar	G1/2B	LF*	1/1	1	
MX3A-100		-1+3	bar	G1/2B	LF*	1/1	1	
MX3A-100		-1+5	bar	G1/2B	LF*	1/1	1	
MX3A-100		-1+9	bar	G1/2B	LF*	1/1	1	
MX3A-100		-1+15	bar	G1/2B	LF*	1/1	1	
MX3A-100		0-0.6	bar	G1/2B	LF*	1/1	1	
MX3A-100		0-1	bar	G1/2B	LF*	1/1	1	
MX3A-100		0-1.6	bar	G1/2B	LF*	1/1	1	
MX3A-100		0-2.5	bar	G1/2B	LF*	1/1	1	
MX3A-100		0-4	bar	G1/2B	LF*	1/1	1	
MX3A-100	PZ6B5506BL00	0-6	bar	G1/2B	LF*	1/1	1	
MX3A-100	PZ6B5510BL00	0-10	bar	G1/2B	LF*	1/1	1	
MX3A-100	PZ6B5516BL00	0-16	bar	G1/2B	LF*	1/1	1	
MX3A-100	PZ6B5525BL00	0-25	bar	G1/2B	LF*	1/1	1	
MX3A-100		0-40	bar	G1/2B	LF*	1/1	1	
MX3A-100		0-60	bar	G1/2B	LF*	1/1	1	
MX3A-100		0-100	bar	G1/2B	LF*	1/1	1	
MX3A-100		0-160	bar	G1/2B	LF*	1/1	1	
MX3A-100		0-250	bar	G1/2B	LF*	1/1	1	
MX3A-100		0-400	bar	G1/2B	LF*	1/1	1	
MX3A-100		0-600	bar	G1/2B	LF*	1/1	1	
MX3A-100	PZ6B5672BL00	0-1000	bar	G1/2B	LF*	1/1	1	

Opzioni : vedi pagina 164

***** LF = Logo Fimet sul quadrante



MX3A-160

Secco - DN160 Attacco posteriore eccentrico

Materiali

Cassa:	Acciaio inox AISI 304
Trasparente:	Vetro di sicurezza
Quadrante:	Alluminio bianco, scala e graduazione nera
Indice:	Alluminio nero
Attacco:	Acciaio inox AISI 316
Elemento manometrico:	Molla Bourdon acciaio inox AISI 316 ⩽ 60 bar molla C > 60 bar molla a ricciolo
Movimento:	Acciaio inox

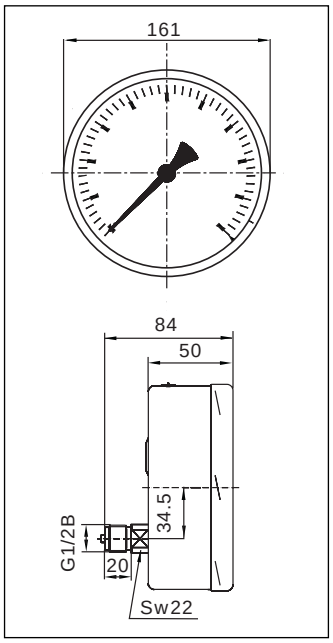

Caratteristiche tecniche

Norme di riferimento:	EN 837-1	
Pressione d'esercizio:	Statica:	75 % del valore di fondo scala
	Fluttuante:	60 % del valore di fondo scala
	Per brevi periodi:	fino al valore di fondo scala
Limiti di temperatura:	Ambiente:	-20 ... +60 °C
	Fluido:	+150 °C massimo
	Stoccaggio:	-20 ... +60 °C
Deriva termica:	±0,04%/1K rispetto a (+20°C)	
Classe di precisione:	cl. 1.0	
Grado di protezione:	IP 65	
Peso individuale:	1.250 kg	

Denominazione	Codice	Scala		Attacco	Opzioni	Imballo/Conf.	Min.ord.	6uro
MX3A-160	PZ6B7401BL00	-1/0	bar	G1/2B	LF*	1/1	1	
MX3A-160		-1/0.6	bar	G1/2B	LF*	1/1	1	
MX3A-160		-1+1.5	bar	G1/2B	LF*	1/1	1	
MX3A-160		-1+3	bar	G1/2B	LF*	1/1	1	
MX3A-160		-1+5	bar	G1/2B	LF*	1/1	1	
MX3A-160		-1+9	bar	G1/2B	LF*	1/1	1	
MX3A-160		-1+15	bar	G1/2B	LF*	1/1	1	
MX3A-160		0-0.6	bar	G1/2B	LF*	1/1	1	
MX3A-160		0-1	bar	G1/2B	LF*	1/1	1	
MX3A-160		0-1.6	bar	G1/2B	LF*	1/1	1	
MX3A-160		0-2.5	bar	G1/2B	LF*	1/1	1	
MX3A-160		0-4	bar	G1/2B	LF*	1/1	1	
MX3A-160	PZ6B7506BL00	0-6	bar	G1/2B	LF*	1/1	1	
MX3A-160		0-10	bar	G1/2B	LF*	1/1	1	
MX3A-160		0-16	bar	G1/2B	LF*	1/1	1	
MX3A-160		0-25	bar	G1/2B	LF*	1/1	1	
MX3A-160	PZ6B7554BL00	0-40	bar	G1/2B	LF*	1/1	1	
MX3A-160	PZ6B7644BL00	0-60	bar	G1/2B	LF*	1/1	1	
MX3A-160	PZ6B7648BL00	0-100	bar	G1/2B	LF*	1/1	1	
MX3A-160	PZ6B7654BL00	0-160	bar	G1/2B	LF*	1/1	1	
MX3A-160	PZ6B7660BL00	0-250	bar	G1/2B	LF*	1/1	1	
MX3A-160		0-400	bar	G1/2B	LF*	1/1	1	
MX3A-160		0-600	bar	G1/2B	LF*	1/1	1	
MX3A-160		0-1000	bar	G1/2B	LF*	1/1	1	
MX3A-160		0-1600	bar	G1/2B	LF*	1/1	1	

Opzioni : vedi pagina 164

***** LF = Logo Fimet sul quadrante



MXG3A-63

Glicerina DN63 Attacco posteriore

Materiali

Cassa:	Acciaio inox AISI 304
Trasparente:	Vetro di sicurezza
Quadrante:	Alluminio bianco, scala e graduazione nera
Indice:	Alluminio nero
Attacco:	Acciaio inox AISI 316
Elemento manometrico:	Molla Bourdon acciaio inox AISI 316 ⩽ 60 bar molla C > 60 bar molla a ricciolo
Movimento:	Acciaio inox
Fluido:	Glicerolo 99,5%

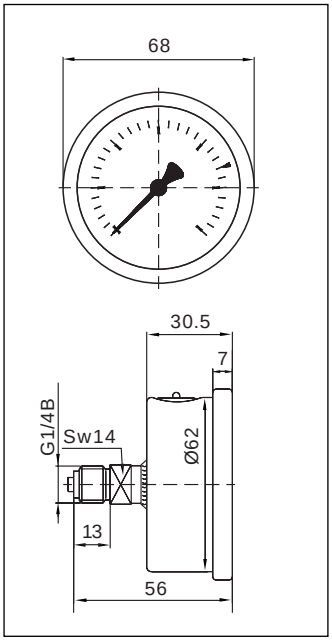

Caratteristiche tecniche

Norme di riferimento:	EN 837-1	
Pressione d'esercizio:	Statica:	75 % del valore di fondo scala
	Fluttuante:	60 % del valore di fondo scala
	Per brevi periodi:	fino al valore di fondo scala
Limiti di temperatura:	Ambiente:	-10 ... +60 °C
	Fluido:	+60 °C massimo
	Stoccaggio:	-10 ... +60 °C
Deriva termica:	±0,04%/1K rispetto a (+20°C)	
Classe di precisione:	cl. 1.6	
Grado di protezione:	IP 65	
Peso individuale:	0.165 kg	

Denominazione	Codice	Scala		Attacco	Opzioni	Imballo/Conf.	Min.ord.	6uro
MXG3A-63	PZ6F3401BJ00	-1/0	bar	G1/4B	LF*	1/1	1	
MXG3A-63		-1/0.6	bar	G1/4B	LF*	1/1	1	
MXG3A-63		-1+1.5	bar	G1/4B	LF*	1/1	1	
MXG3A-63		-1+3	bar	G1/4B	LF*	1/1	1	
MXG3A-63		-1+5	bar	G1/4B	LF*	1/1	1	
MXG3A-63		-1+9	bar	G1/4B	LF*	1/1	1	
MXG3A-63		-1+15	bar	G1/4B	LF*	1/1	1	
MXG3A-63		0-0.6	bar	G1/4B	LF*	1/1	1	
MXG3A-63		0-1	bar	G1/4B	LF*	1/1	1	
MXG3A-63		0-1.6	bar	G1/4B	LF*	1/1	1	
MXG3A-63		0-2.5	bar	G1/4B	LF*	1/1	1	
MXG3A-63	PZ6F3504BJ00	0-4	bar	G1/4B	LF*	1/1	1	
MXG3A-63	PZ6F3506BJ00	0-6	bar	G1/4B	LF*	1/1	1	
MXG3A-63	PZ6F3510BJ00	0-10	bar	G1/4B	LF*	1/1	1	
MXG3A-63	PZ6F3516BJ00	0-16	bar	G1/4B	LF*	1/1	1	
MXG3A-63	PZ6F3525BJ00	0-25	bar	G1/4B	LF*	1/1	1	
MXG3A-63	PZ6F3540BJ00	0-40	bar	G1/4B	LF*	1/1	1	
MXG3A-63	PZ6F3644BJ01	0-60	bar	G1/4B	LF*	1/1	1	
MXG3A-63	PZ6F3648BJ00	0-100	bar	G1/4B	LF*	1/1	1	
MXG3A-63		0-160	bar	G1/4B	LF*	1/1	1	
MXG3A-63		0-250	bar	G1/4B	LF*	1/1	1	
MXG3A-63	PZ6F3666BJ00	0-400	bar	G1/4B	LF*	1/1	1	
MXG3A-63	PZ6F3670BJ00	0-600	bar	G1/4B	LF*	1/1	1	
MXG3A-63	PZ6F3672BJ00	0-1000	bar	G1/4B	LF*	1/1	1	

Opzioni : vedi pagina 164

***** LF = Logo Fimet sul quadrante



MXG3A-100

Glicerina DN100 Attacco posteriore eccentrico

Materiali

Cassa:	Acciaio inox AISI 304 antiscoppio
Trasparente:	Vetro di sicurezza
Quadrante:	Alluminio bianco, scala e graduazione nera
Indice:	Alluminio nero
Attacco:	Acciaio inox AISI 316
Elemento manometrico:	Molla Bourdon acciaio inox AISI 316 ⩽ 60 bar molla C > 60 bar molla a ricciolo
Movimento:	Acciaio inox
Fluido:	Glicerolo 99,5%

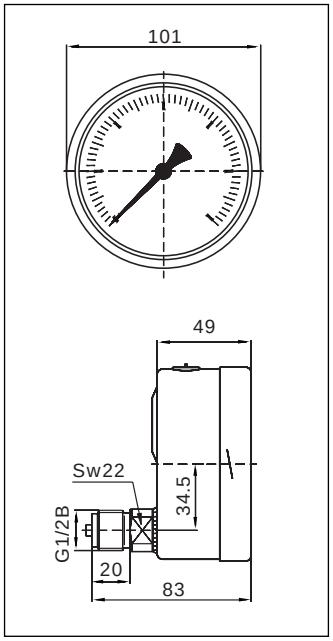

Caratteristiche tecniche

Norme di riferimento:	EN 837-1
Pressione d'esercizio:	Statica: 75 % del valore di fondo scala Fluttuante: 60 % del valore di fondo scala Per brevi periodi: fino al valore di fondo scala
Limiti di temperatura:	Ambiente: -10 ... +60 °C Fluido: +60 °C massimo Stoccaggio: -10 ... +60 °C
Deriva termica:	±0,04%/1K rispetto a (+20°C)
Classe di precisione:	cl. 1.0
Grado di protezione:	IP 65
Peso individuale:	0.549 kg

Denominazione	Codice	Scala		Attacco	Opzioni	Imballo/Conf.	Min.ord.	6uro
MXG3A-100		-1/0	bar	G1/2B	LF*	1/1	1	
MXG3A-100		-1/0.6	bar	G1/2B	LF*	1/1	1	
MXG3A-100		-1+1.5	bar	G1/2B	LF*	1/1	1	
MXG3A-100		-1+3	bar	G1/2B	LF*	1/1	1	
MXG3A-100		-1+5	bar	G1/2B	LF*	1/1	1	
MXG3A-100		-1+9	bar	G1/2B	LF*	1/1	1	
MXG3A-100		-1+15	bar	G1/2B	LF*	1/1	1	
MXG3A-100		0-0.6	bar	G1/2B	LF*	1/1	1	
MXG3A-100		0-1	bar	G1/2B	LF*	1/1	1	
MXG3A-100		0-1.6	bar	G1/2B	LF*	1/1	1	
MXG3A-100		0-2.5	bar	G1/2B	LF*	1/1	1	
MXG3A-100		0-4	bar	G1/2B	LF*	1/1	1	
MXG3A-100	PZ6F5506BL00	0-6	bar	G1/2B	LF*	1/1	1	
MXG3A-100		0-10	bar	G1/2B	LF*	1/1	1	
MXG3A-100		0-16	bar	G1/2B	LF*	1/1	1	
MXG3A-100	PZ6F5525BL00	0-25	bar	G1/2B	LF*	1/1	1	
MXG3A-100		0-40	bar	G1/2B	LF*	1/1	1	
MXG3A-100		0-60	bar	G1/2B	LF*	1/1	1	
MXG3A-100		0-100	bar	G1/2B	LF*	1/1	1	
MXG3A-100		0-160	bar	G1/2B	LF*	1/1	1	
MXG3A-100		0-250	bar	G1/2B	LF*	1/1	1	
MXG3A-100		0-400	bar	G1/2B	LF*	1/1	1	
MXG3A-100		0-600	bar	G1/2B	LF*	1/1	1	
MXG3A-100		0-1000	bar	G1/2B	LF*	1/1	1	

Opzioni : vedi pagina 164

***** LF = Logo Fimet sul quadrante



MXG3A-160

Gliicerina DN160 Attacco posteriore eccentrico

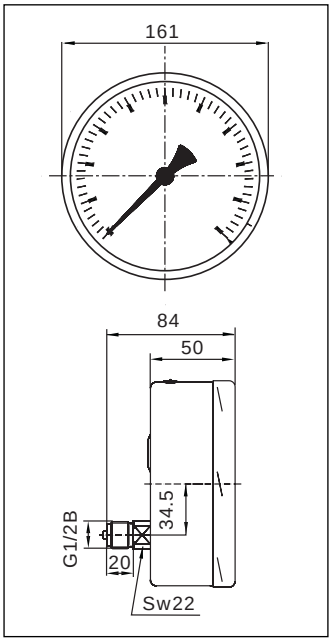

Materiali

Cassa:	Acciaio inox AISI 304 antiscoppio
Trasparente:	Vetro di sicurezza
Quadrante:	Alluminio bianco, scala e graduazione nera
Indice:	Alluminio nero
Attacco:	Acciaio inox AISI 316
Elemento manometrico:	Molla Bourdon acciaio inox AISI 316 ⩽ 60 bar molla C > 60 bar molla a ricciolo
Movimento:	Acciaio inox
Fluido:	Glicerolo 99,5%

Caratteristiche tecniche

Norme di riferimento:	EN 837-1	
Pressione d'esercizio:	Statica:	75 % del valore di fondo scala
	Fluttuante:	60 % del valore di fondo scala
	Per brevi periodi:	fino al valore di fondo scala
Limiti di temperatura:	Ambiente:	-10 ... +60 °C
	Fluido:	+60 °C massimo
	Stoccaggio:	-10 ... +60 °C
Deriva termica:	±0,04%/1K rispetto a (+20°C)	
Classe di precisione:	cl. 1.0	
Grado di protezione:	IP 65	
Peso individuale:	1.254 kg	

Denominazione	Codice	Scala		Attacco	Opzioni	Imballo/Conf.	Min.ord.	6uro
MXG3A-160	PZ6F7401BL00	-1/0	bar	G1/2B	LF*	1/1	1	
MXG3A-160		-1/0.6	bar	G1/2B	LF*	1/1	1	
MXG3A-160		-1+1.5	bar	G1/2B	LF*	1/1	1	
MXG3A-160		-1+3	bar	G1/2B	LF*	1/1	1	
MXG3A-160		-1+5	bar	G1/2B	LF*	1/1	1	
MXG3A-160		-1+9	bar	G1/2B	LF*	1/1	1	
MXG3A-160		-1+15	bar	G1/2B	LF*	1/1	1	
MXG3A-160		0-0.6	bar	G1/2B	LF*	1/1	1	
MXG3A-160		0-1	bar	G1/2B	LF*	1/1	1	
MXG3A-160		0-1.6	bar	G1/2B	LF*	1/1	1	
MXG3A-160		0-2.5	bar	G1/2B	LF*	1/1	1	
MXG3A-160		0-4	bar	G1/2B	LF*	1/1	1	
MXG3A-160	PZ6F7506BL00	0-6	bar	G1/2B	LF*	1/1	1	
MXG3A-160		0-10	bar	G1/2B	LF*	1/1	1	
MXG3A-160		0-16	bar	G1/2B	LF*	1/1	1	
MXG3A-160		0-25	bar	G1/2B	LF*	1/1	1	
MXG3A-160	PZ6F7554BL00	0-40	bar	G1/2B	LF*	1/1	1	
MXG3A-160	PZ6F7644BL00	0-60	bar	G1/2B	LF*	1/1	1	
MXG3A-160	PZ6F7648BL00	0-100	bar	G1/2B	LF*	1/1	1	
MXG3A-160	PZ6F7654BL00	0-160	bar	G1/2B	LF*	1/1	1	
MXG3A-160	PZ6F7660BL00	0-250	bar	G1/2B	LF*	1/1	1	
MXG3A-160		0-400	bar	G1/2B	LF*	1/1	1	
MXG3A-160		0-600	bar	G1/2B	LF*	1/1	1	
MXG3A-160		0-1000	bar	G1/2B	LF*	1/1	1	
MXG3A-160		0-1600	bar	G1/2B	LF*	1/1	1	

Opzioni : vedi pagina 164

***** LF = Logo Fimet sul quadrante



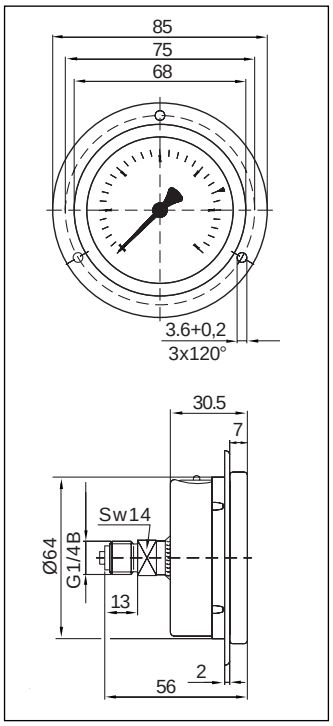

MX3B-63

Secco - DN63 Attacco posteriore per montaggio a pannello con flangia anteriore 3 fori

Materiali

Cassa:	Acciaio inox AISI 304
Flangia anteriore 3 fori:	Acciaio inox AISI 304
Trasparente:	Vetro di sicurezza
Quadrante:	Alluminio bianco, scala e graduazione nera
Indice:	Alluminio nero
Attacco:	Acciaio inox AISI 316
Elemento manometrico:	Molla Bourdon acciaio inox AISI 316 ⩽ 60 bar molla C > 60 bar molla a ricciolo
Movimento:	Acciaio inox

Caratteristiche tecniche

Norme di riferimento:	EN 837-1	
Pressione d'esercizio:	Statica:	75 % del valore di fondo scala
	Fluttuante:	60 % del valore di fondo scala
	Per brevi periodi:	fino al valore di fondo scala
Limiti di temperatura:	Ambiente:	-20 ... +60 °C
	Fluido:	+150 °C massimo
	Stoccaggio:	-20 ... +60 °C
Deriva termica:	±0,04%/1K rispetto a (+20°C)	
Classe di precisione:	cl. 1.6	
Grado di protezione:	IP 65	
Peso individuale:	0.200 kg	

Denominazione	Codice	Scala		Attacco	Opzioni	Imballo/Conf.	Min.ord.	6uro
MX3B-63		-1/0	bar	G1/4B	LF*	1/1	1	
MX3B-63		-1/0.6	bar	G1/4B	LF*	1/1	1	
MX3B-63		-1+1.5	bar	G1/4B	LF*	1/1	1	
MX3B-63		-1+3	bar	G1/4B	LF*	1/1	1	
MX3B-63		-1+5	bar	G1/4B	LF*	1/1	1	
MX3B-63		-1+9	bar	G1/4B	LF*	1/1	1	
MX3B-63		-1+15	bar	G1/4B	LF*	1/1	1	
MX3B-63		0-0.6	bar	G1/4B	LF*	1/1	1	
MX3B-63	PZ6C3401BJ00	0-1	bar	G1/4B	LF*	1/1	1	
MX3B-63		0-1.6	bar	G1/4B	LF*	1/1	1	
MX3B-63	PZ6C3503BJ00	0-2.5	bar	G1/4B	LF*	1/1	1	
MX3B-63	PZ6C3504BJ00	0-4	bar	G1/4B	LF*	1/1	1	
MX3B-63		0-6	bar	G1/4B	LF*	1/1	1	
MX3B-63	PZ6C3510BJ00	0-10	bar	G1/4B	LF*	1/1	1	
MX3B-63	PZ6C3216BJ00	0-16	bar	G1/4B	LF*	1/1	1	
MX3B-63	PZ6C3525BJ00	0-25	bar	G1/4B	LF*	1/1	1	
MX3B-63		0-40	bar	G1/4B	LF*	1/1	1	
MX3B-63		0-60	bar	G1/4B	LF*	1/1	1	
MX3B-63		0-100	bar	G1/4B	LF*	1/1	1	
MX3B-63		0-160	bar	G1/4B	LF*	1/1	1	
MX3B-63		0-250	bar	G1/4B	LF*	1/1	1	
MX3B-63		0-400	bar	G1/4B	LF*	1/1	1	
MX3B-63		0-600	bar	G1/4B	LF*	1/1	1	
MX3B-63		0-1000	bar	G1/4B	LF*	1/1	1	

Opzioni : vedi pagina 164

***** LF = Logo Fimet sul quadrante



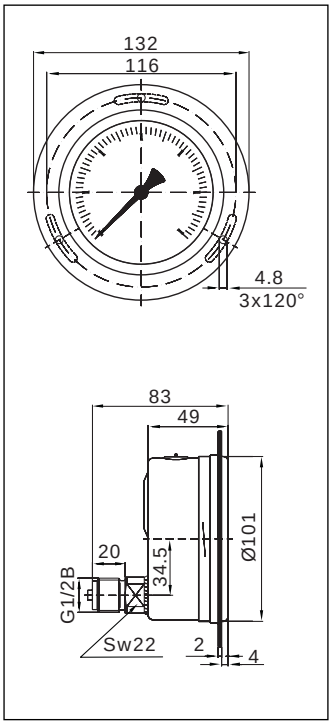

MX3B-100

Secco - DN100 Attacco posteriore eccentrico per montaggio a pannello con flangia anteriore 3 fori

Materiali

Cassa:	Acciaio inox AISI 304
Flangia anteriore 3 fori:	Acciaio inox AISI 304
Trasparente:	Vetro di sicurezza
Quadrante:	Alluminio bianco, scala e graduazione nera
Indice:	Alluminio nero
Attacco:	Acciaio inox AISI 316
Elemento manometrico:	Molla Bourdon acciaio inox AISI 316 ⩽ 60 bar molla C > 60 bar molla a ricciolo
Movimento:	Acciaio inox

Caratteristiche tecniche

Norme di riferimento:	EN 837-1	
Pressione d'esercizio:	Statica:	75 % del valore di fondo scala
	Fluttuante:	60 % del valore di fondo scala
	Per brevi periodi:	fino al valore di fondo scala
Limiti di temperatura:	Ambiente:	-20 ... +60 °C
	Fluido:	+150 °C massimo
	Stoccaggio:	-20 ... +60 °C
Deriva termica:	±0,04%/1K rispetto a (+20°C)	
Classe di precisione:	cl. 1.0	
Grado di protezione:	IP 65	
Peso individuale:	0.700 kg	

Denominazione	Codice	Scala		Attacco	Opzioni	Imballo/Conf.	Min.ord.	€uro
MX3B-100		-1/0	bar	G1/2B	LF*	1/1	1	
MX3B-100		-1/0.6	bar	G1/2B	LF*	1/1	1	
MX3B-100		-1+1.5	bar	G1/2B	LF*	1/1	1	
MX3B-100		-1+3	bar	G1/2B	LF*	1/1	1	
MX3B-100		-1+5	bar	G1/2B	LF*	1/1	1	
MX3B-100		-1+9	bar	G1/2B	LF*	1/1	1	
MX3B-100		-1+15	bar	G1/2B	LF*	1/1	1	
MX3B-100		0-0.6	bar	G1/2B	LF*	1/1	1	
MX3B-100		0-1	bar	G1/2B	LF*	1/1	1	
MX3B-100		0-1.6	bar	G1/2B	LF*	1/1	1	
MX3B-100		0-2.5	bar	G1/2B	LF*	1/1	1	
MX3B-100		0-4	bar	G1/2B	LF*	1/1	1	
MX3B-100		0-6	bar	G1/2B	LF*	1/1	1	
MX3B-100		0-10	bar	G1/2B	LF*	1/1	1	
MX3B-100		0-16	bar	G1/2B	LF*	1/1	1	
MX3B-100		0-25	bar	G1/2B	LF*	1/1	1	
MX3B-100	PZ6C5540BL00	0-40	bar	G1/2B	LF*	1/1	1	
MX3B-100	PZ6C5644BL00	0-60	bar	G1/2B	LF*	1/1	1	
MX3B-100	PZ6C5648BL00	0-100	bar	G1/2B	LF*	1/1	1	
MX3B-100		0-160	bar	G1/2B	LF*	1/1	1	
MX3B-100		0-250	bar	G1/2B	LF*	1/1	1	
MX3B-100	PZ6C5666BL00	0-400	bar	G1/2B	LF*	1/1	1	
MX3B-100		0-600	bar	G1/2B	LF*	1/1	1	
MX3B-100	PZ6C5672BL00	0-1000	bar	G1/2B	LF*	1/1	1	

Opzioni : vedi pagina 164

***** LF = Logo Fimet sul quadrante



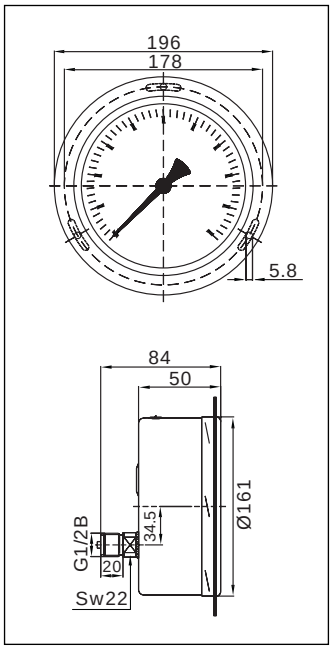

MX3B-160

Secco - DN160 Attacco posteriore eccentrico per montaggio a pannello con flangia anteriore 3 fori

Materiali

Cassa:	Acciaio inox AISI 304
Flangia anteriore 3 fori:	Acciaio inox AISI 304
Trasparente:	Vetro di sicurezza
Quadrante:	Alluminio bianco, scala e graduazione nera
Indice:	Alluminio nero
Attacco:	Acciaio inox AISI 316
Elemento manometrico:	Molla Bourdon acciaio inox AISI 316 ⩽ 60 bar molla C > 60 bar molla a ricciolo
Movimento:	Acciaio inox

Caratteristiche tecniche

Norme di riferimento:	EN 837-1	
Pressione d'esercizio:	Statica:	75 % del valore di fondo scala
	Fluttuante:	60 % del valore di fondo scala
	Per brevi periodi:	fino al valore di fondo scala
Limiti di temperatura:	Ambiente:	-20 ... +60 °C
	Fluido:	+150 °C massimo
	Stoccaggio:	-20 ... +60 °C
Deriva termica:	±0,04%/1K rispetto a (+20°C)	
Classe di precisione:	cl. 1.0	
Grado di protezione:	IP 65	
Peso individuale:	1.300 kg	

Denominazione	Codice	Scala		Attacco	Opzioni	Imballo/Conf.	Min.ord.	6uro
MX3B-160		-1/0	bar	G1/2B	LF*	1/1	1	
MX3B-160		-1/0.6	bar	G1/2B	LF*	1/1	1	
MX3B-160		-1+1.5	bar	G1/2B	LF*	1/1	1	
MX3B-160		-1+3	bar	G1/2B	LF*	1/1	1	
MX3B-160		-1+5	bar	G1/2B	LF*	1/1	1	
MX3B-160		-1+9	bar	G1/2B	LF*	1/1	1	
MX3B-160		-1+15	bar	G1/2B	LF*	1/1	1	
MX3B-160		0-0.6	bar	G1/2B	LF*	1/1	1	
MX3B-160		0-1	bar	G1/2B	LF*	1/1	1	
MX3B-160		0-1.6	bar	G1/2B	LF*	1/1	1	
MX3B-160		0-2.5	bar	G1/2B	LF*	1/1	1	
MX3B-160		0-4	bar	G1/2B	LF*	1/1	1	
MX3B-160		0-6	bar	G1/2B	LF*	1/1	1	
MX3B-160		0-10	bar	G1/2B	LF*	1/1	1	
MX3B-160		0-16	bar	G1/2B	LF*	1/1	1	
MX3B-160		0-25	bar	G1/2B	LF*	1/1	1	
MX3B-160		0-40	bar	G1/2B	LF*	1/1	1	
MX3B-160		0-60	bar	G1/2B	LF*	1/1	1	
MX3B-160		0-100	bar	G1/2B	LF*	1/1	1	
MX3B-160		0-160	bar	G1/2B	LF*	1/1	1	
MX3B-160	PZ6C7660BL00	0-250	bar	G1/2B	LF*	1/1	1	
MX3B-160	PZ6C7666BL00	0-400	bar	G1/2B	LF*	1/1	1	
MX3B-160		0-600	bar	G1/2B	LF*	1/1	1	
MX3B-160	PZ6C7672BL00	0-1000	bar	G1/2B	LF*	1/1	1	
MX3B-160		0-1600	bar	G1/2B	LF*	1/1	1	

Opzioni : vedi pagina 164

***** LF = Logo Fimet sul quadrante



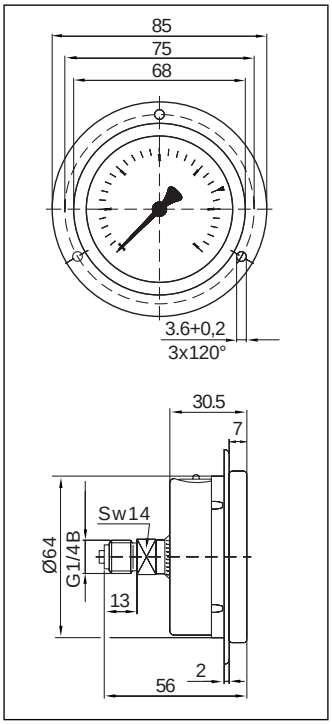

MXG3B-63

Glicerina DN63 Attacco posteriore per montaggio a pannello con flangia anteriore 3 fori

Materiali

Cassa:	Acciaio inox AISI 304
Flangia anteriore 3 fori:	Acciaio inox AISI 304
Trasparente:	Vetro di sicurezza
Quadrante:	Alluminio bianco, scala e graduazione nera
Indice:	Alluminio nero
Attacco:	Acciaio inox AISI 316
Elemento manometrico:	Molla Bourdon acciaio inox AISI 316 ⩽ 60 bar molla C > 60 bar molla a ricciolo
Movimento:	Acciaio inox
Fluido:	Glicerolo 99,5%

Caratteristiche tecniche

Norme di riferimento:	EN 837-1	
Pressione d'esercizio:	Statica:	75 % del valore di fondo scala
	Fluttuante:	60 % del valore di fondo scala
	Per brevi periodi:	fino al valore di fondo scala
Limiti di temperatura:	Ambiente:	-10 ... +60 °C
	Fluido:	+60 °C massimo
	Stoccaggio:	-10 ... +60 °C
Deriva termica:	±0,04%/1K rispetto a (+20°C)	
Classe di precisione:	cl. 1.6	
Grado di protezione:	IP 65	
Peso individuale:	0.204 kg	

Denominazione	Codice	Scala		Attacco	Opzioni	Imballo/Conf.	Min.ord.	6uro
MXG3B-63		-1/0	bar	G1/4B	LF*	1/1	1	
MXG3B-63		-1/0.6	bar	G1/4B	LF*	1/1	1	
MXG3B-63		-1+1.5	bar	G1/4B	LF*	1/1	1	
MXG3B-63		-1+3	bar	G1/4B	LF*	1/1	1	
MXG3B-63		-1+5	bar	G1/4B	LF*	1/1	1	
MXG3B-63		-1+9	bar	G1/4B	LF*	1/1	1	
MXG3B-63		-1+15	bar	G1/4B	LF*	1/1	1	
MXG3B-63		0-0.6	bar	G1/4B	LF*	1/1	1	
MXG3B-63		0-1	bar	G1/4B	LF*	1/1	1	
MXG3B-63		0-1.6	bar	G1/4B	LF*	1/1	1	
MXG3B-63	PZ6G3503BJ00	0-2.5	bar	G1/4B	LF*	1/1	1	
MXG3B-63		0-4	bar	G1/4B	LF*	1/1	1	
MXG3B-63		0-6	bar	G1/4B	LF*	1/1	1	
MXG3B-63		0-10	bar	G1/4B	LF*	1/1	1	
MXG3B-63	PZ6G3516BJ00	0-16	bar	G1/4B	LF*	1/1	1	
MXG3B-63	PZ6G3525BJ00	0-25	bar	G1/4B	LF*	1/1	1	
MXG3B-63		0-40	bar	G1/4B	LF*	1/1	1	
MXG3B-63		0-60	bar	G1/4B	LF*	1/1	1	
MXG3B-63		0-100	bar	G1/4B	LF*	1/1	1	
MXG3B-63		0-160	bar	G1/4B	LF*	1/1	1	
MXG3B-63		0-250	bar	G1/4B	LF*	1/1	1	
MXG3B-63		0-400	bar	G1/4B	LF*	1/1	1	
MXG3B-63		0-600	bar	G1/4B	LF*	1/1	1	
MXG3B-63		0-1000	bar	G1/4B	LF*	1/1	1	

Opzioni : vedi pagina 164

***** *LF = Logo Fimet sul quadrante*



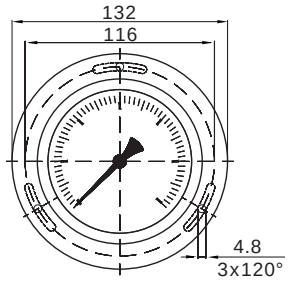

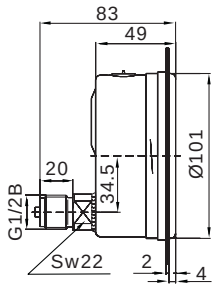

MXG3B-100

Glicerina DN100 Attacco posteriore eccentrico per montaggio a pannello con flangia anteriore 3 fori

Materiali

Cassa:	Acciaio inox AISI 304
Flangia anteriore 3 fori:	Acciaio inox AISI 304
Trasparente:	Vetro di sicurezza
Quadrante:	Alluminio bianco, scala e graduazione nera
Indice:	Alluminio nero
Attacco:	Acciaio inox AISI 316
Elemento manometrico:	Molla Bourdon acciaio inox AISI 316 ⩽ 60 bar molla C > 60 bar molla a ricciolo
Movimento:	Acciaio inox
Fluido:	Glicerolo 99,5%

Caratteristiche tecniche

Norme di riferimento:	EN 837-1	
Pressione d'esercizio:	Statica:	75 % del valore di fondo scala
	Fluttuante:	60 % del valore di fondo scala
	Per brevi periodi:	fino al valore di fondo scala
Limiti di temperatura:	Ambiente:	-10 ... +60 °C
	Fluido:	+60 °C massimo
	Stoccaggio:	-10 ... +60 °C
Deriva termica:	±0,04%/1K rispetto a (+20°C)	
Classe di precisione:	cl. 1.0	
Grado di protezione:	IP 65	
Peso individuale:	0.704 kg	

Denominazione	Codice	Scala		Attacco	Opzioni	Imballo/Conf.	Min.ord.	6uro
MXG3B-100		-1/0	bar	G1/2B	LF*	1/1	1	
MXG3B-100		-1/0.6	bar	G1/2B	LF*	1/1	1	
MXG3B-100		-1+1.5	bar	G1/2B	LF*	1/1	1	
MXG3B-100		-1+3	bar	G1/2B	LF*	1/1	1	
MXG3B-100		-1+5	bar	G1/2B	LF*	1/1	1	
MXG3B-100		-1+9	bar	G1/2B	LF*	1/1	1	
MXG3B-100		-1+15	bar	G1/2B	LF*	1/1	1	
MXG3B-100		0-0.6	bar	G1/2B	LF*	1/1	1	
MXG3B-100		0-1	bar	G1/2B	LF*	1/1	1	
MXG3B-100		0-1.6	bar	G1/2B	LF*	1/1	1	
MXG3B-100		0-2.5	bar	G1/2B	LF*	1/1	1	
MXG3B-100		0-4	bar	G1/2B	LF*	1/1	1	
MXG3B-100		0-6	bar	G1/2B	LF*	1/1	1	
MXG3B-100		0-10	bar	G1/2B	LF*	1/1	1	
MXG3B-100		0-16	bar	G1/2B	LF*	1/1	1	
MXG3B-100		0-25	bar	G1/2B	LF*	1/1	1	
MXG3B-100		0-40	bar	G1/2B	LF*	1/1	1	
MXG3B-100	PZ6G5644BL00	0-60	bar	G1/2B	LF*	1/1	1	
MXG3B-100	PZ6G5648BL00	0-100	bar	G1/2B	LF*	1/1	1	
MXG3B-100		0-160	bar	G1/2B	LF*	1/1	1	
MXG3B-100		0-250	bar	G1/2B	LF*	1/1	1	
MXG3B-100		0-400	bar	G1/2B	LF*	1/1	1	
MXG3B-100		0-600	bar	G1/2B	LF*	1/1	1	
MXG3B-100	PZ6G5672BL00	0-1000	bar	G1/2B	LF*	1/1	1	

Opzioni : vedi pagina 164

***** *LF = Logo Fimet sul quadrante*



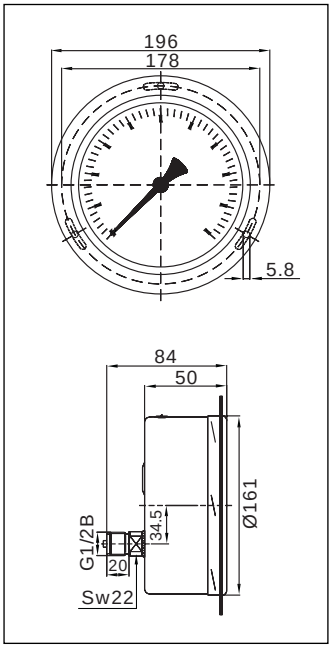

MXG3B-160

Glicerina DN160 Attacco posteriore eccentrico per montaggio a pannello con flangia anteriore 3 fori

Materiali

Cassa:	Acciaio inox AISI 304
Flangia anteriore 3 fori:	Acciaio inox AISI 304
Trasparente:	Vetro di sicurezza
Quadrante:	Alluminio bianco, scala e graduazione nera
Indice:	Alluminio nero
Attacco:	Acciaio inox AISI 316
Elemento manometrico:	Molla Bourdon acciaio inox AISI 316 ⩽ 60 bar molla C > 60 bar molla a ricciolo
Movimento:	Acciaio inox
Fluido:	Glicerolo 99,5%

Caratteristiche tecniche

Norme di riferimento:	EN 837-1	
Pressione d'esercizio:	Statica:	75 % del valore di fondo scala
	Fluttuante:	60 % del valore di fondo scala
	Per brevi periodi:	fino al valore di fondo scala
Limiti di temperatura:	Ambiente:	-10 ... +60 °C
	Fluido:	+60 °C massimo
	Stoccaggio:	-10 ... +60 °C
Deriva termica:	±0,04%/1K rispetto a (+20°C)	
Classe di precisione:	cl. 1.0	
Grado di protezione:	IP 65	
Peso individuale:	1.304 kg	

Denominazione	Codice	Scala		Attacco	Opzioni	Imballo/Conf.	Min.ord.	6uro
MXG3B-160		-1/0	bar	G1/2B	LF*	1/1	1	
MXG3B-160		-1/0.6	bar	G1/2B	LF*	1/1	1	
MXG3B-160		-1+1.5	bar	G1/2B	LF*	1/1	1	
MXG3B-160		-1+3	bar	G1/2B	LF*	1/1	1	
MXG3B-160		-1+5	bar	G1/2B	LF*	1/1	1	
MXG3B-160		-1+9	bar	G1/2B	LF*	1/1	1	
MXG3B-160		-1+15	bar	G1/2B	LF*	1/1	1	
MXG3B-160		0-0.6	bar	G1/2B	LF*	1/1	1	
MXG3B-160		0-1	bar	G1/2B	LF*	1/1	1	
MXG3B-160		0-1.6	bar	G1/2B	LF*	1/1	1	
MXG3B-160		0-2.5	bar	G1/2B	LF*	1/1	1	
MXG3B-160		0-4	bar	G1/2B	LF*	1/1	1	
MXG3B-160		0-6	bar	G1/2B	LF*	1/1	1	
MXG3B-160		0-10	bar	G1/2B	LF*	1/1	1	
MXG3B-160		0-16	bar	G1/2B	LF*	1/1	1	
MXG3B-160		0-25	bar	G1/2B	LF*	1/1	1	
MXG3B-160		0-40	bar	G1/2B	LF*	1/1	1	
MXG3B-160		0-60	bar	G1/2B	LF*	1/1	1	
MXG3B-160		0-100	bar	G1/2B	LF*	1/1	1	
MXG3B-160		0-160	bar	G1/2B	LF*	1/1	1	
MXG3B-160		0-250	bar	G1/2B	LF*	1/1	1	
MXG3B-160		0-400	bar	G1/2B	LF*	1/1	1	
MXG3B-160		0-600	bar	G1/2B	LF*	1/1	1	
MXG3B-160	PZ6G7672BL00	0-1000	bar	G1/2B	LF*	1/1	1	
MXG3B-160		0-1600	bar	G1/2B	LF*	1/1	1	

Opzioni : vedi pagina 164

***** *LF = Logo Fimet sul quadrante*



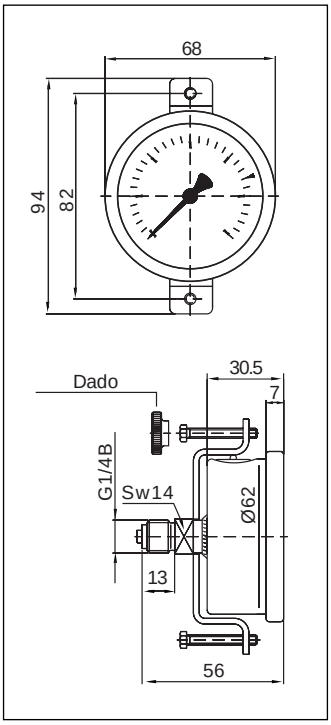

MX3F-63

Secco - DN63 Attacco posteriore per montaggio a pannello con staffa

Materiali

Cassa:	*Acciaio inox AISI 304*
Staffa:	*Acciaio inox AISI 304*
Trasparente:	*Vetro di sicurezza*
Quadrante:	*Alluminio bianco, scala e graduazione nera*
Indice:	*Alluminio nero*
Attacco:	*Acciaio inox AISI 316*
Elemento manometrico:	*Molla Bourdon acciaio inox AISI 316 ⩽ 60 bar molla C > 60 bar molla a ricciolo*
Movimento:	*Acciaio inox*

Caratteristiche tecniche

Norme di riferimento:	*EN 837-1*	
Pressione d'esercizio:	*Statica:*	*75 % del valore di fondo scala*
	Fluttuante:	*60 % del valore di fondo scala*
	Per brevi periodi:	*fino al valore di fondo scala*
Limiti di temperatura:	*Ambiente:*	*-20 ... +60 °C*
	Fluido:	*+150 °C massimo*
	Stoccaggio:	*-20 ... +60 °C*
Deriva termica:	*±0,04%/1K rispetto a (+20°C)*	
Classe di precisione:	*cl. 1.6*	
Grado di protezione:	*IP 65*	
Peso individuale:	*0.200 kg*	

Denominazione	Codice	Scala		Attacco	Opzioni	Imballo/Conf.	Min.ord.	6uro
MX3F-63		-1/0	bar	G1/4B	LF*	1/1	1	
MX3F-63		-1/0.6	bar	G1/4B	LF*	1/1	1	
MX3F-63		-1+1.5	bar	G1/4B	LF*	1/1	1	
MX3F-63		-1+3	bar	G1/4B	LF*	1/1	1	
MX3F-63		-1+5	bar	G1/4B	LF*	1/1	1	
MX3F-63		-1+9	bar	G1/4B	LF*	1/1	1	
MX3F-63		-1+15	bar	G1/4B	LF*	1/1	1	
MX3F-63		0-0.6	bar	G1/4B	LF*	1/1	1	
MX3F-63	PZ6D3401BJ00	0-1	bar	G1/4B	LF*	1/1	1	
MX3F-63		0-1.6	bar	G1/4B	LF*	1/1	1	
MX3F-63		0-2.5	bar	G1/4B	LF*	1/1	1	
MX3F-63	PZ6D3504BJ00	0-4	bar	G1/4B	LF*	1/1	1	
MX3F-63		0-6	bar	G1/4B	LF*	1/1	1	
MX3F-63		0-10	bar	G1/4B	LF*	1/1	1	
MX3F-63		0-16	bar	G1/4B	LF*	1/1	1	
MX3F-63		0-25	bar	G1/4B	LF*	1/1	1	
MX3F-63		0-40	bar	G1/4B	LF*	1/1	1	
MX3F-63		0-60	bar	G1/4B	LF*	1/1	1	
MX3F-63		0-100	bar	G1/4B	LF*	1/1	1	
MX3F-63		0-160	bar	G1/4B	LF*	1/1	1	
MX3F-63		0-250	bar	G1/4B	LF*	1/1	1	
MX3F-63		0-400	bar	G1/4B	LF*	1/1	1	
MX3F-63		0-600	bar	G1/4B	LF*	1/1	1	
MX3F-63		0-1000	bar	G1/4B	LF*	1/1	1	

Opzioni : vedi apgina 164

***** *LF = Logo Fimet sul quadrante*



MX3F-100

Secco - DN100 Attacco posteriore eccentrico per montaggio a pannello con staffa

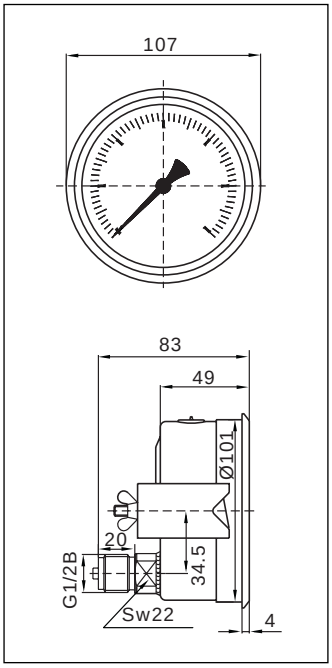

Materiali

Cassa:	*Acciaio inox AISI 304*
Staffa:	*Acciaio inox AISI 304*
Trasparente:	*Vetro di sicurezza*
Quadrante:	*Alluminio bianco, scala e graduazione nera*
Indice:	*Alluminio nero*
Attacco:	*Acciaio inox AISI 316*
Elemento manometrico:	*Molla Bourdon acciaio inox AISI 316 ⩽ 60 bar molla C > 60 bar molla a ricciolo*
Movimento:	*Acciaio inox*

Caratteristiche tecniche

Norme di riferimento:	*EN 837-1*	
Pressione d'esercizio:	*Statica:*	*75 % del valore di fondo scala*
	Fluttuante:	*60 % del valore di fondo scala*
	Per brevi periodi:	*fino al valore di fondo scala*
Limiti di temperatura:	*Ambiente:*	*-20 ... +60 °C*
	Fluido:	*+150 °C massimo*
	Stoccaggio:	*-20 ... +60 °C*
Deriva termica:	*±0,04%/1K rispetto a (+20°C)*	
Classe di precisione:	*cl. 1.0*	
Grado di protezione:	*IP 65*	
Peso individuale:	*0.720 kg*	

Denominazione	Codice	Scala		Attacco	Opzioni	Imballo/Conf.	Min.ord.	6uro
MX3F-100		-1/0	bar	G1/2B	LF*	1/1	1	
MX3F-100		-1/0.6	bar	G1/2B	LF*	1/1	1	
MX3F-100		-1+1.5	bar	G1/2B	LF*	1/1	1	
MX3F-100		-1+3	bar	G1/2B	LF*	1/1	1	
MX3F-100		-1+5	bar	G1/2B	LF*	1/1	1	
MX3F-100		-1+9	bar	G1/2B	LF*	1/1	1	
MX3F-100		-1+15	bar	G1/2B	LF*	1/1	1	
MX3F-100		0-0.6	bar	G1/2B	LF*	1/1	1	
MX3F-100		0-1	bar	G1/2B	LF*	1/1	1	
MX3F-100		0-1.6	bar	G1/2B	LF*	1/1	1	
MX3F-100		0-2.5	bar	G1/2B	LF*	1/1	1	
MX3F-100		0-4	bar	G1/2B	LF*	1/1	1	
MX3F-100		0-6	bar	G1/2B	LF*	1/1	1	
MX3F-100		0-10	bar	G1/2B	LF*	1/1	1	
MX3F-100	PZ6D5516BL00	0-16	bar	G1/2B	LF*	1/1	1	
MX3F-100		0-25	bar	G1/2B	LF*	1/1	1	
MX3F-100	PZ6D5540BL00	0-40	bar	G1/2B	LF*	1/1	1	
MX3F-100		0-60	bar	G1/2B	LF*	1/1	1	
MX3F-100		0-100	bar	G1/2B	LF*	1/1	1	
MX3F-100		0-160	bar	G1/2B	LF*	1/1	1	
MX3F-100	PZ6D5660BL00	0-250	bar	G1/2B	LF*	1/1	1	
MX3F-100	PZ6D5666BL00	0-400	bar	G1/2B	LF*	1/1	1	
MX3F-100	PZ6D5670BL00	0-600	bar	G1/2B	LF*	1/1	1	
MX3F-100		0-1000	bar	G1/2B	LF*	1/1	1	

Opzioni : vedi pagina 164

***** *LF = Logo Fimet sul quadrante*



MX3F-160

Secco - DN160 Attacco posteriore eccentrico per montaggio a pannello con staffa

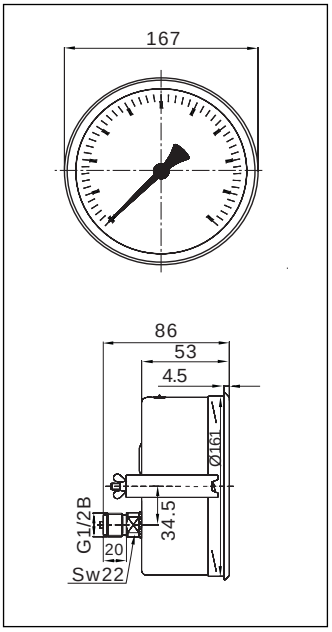

Materiali

Cassa:	*Acciaio inox AISI 304*
Staffa:	*Acciaio inox AISI 304*
Trasparente:	*Vetro di sicurezza*
Quadrante:	*Alluminio bianco, scala e graduazione nera*
Indice:	*Alluminio nero*
Attacco:	*Acciaio inox AISI 316*
Elemento manometrico:	*Molla Bourdon acciaio inox AISI 316 ⩽ 60 bar molla C > 60 bar molla a ricciolo*
Movimento:	*Acciaio inox*

Caratteristiche tecniche

Norme di riferimento:	*EN 837-1*	
Pressione d'esercizio:	*Statica:*	*75 % del valore di fondo scala*
	Fluttuante:	*60 % del valore di fondo scala*
	Per brevi periodi:	*fino al valore di fondo scala*
Limiti di temperatura:	*Ambiente:*	*-20 ... +60 °C*
	Fluido:	*+150 °C massimo*
	Stoccaggio:	*-20 ... +60 °C*
Deriva termica:	*±0,04%/1K rispetto a (+20°C)*	
Classe di precisione:	*cl. 1.0*	
Grado di protezione:	*IP 65*	
Peso individuale:	*1.340 kg*	

Denominazione	Codice	Scala		Attacco	Opzioni	Imballo/Conf.	Min.ord.	6uro
MX3F-160		-1/0	bar	G1/2B	LF*	1/1	1	
MX3F-160		-1/0.6	bar	G1/2B	LF*	1/1	1	
MX3F-160		-1+1.5	bar	G1/2B	LF*	1/1	1	
MX3F-160		-1+3	bar	G1/2B	LF*	1/1	1	
MX3F-160		-1+5	bar	G1/2B	LF*	1/1	1	
MX3F-160		-1+9	bar	G1/2B	LF*	1/1	1	
MX3F-160		-1+15	bar	G1/2B	LF*	1/1	1	
MX3F-160		0-0.6	bar	G1/2B	LF*	1/1	1	
MX3F-160		0-1	bar	G1/2B	LF*	1/1	1	
MX3F-160		0-1.6	bar	G1/2B	LF*	1/1	1	
MX3F-160		0-2.5	bar	G1/2B	LF*	1/1	1	
MX3F-160		0-4	bar	G1/2B	LF*	1/1	1	
MX3F-160		0-6	bar	G1/2B	LF*	1/1	1	
MX3F-160		0-10	bar	G1/2B	LF*	1/1	1	
MX3F-160		0-16	bar	G1/2B	LF*	1/1	1	
MX3F-160		0-25	bar	G1/2B	LF*	1/1	1	
MX3F-160		0-40	bar	G1/2B	LF*	1/1	1	
MX3F-160	PZ6D7644BL00	0-60	bar	G1/2B	LF*	1/1	1	
MX3F-160		0-100	bar	G1/2B	LF*	1/1	1	
MX3F-160		0-160	bar	G1/2B	LF*	1/1	1	
MX3F-160		0-250	bar	G1/2B	LF*	1/1	1	
MX3F-160	PZ6D7666BL00	0-400	bar	G1/2B	LF*	1/1	1	
MX3F-160	PZ6D7670BL00	0-600	bar	G1/2B	LF*	1/1	1	
MX3F-160		0-1000	bar	G1/2B	LF*	1/1	1	
MX3F-160		0-1600	bar	G1/2B	LF*	1/1	1	

Opzioni : vedi pagina 164

***** *LF = Logo Fimet sul quadrante*



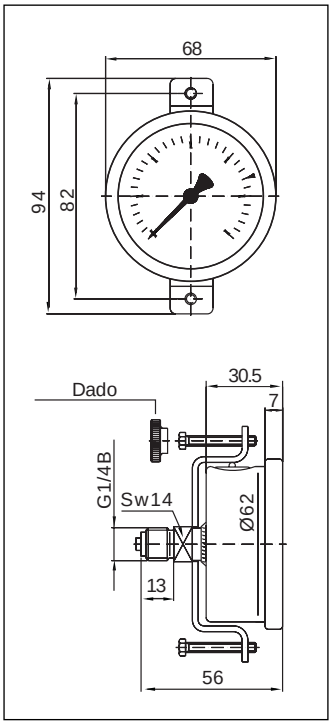

MXG3F-63

Glicerina DN63 Attacco posteriore per montaggio a pannello con staffa

Materiali

Cassa:	*Acciaio inox AISI 304*
Staffa:	*Acciaio inox AISI 304*
Trasparente:	*Vetro di sicurezza*
Quadrante:	*Alluminio bianco, scala e graduazione nera*
Indice:	*Alluminio nero*
Attacco:	*Acciaio inox AISI 316*
Elemento manometrico:	*Molla Bourdon acciaio inox AISI 316 ⩽ 60 bar molla C > 60 bar molla a ricciolo*
Movimento:	*Acciaio inox*
Fluido:	*Glicerolo 99,5%*

Caratteristiche tecniche

Norme di riferimento:	*EN 837-1*	
Pressione d'esercizio:	*Statica:*	*75 % del valore di fondo scala*
	Fluttuante:	*60 % del valore di fondo scala*
	Per brevi periodi:	*fino al valore di fondo scala*
Limiti di temperatura:	*Ambiente:*	*-10 ... +60 °C*
	Fluido:	*+60 °C massimo*
	Stoccaggio:	*-10 ... +60 °C*
Deriva termica:	*±0,04%/1K rispetto a (+20°C)*	
Classe di precisione:	*cl. 1.6*	
Grado di protezione:	*IP 65*	
Peso individuale:	*0.204 kg*	

Denominazione	Codice	Scala		Attacco	Opzioni	Imballo/Conf.	Min.ord.	6uro
MXG3F-63		-1/0	bar	G1/4B	LF*	1/1	1	
MXG3F-63		-1/0.6	bar	G1/4B	LF*	1/1	1	
MXG3F-63		-1+1.5	bar	G1/4B	LF*	1/1	1	
MXG3F-63		-1+3	bar	G1/4B	LF*	1/1	1	
MXG3F-63		-1+5	bar	G1/4B	LF*	1/1	1	
MXG3F-63		-1+9	bar	G1/4B	LF*	1/1	1	
MXG3F-63		-1+15	bar	G1/4B	LF*	1/1	1	
MXG3F-63		0-0.6	bar	G1/4B	LF*	1/1	1	
MXG3F-63		0-1	bar	G1/4B	LF*	1/1	1	
MXG3F-63		0-1.6	bar	G1/4B	LF*	1/1	1	
MXG3F-63		0-2.5	bar	G1/4B	LF*	1/1	1	
MXG3F-63	PZ6H3504BJ00	0-4	bar	G1/4B	LF*	1/1	1	
MXG3F-63		0-6	bar	G1/4B	LF*	1/1	1	
MXG3F-63		0-10	bar	G1/4B	LF*	1/1	1	
MXG3F-63		0-16	bar	G1/4B	LF*	1/1	1	
MXG3F-63		0-25	bar	G1/4B	LF*	1/1	1	
MXG3F-63		0-40	bar	G1/4B	LF*	1/1	1	
MXG3F-63		0-60	bar	G1/4B	LF*	1/1	1	
MXG3F-63		0-100	bar	G1/4B	LF*	1/1	1	
MXG3F-63		0-160	bar	G1/4B	LF*	1/1	1	
MXG3F-63		0-250	bar	G1/4B	LF*	1/1	1	
MXG3F-63		0-400	bar	G1/4B	LF*	1/1	1	
MXG3F-63		0-600	bar	G1/4B	LF*	1/1	1	
MXG3F-63		0-1000	bar	G1/4B	LF*	1/1	1	

Opzioni : vedi pagina 164

***** *LF = Logo Fimet sul quadrante*



MXG3F-100

Glicerina DN100 Attacco posteriore eccentrico per montaggio a pannello con staffa

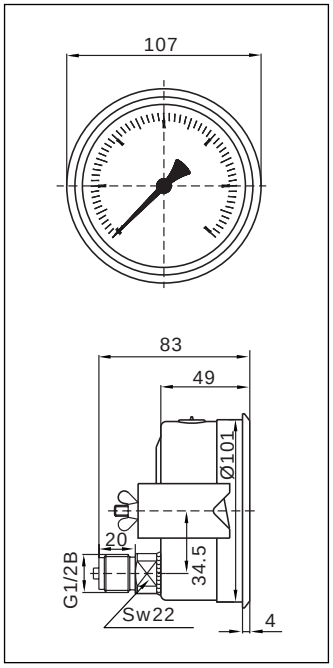

Materiali

Cassa:	*Acciaio inox AISI 304*
Staffa:	*Acciaio inox AISI 304*
Trasparente:	*Vetro di sicurezza*
Quadrante:	*Alluminio bianco, scala e graduazione nera*
Indice:	*Alluminio nero*
Attacco:	*Acciaio inox AISI 316*
Elemento manometrico:	*Molla Bourdon acciaio inox AISI 316 ⩽ 60 bar molla C > 60 bar molla a ricciolo*
Movimento:	*Acciaio inox*
Fluido:	*Glicerolo 99,5%*

Caratteristiche tecniche

Norme di riferimento:	*EN 837-1*	
Pressione d'esercizio:	*Statica:*	*75 % del valore di fondo scala*
	Fluttuante:	*60 % del valore di fondo scala*
	Per brevi periodi:	*fino al valore di fondo scala*
Limiti di temperatura:	*Ambiente:*	*-10 ... +60 °C*
	Fluido:	*+60 °C massimo*
	Stoccaggio:	*-10 ... +60 °C*
Deriva termica:	*±0,04%/1K rispetto a (+20°C)*	
Classe di precisione:	*cl. 1.0*	
Grado di protezione:	*IP 65*	
Peso individuale:	*0.724 kg*	

Denominazione	Codice	Scala		Attacco	Opzioni	Imballo/Conf.	Min.ord.	6uro
MXG3F-100		-1/0	bar	G1/2B	LF*	1/1	1	
MXG3F-100		-1/0.6	bar	G1/2B	LF*	1/1	1	
MXG3F-100		-1+1.5	bar	G1/2B	LF*	1/1	1	
MXG3F-100		-1+3	bar	G1/2B	LF*	1/1	1	
MXG3F-100		-1+5	bar	G1/2B	LF*	1/1	1	
MXG3F-100		-1+9	bar	G1/2B	LF*	1/1	1	
MXG3F-100		-1+15	bar	G1/2B	LF*	1/1	1	
MXG3F-100		0-0.6	bar	G1/2B	LF*	1/1	1	
MXG3F-100		0-1	bar	G1/2B	LF*	1/1	1	
MXG3F-100		0-1.6	bar	G1/2B	LF*	1/1	1	
MXG3F-100		0-2.5	bar	G1/2B	LF*	1/1	1	
MXG3F-100		0-4	bar	G1/2B	LF*	1/1	1	
MXG3F-100		0-6	bar	G1/2B	LF*	1/1	1	
MXG3F-100		0-10	bar	G1/2B	LF*	1/1	1	
MXG3F-100		0-16	bar	G1/2B	LF*	1/1	1	
MXG3F-100		0-25	bar	G1/2B	LF*	1/1	1	
MXG3F-100	PZ6H5540BL00	0-40	bar	G1/2B	LF*	1/1	1	
MXG3F-100		0-60	bar	G1/2B	LF*	1/1	1	
MXG3F-100		0-100	bar	G1/2B	LF*	1/1	1	
MXG3F-100		0-160	bar	G1/2B	LF*	1/1	1	
MXG3F-100	PZ6H5660BL00	0-250	bar	G1/2B	LF*	1/1	1	
MXG3F-100	PZ6H5666BL00	0-400	bar	G1/2B	LF*	1/1	1	
MXG3F-100	PZ6H5670BL00	0-600	bar	G1/2B	LF*	1/1	1	
MXG3F-100		0-1000	bar	G1/2B	LF*	1/1	1	

Opzioni : vedi pagina 164

***** *LF = Logo Fimet sul quadrante*



MXG3F-160

Glicerina DN160 Attacco posteriore eccentrico per montaggio a pannello con staffa

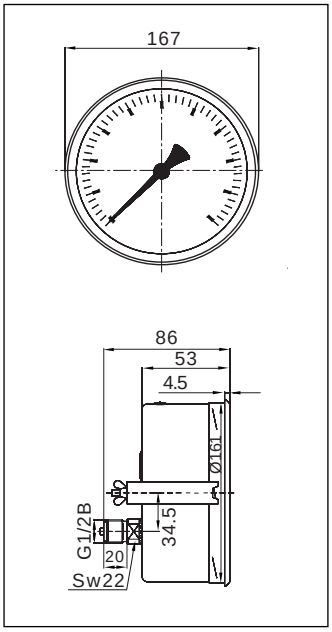

Materiali

Cassa:	*Acciaio inox AISI 304*
Staffa:	*Acciaio inox AISI 304*
Trasparente:	*Vetro di sicurezza*
Quadrante:	*Alluminio bianco, scala e graduazione nera*
Indice:	*Alluminio nero*
Attacco:	*Acciaio inox AISI 316*
Elemento manometrico:	*Molla Bourdon acciaio inox AISI 316 ⩽ 60 bar molla C > 60 bar molla a ricciolo*
Movimento:	*Acciaio inox*
Fluido:	*Glicerolo 99,5%*

Caratteristiche tecniche

Norme di riferimento:	*EN 837-1*	
Pressione d'esercizio:	*Statica:*	*75 % del valore di fondo scala*
	Fluttuante:	*60 % del valore di fondo scala*
	Per brevi periodi:	*fino al valore di fondo scala*
Limiti di temperatura:	*Ambiente:*	*-10 ... +60 °C*
	Fluido:	*+60 °C massimo*
	Stoccaggio:	*-10 ... +60 °C*
Deriva termica:	*±0,04%/1K rispetto a (+20°C)*	
Classe di precisione:	*cl. 1.0*	
Grado di protezione:	*IP 65*	
Peso individuale:	*1.344 kg*	

Denominazione	Codice	Scala		Attacco	Opzioni	Imballo/Conf.	Min.ord.	6uro
MXG3F-160		-1/0	bar	G1/2B	LF*	1/1	1	
MXG3F-160		-1/0.6	bar	G1/2B	LF*	1/1	1	
MXG3F-160		-1+1.5	bar	G1/2B	LF*	1/1	1	
MXG3F-160		-1+3	bar	G1/2B	LF*	1/1	1	
MXG3F-160		-1+5	bar	G1/2B	LF*	1/1	1	
MXG3F-160		-1+9	bar	G1/2B	LF*	1/1	1	
MXG3F-160		-1+15	bar	G1/2B	LF*	1/1	1	
MXG3F-160		0-0.6	bar	G1/2B	LF*	1/1	1	
MXG3F-160		0-1	bar	G1/2B	LF*	1/1	1	
MXG3F-160		0-1.6	bar	G1/2B	LF*	1/1	1	
MXG3F-160		0-2.5	bar	G1/2B	LF*	1/1	1	
MXG3F-160		0-4	bar	G1/2B	LF*	1/1	1	
MXG3F-160		0-6	bar	G1/2B	LF*	1/1	1	
MXG3F-160		0-10	bar	G1/2B	LF*	1/1	1	
MXG3F-160		0-16	bar	G1/2B	LF*	1/1	1	
MXG3F-160		0-25	bar	G1/2B	LF*	1/1	1	
MXG3F-160		0-40	bar	G1/2B	LF*	1/1	1	
MXG3F-160	PZ6H7644BL00	0-60	bar	G1/2B	LF*	1/1	1	
MXG3F-160		0-100	bar	G1/2B	LF*	1/1	1	
MXG3F-160		0-160	bar	G1/2B	LF*	1/1	1	
MXG3F-160		0-250	bar	G1/2B	LF*	1/1	1	
MXG3F-160	PZ6H7666BL00	0-400	bar	G1/2B	LF*	1/1	1	
MXG3F-160	PZ6H7670BL00	0-600	bar	G1/2B	LF*	1/1	1	
MXG3F-160		0-1000	bar	G1/2B	LF*	1/1	1	
MXG3F-160		0-1600	bar	G1/2B	LF*	1/1	1	

Opzioni : vedi pagina 164

***** *LF = Logo Fimet sul quadrante*

MX1- MX2 - MX3A - MX3B - MX3F 100/160
MXG1 - MXG2 - MXG3A - MXG3B - MXG3F 100/160

vedi caratteristiche pagine 165-166



Opzioni			Euro
1…	=	Con 1° contatto elettrico …: NC = Normalmente chiuso NA = Normalmente aperto	136,00
2…	=	Con 2° contatto elettrico …: NC = Normalmente chiuso NA = Normalmente aperto	48,70
0	=	Con magnete permanente	26,20
4	=	Contatti indipendenti (connessione elettrica a 4 fili)	37,40
CON	=	Connettore	36,50

ATTENZIONE : Il connettore è compreso nel prezzo del manometro con almeno un contatto elettrico più liquido ammortizzatore

Vengono applicati su manometri e termometri quando si vuole avere un intervento elettrico a predeterminati valori. Possono attivare allarmi acustici e visivi o intervenire su apparecchiature elettromeccaniche semplici con l'ausilio di un relè. Sono posizionabili su tutta la scala e si costruiscono in due versioni: contatto elettrico normale, contatto elettrico con magnete. Si usano normalmente sui Ø 100 e 150 mm.



Caratteristiche

Materiale calotta:	*Policarbonato trasparente*
Materiale del contatto:	*Argento puro (a richiesta platino) 5μm*
Avvicinamento max dei set point contatti normali:	*2% del valore di fondo scala / con magnete 3% del valore di fondo scala*
Errore aggiunto max contatti normali:	*1% del valore di fondo scala / con magnete da 1 a 4 % del valore di fondo scala*
Numero max di interruzioni alla max portata resistiva:	*5 x 10s*
Limiti di temperatura:	*Ambiente -20 +60° C*

PORTATA DEI CONTATTI IN mA

CONTATTO NORMALE (intensità max. di corrente 0,4A)

V	*~*	*—*	*CARICO MAX. INDUTTIVO*
380	*30 mA*	*25 mA*	*15 mA*
220	*50 mA*	*45 mA*	*20 mA*
110	*100 mA*	*90 mA*	*40 mA*
50	*200 mA*	*140 mA*	*80 mA*
24	*400 mA*	*250 mA*	*130 mA*

CONTATTO MAGNETE (intensità max. di corrente 0,6A)

V	*~*	*—*	*CARICO MAX INDUTTIVO*
380	*80 mA*	*70 mA*	*40 mA*
220	*140 mA*	*140 mA*	*60 mA*
110	*280 mA*	*220 mA*	*120 mA*
50	*460 mA*	*400 mA*	*200 mA*
24	*600 mA*	*500 mA*	*250 mA*

SCHEMI DI FUNZIONAMENTO DEI CONTATTI NORMALMENTE USATI

SCHEMA FUNZIONALE	SCHEMA ELETTRICO	COD.	DESCRIZIONE FUNZIONAMENTO
		*1 NA*	*CONTATTO UNIPOLARE* *1) NORMALMENTE APERTO*
		*1 NC*	*CONTATTO UNIPOLARE* *1) NORMALMENTE CHIUSO*
	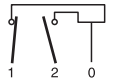	*2 NC NA*	*CONTATTO BIPOLARE* *1) NORMALMENTE CHIUSO* *2) NORMALMENTE APERTO*
	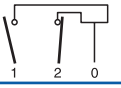	*2 NA NC*	*CONTATTO BIPOLARE* *1) NORMALMENTE APERTO* *2) NORMALMENTE CHIUSO*
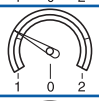	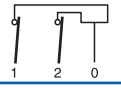	*2 NC NC*	*CONTATTO BIPOLARE* *1) NORMALMENTE CHIUSO* *2) NORMALMENTE CHIUSO*
	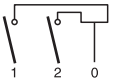	*2 NA NA*	*CONTATTO BIPOLARE* *1) NORMALMENTE APERTO* *2) NORMALMENTE APERTO*
	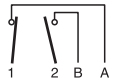	*2 I NC NA*	*CONTATTO BIPOLARE A CIRCUITI INDIPENDENTI* *1) NORMALMENTE CHIUSO* *2) NORMALMENTE APERTO*
	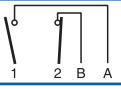	*2 I NA NC*	*CONTATTO BIPOLARE A CIRCUITI INDIPENDENTI* *1) NORMALMENTE APERTO* *2) NORMALMENTE CHIUSO*
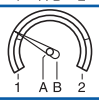	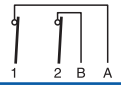	*2 I NC NC*	*CONTATTO BIPOLARE A CIRCUITI INDIPENDENTI* *1) NORMALMENTE CHIUSO* *2) NORMALMENTE CHIUSO*
	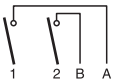	*2 I NA NA*	*CONTATTO BIPOLARE A CIRCUITI INDIPENDENTI* *1) NORMALMENTE APERTO* *2) NORMALMENTE APERTO*

Note

Il contatto elettrico a scatto magnetico attraendo l'indice dello strumento, quando si trova in prossimità del punto di contatto, evita lo scintillio, le conseguenti ossidazioni e la disordinata ripetizione dei comandi. E' normalmente usato in presenza di vibrazioni. Comunque, in presenza di carichi elevati ; è consigliabile l'uso del relè. Il platino è un materiale ad alta resistenza chimica, la sua durezza e resistenza alla usura elettrica riduce notevolmente la tendenza all'incollaggio, adatto anche in ambienti a temperatura elevata.

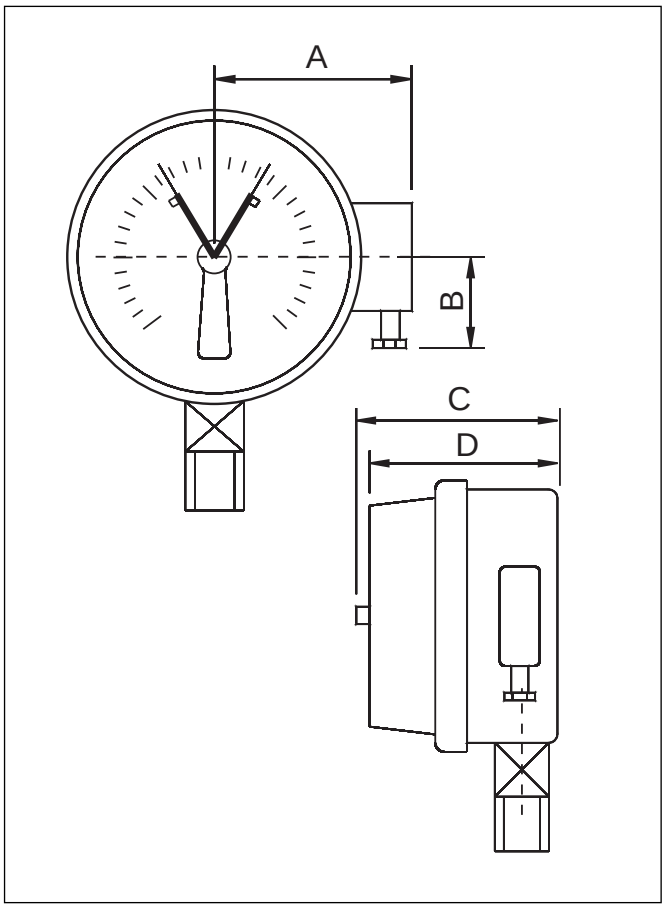

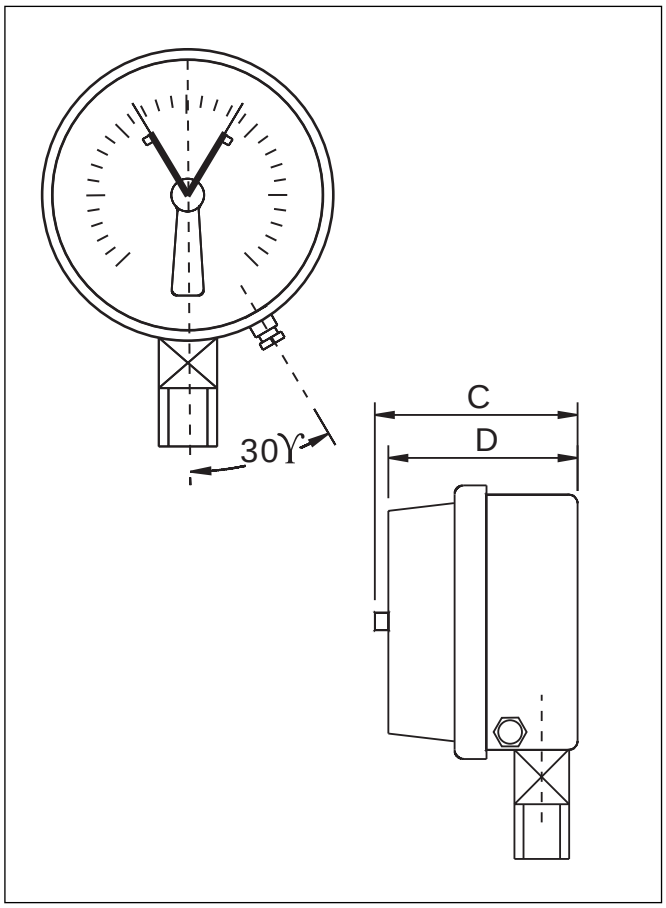

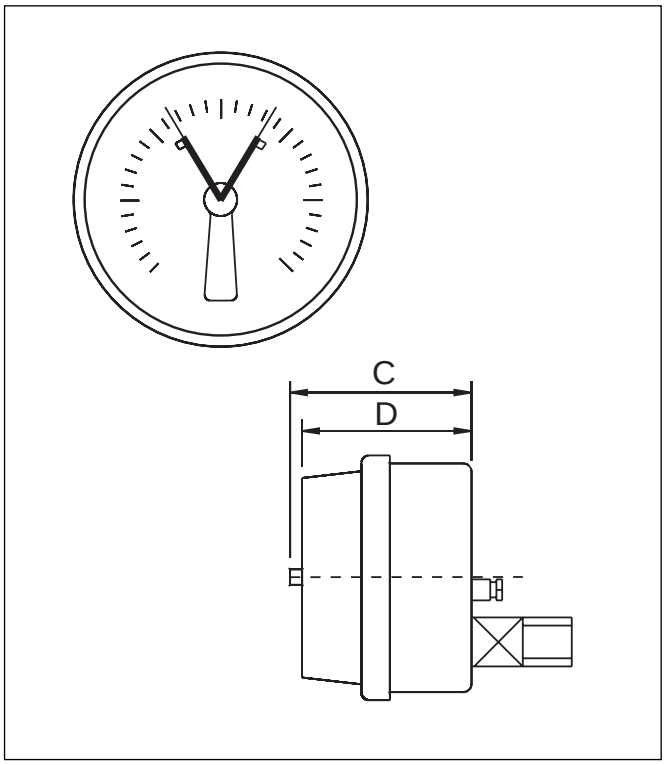

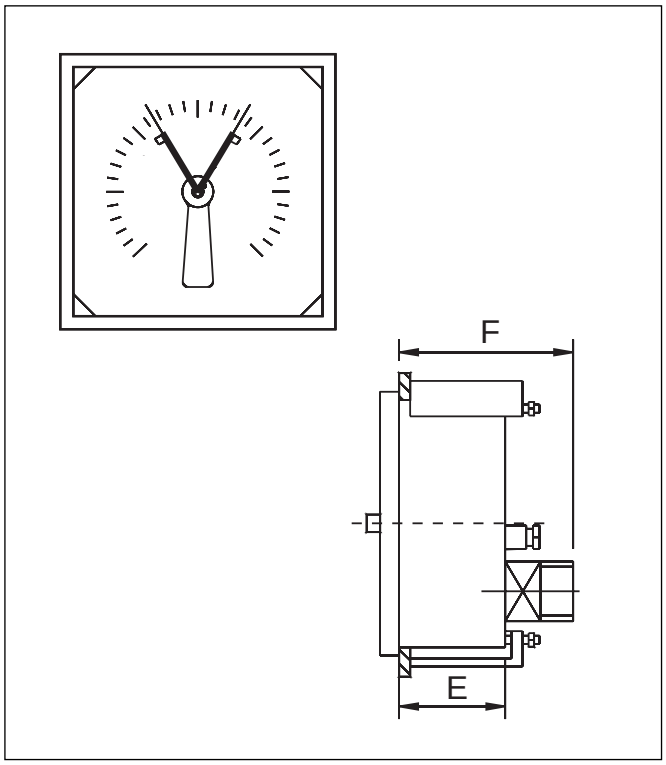

Dn/Ds	A	B	C	D	E	F
100	94	47	94	82	-	-
150	119	47	94	82	-	-
96x96	-	-	-	-	77	111
144x144	-	-	-	-	75	109

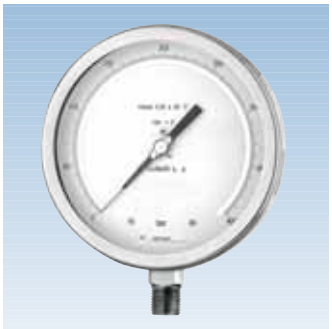

MC1-150

Secco - DN150 Attacco radiale

Materiali

Cassa e anello:	*Acciaio inox AISI 304 con innesto a baionetta; tappo di sicurezza in gomma nitrilica NBR*
Trasparente:	*Vetro spessore 3 mm*
Guarnizione al trasparente:	*Gomma nitrilica NBR*
Quadrante:	*Alluminio bianco, scala e graduazione nera completo di banda speculare antiparallasse*
Indice:	*Azzerabile in alluminio anodizzato nero; esecuzione a coltello*
Attacco:	*AISI 316; filettatura G1/2" A UNI ISO 228/1*
Elemento manometrico:	*da 60 a 400 mbar: soffietto in bronzo fosforoso - solo per fluidi gassosi* *da 0,6 a 1000 bar: tubo trafilato senza saldature in CuBe* *da 0,6 a 1000 bar: classe 0,5: tubo trafilato senza saldature in AISI 316L*
Movimento:	*Lega orologeria di alta precisione con pignone e perno del settore montati su boccole di pietra dura*

Caratteristiche tecniche

Norme di riferimento:	*EN 837-1*	
Pressione d'esercizio:	*Statica:*	*del valore di fondo scala*
	Fluttuante:	*90 % del valore di fondo scala*
	Per brevi periodi:	*fino al valore di fondo scala*
Limiti di temperatura:	*Ambiente:*	*10 ... +30 °C*
	Fluido:	*+60 °C massimo*
	Stoccaggio:	*10 ... +30 °C*
Sovrapressione:	*Fino a 60 bar: 25% del valore di fondo scala* *Da 100 bar: 15% del valore di fondo scala*	
Deriva termica:	*Max ± 0,05% dell'ampiezza di campo ogni 10 °C di scostamento dalla temperatura di riferimento di 20°C*	
Classe di precisione:	*cl. 0,5 - 0,25 cl. 0,6 a richiesta*	
Grado di protezione:	*IP 55 conforme EN 60529*	
Peso individuale:	*mbar : 1,50 kg - bar: 1,20 kg*	

0/60 ÷ 0/400 mbar

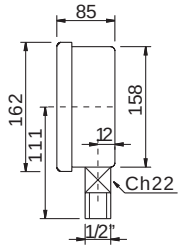

0/0,6 ÷ 0/1000 bar

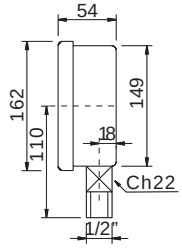

Denominazione	Codice Cl.0,5	Codice Cl.0,25	Scala		Attacco	Imballo/Conf.	Min.ord.	€uro Cl. 0,5	€uro Cl. 0,25
MC1-150			0-60	mbar	G1/2B	1/1	1	607,30	
MC1-150			0-100	mbar	G1/2B	1/1	1	607,30	
MC1-150			0-160	mbar	G1/2B	1/1	1	607,30	
MC1-150	PW00016000		0-250	mbar	G1/2B	1/1	1	607,30	
MC1-150			0-400	mbar	G1/2B	1/1	1	607,30	
MC1-150			0-600	mbar	G1/2B	1/1	1	607,30	791,40
MC1-150	PW00725300		0-1000	mbar	G1/2B	1/1	1	607,30	791,40
MC1-150	PW00015102	PW00015101	-1/0	bar	G1/2B	1/1	1	607,30	791,40
MC1-150			0,06	bar	G1/2B	1/1	1	607,30	791,40
MC1-150	PW00015	PW00015100	0-1	bar	G1/2B	1/1	1	607,30	791,40
MC1-150	PW000251	PW00025100	0-1.6	bar	G1/2B	1/1	1	607,30	791,40
MC1-150	PW00035100	PW00035101	0-2.5	bar	G1/2B	1/1	1	527,60	686,90
MC1-150		PW00045100	0-4	bar	G1/2B	1/1	1	527,60	686,90
MC1-150	PW000651	PW00065100	0-6	bar	G1/2B	1/1	1	527,60	686,90
MC1-150	PW001051	PW00105100	0-10	bar	G1/2B	1/1	1	527,60	686,90
MC1-150	PW00165100	PW00165101	0-16	bar	G1/2B	1/1	1	527,60	686,90
MC1-150	PW00255100	PW00255101	0-25	bar	G1/2B	1/1	1	527,60	686,90
MC1-150	PW004051	PW00405100	0-40	bar	G1/2B	1/1	1	527,60	686,90
MC1-150	PW004451	PW00445100	0-60	bar	G1/2B	1/1	1	587,40	766,60
MC1-150	PW004851	PW00485100	0-100	bar	G1/2B	1/1	1	587,40	766,60
MC1-150		PW00545100	0-160	bar	G1/2B	1/1	1	587,40	766,60
MC1-150	PW00605100	PW00605101	0-250	bar	G1/2B	1/1	1	587,40	766,60
MC1-150	PW00665101	PW00665100	0-400	bar	G1/2B	1/1	1	587,40	766,60
MC1-150	PW00705100	PW00705101	0-600	bar	G1/2B	1/1	1	587,40	766,60
MC1-150	PW007251		0-1000	bar	G1/2B	1/1	1	651,10	846,10

Opzioni : vedi pagina 171



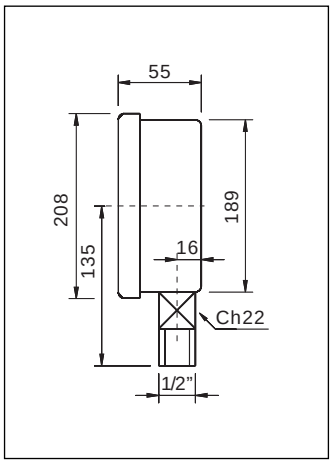

MC1-200

Secco - DN200 Attacco radiale

Materiali

Cassa e anello:	*Acciaio inox AISI 304 con innesto a baionetta; tappo di sicurezza in gomma nitrilica NBR*
Trasparente:	*Vetro spessore 3 mm*
Guarnizione al trasparente:	*Gomma nitrilica NBR*
Quadrante:	*Alluminio bianco, scala e graduazione nera completo di banda speculare antiparallasse*
Indice:	*Azzerabile in alluminio anodizzato nero; esecuzione a coltello*
Attacco:	*AISI 316; filettatura G1/2" A UNI ISO 228/1*
Elemento manometrico:	*da 60 a 400 mbar: soffietto in bronzo fosforoso - solo per fluidi gassosi* *da 0,6 a 1000 bar: tubo trafilato senza saldature in CuBe* *da 0,6 a 1000 bar: classe 0,5: tubo trafilato senza saldature in AISI 316L*
Movimento:	*Lega orologeria di alta precisione con pignone e perno del settore montati su boccole di pietra dura*

Caratteristiche tecniche

Norme di riferimento:	*EN 837-1*	
Pressione d'esercizio:	*Statica:*	*del valore di fondo scala*
	Fluttuante:	*90 % del valore di fondo scala*
	Per brevi periodi:	*fino al valore di fondo scala*
Limiti di temperatura:	*Ambiente:*	*10 ... +30 °C*
	Fluido:	*+60 °C massimo*
	Stoccaggio:	*10 ... +30 °C*
Sovrapressione:	*Fino a 60 bar: 25% del valore di fondo scala* *Da 100 bar: 15% del valore di fondo scala*	
Deriva termica:	*Max ± 0,05% dell'ampiezza di campo ogni 10 °C di scostamento dalla temperatura di riferimento di 20°C*	
Classe di precisione:	*cl. 0,5 - 0,25 cl. 0,6 a richiesta*	
Grado di protezione:	*IP 55 conforme EN 60529*	
Peso individuale:	*1,50 kg*	

Denominazione	Codice Cl.0,5	Codice Cl.0,25	Scala		Attacco	Imballo/Conf.	Min.ord.	€uro Cl. 0,5	€uro Cl. 0,25
MC1-200			0-60	mbar	G1/2B	1/1	1	832,30	
MC1-200			0-100	mbar	G1/2B	1/1	1	832,30	
MC1-200			0-160	mbar	G1/2B	1/1	1	832,30	
MC1-200			0-250	mbar	G1/2B	1/1	1	832,30	
MC1-200			0-400	mbar	G1/2B	1/1	1	832,30	
MC1-200			0-600	mbar	G1/2B	1/1	1	832,30	1.085,20
MC1-200			0-1000	mbar	G1/2B	1/1	1	832,30	1.085,20
MC1-200			-1/0	bar	G1/2B	1/1	1	832,30	1.085,20
MC1-200	PW01015100		0,06	bar	G1/2B	1/1	1	832,30	1.085,20
MC1-200			0-1	bar	G1/2B	1/1	1	832,30	1.085,20
MC1-200	PW010251	PW01025100	0-1.6	bar	G1/2B	1/1	1	832,30	1.085,20
MC1-200	PW01035100		0-2.5	bar	G1/2B	1/1	1	731,70	950,70
MC1-200			0-4	bar	G1/2B	1/1	1	731,70	950,70
MC1-200			0-6	bar	G1/2B	1/1	1	731,70	950,70
MC1-200	PW01105100	PW01105101	0-10	bar	G1/2B	1/1	1	731,70	950,70
MC1-200	PW01165100		0-16	bar	G1/2B	1/1	1	731,70	950,70
MC1-200	PW01255100		0-25	bar	G1/2B	1/1	1	731,70	950,70
MC1-200		PW01405100	0-40	bar	G1/2B	1/1	1	731,70	950,70
MC1-200			0-60	bar	G1/2B	1/1	1	802,40	1.045,30
MC1-200			0-100	bar	G1/2B	1/1	1	802,40	1.045,30
MC1-200			0-160	bar	G1/2B	1/1	1	802,40	1.045,30
MC1-200		PW01605100	0-250	bar	G1/2B	1/1	1	802,40	1.045,30
MC1-200			0-400	bar	G1/2B	1/1	1	802,40	1.045,30
MC1-200		PW01705100	0-600	bar	G1/2B	1/1	1	802,40	1.045,30
MC1-200	PW01725100		0-1000	bar	G1/2B	1/1	1	876,00	1.144,80

Opzioni : vedi pagina 171



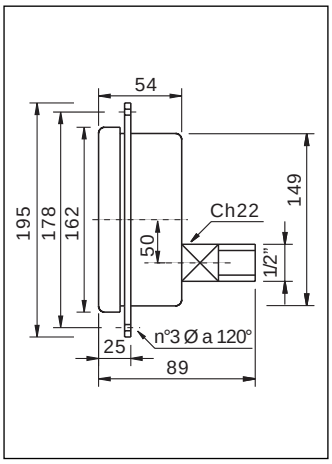

MC3B-150

Secco - DN150 Attacco posteriore eccentrico per montaggio a pannello con flangia anteriore 3 fori

Materiali

Cassa e anello:	*Acciaio inox AISI 304 con innesto a baionetta; tappo di sicurezza in gomma nitrilica NBR*
Flangia anteriore 3 fori:	*Acciaio inox AISI 304*
Trasparente:	*Vetro spessore 3 mm*
Guarnizione al trasparente:	*Gomma nitrilica NBR*
Quadrante:	*Alluminio bianco, scala e graduazione nera completo di banda speculare antiparallasse*
Indice:	*Azzerabile in alluminio anodizzato nero; esecuzione a coltello*
Attacco:	*AISI 316; filettatura G1/2" A UNI ISO 228/1*
Elemento manometrico:	*da 60 a 400 mbar: soffietto in bronzo fosforoso - solo per fluidi gassosi* *da 0,6 a 1000 bar: tubo trafilato senza saldature in CuBe* *da 0,6 a 1000 bar: classe 0,5: tubo trafilato senza saldature in AISI 316L*
Movimento:	*Lega orologeria di alta precisione con pignone e perno del settore montati su boccole di pietra dura*

Caratteristiche tecniche

Norme di riferimento:	*EN 837-1*
Pressione d'esercizio:	*Statica: del valore di fondo scala* *Fluttuante: 90 % del valore di fondo scala* *Per brevi periodi: fino al valore di fondo scala*
Limiti di temperatura:	*Ambiente: 10 ... +30 °C* *Fluido: +60 °C massimo* *Stoccaggio: 10 ... +30 °C*
Sovrapressione:	*Fino a 60 bar: 25% del valore di fondo scala* *Da 100 bar: 15% del valore di fondo scala*
Deriva termica:	*Max ± 0,05% dell'ampiezza di campo ogni 10 °C di scostamento dalla temperatura di riferimento di 20°C*
Classe di precisione:	*cl. 0,5 - 0,25 cl. 0,6 a richiesta*
Grado di protezione:	*IP 55 conforme EN 60529*
Peso individuale:	*mbar: 1,50 kg - bar: 1,20 kg*

Denominazione	Codice Cl.0,5	Codice Cl.0,25	Scala		Attacco	Imballo/Conf.	Min.ord.	€uro Cl. 0,5	€uro Cl. 0,25
MC3B-150			0-60	mbar	G1/2B	1/1	1	687,00	
MC3B-150			0-100	mbar	G1/2B	1/1	1	687,00	
MC3B-150			0-160	mbar	G1/2B	1/1	1	687,00	
MC3B-150			0-250	mbar	G1/2B	1/1	1	687,00	
MC3B-150			0-400	mbar	G1/2B	1/1	1	687,00	
MC3B-150			0-600	mbar	G1/2B	1/1	1	687,00	871,10
MC3B-150			0-1000	mbar	G1/2B	1/1	1	687,00	871,10
MC3B-150			-1/0	bar	G1/2B	1/1	1	687,00	871,10
MC3B-150			0,06	bar	G1/2B	1/1	1	687,00	871,10
MC3B-150			0-1	bar	G1/2B	1/1	1	687,00	871,10
MC3B-150			0-1.6	bar	G1/2B	1/1	1	687,00	871,10
MC3B-150			0-2.5	bar	G1/2B	1/1	1	607,30	766,60
MC3B-150			0-4	bar	G1/2B	1/1	1	607,30	766,60
MC3B-150			0-6	bar	G1/2B	1/1	1	607,30	766,60
MC3B-150		PW40105100	0-10	bar	G1/2B	1/1	1	607,30	766,60
MC3B-150			0-16	bar	G1/2B	1/1	1	607,30	766,60
MC3B-150	PW40255100		0-25	bar	G1/2B	1/1	1	607,30	766,60
MC3B-150			0-40	bar	G1/2B	1/1	1	607,30	766,60
MC3B-150			0-60	bar	G1/2B	1/1	1	667,10	846,20
MC3B-150	PW40485100		0-100	bar	G1/2B	1/1	1	667,10	846,20
MC3B-150			0-160	bar	G1/2B	1/1	1	667,10	846,20
MC3B-150	PW40605100		0-250	bar	G1/2B	1/1	1	667,10	846,20
MC3B-150	PW40665100		0-400	bar	G1/2B	1/1	1	667,10	846,20
MC3B-150			0-600	bar	G1/2B	1/1	1	667,10	846,20
MC3B-150			0-1000	bar	G1/2B	1/1	1	730,80	925,80

Opzioni : vedi pagina 171



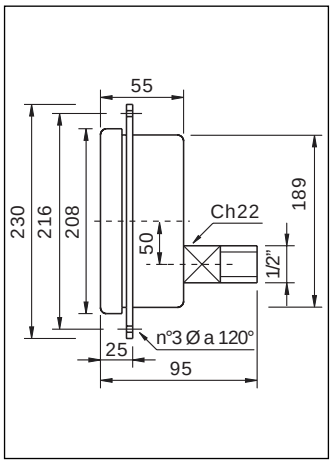

MC3B-200

Secco - DN200 Attacco posteriore eccentrico per montaggio a pannello con flangia anteriore 3 fori

Materiali

Cassa e anello:	*Acciaio inox AISI 304 con innesto a baionetta; tappo di sicurezza in gomma nitrilica NBR*
Flangia anteriore 3 fori:	*Acciaio inox AISI 304*
Trasparente:	*Vetro spessore 3 mm*
Guarnizione al trasparente:	*Gomma nitrilica NBR*
Quadrante:	*Alluminio bianco, scala e graduazione nera completo di banda speculare antiparallasse*
Indice:	*Azzerabile in alluminio anodizzato nero; esecuzione a coltello*
Attacco:	*AISI 316; filettatura G1/2" A UNI ISO 228/1*
Elemento manometrico:	*da 60 a 400 mbar: soffietto in bronzo fosforoso - solo per fluidi gassosi* *da 0,6 a 1000 bar: tubo trafilato senza saldature in CuBe* *da 0,6 a 1000 bar: classe 0,5: tubo trafilato senza saldature in AISI 316L*
Movimento:	*lega orologeria di alta precisione con pignone e perno del settore montati su boccole di pietra dura*

Caratteristiche tecniche

Norme di riferimento:	*EN 837-1*	
Pressione d'esercizio:	*Statica:*	*del valore di fondo scala*
	Fluttuante:	*90 % del valore di fondo scala*
	Per brevi periodi:	*fino al valore di fondo scala*
Limiti di temperatura:	*Ambiente:*	*10 ... +30 °C*
	Fluido:	*+60 °C massimo*
	Stoccaggio:	*10 ... +30 °C*
Sovrapressione:	*Fino a 60 bar: 25% del valore di fondo scala* *Da 100 bar: 15% del valore di fondo scala*	
Deriva termica:	*Max ± 0,05% dell'ampiezza di campo ogni 10 °C di scostamento dalla temperatura di riferimento di 20°C*	
Classe di precisione:	*cl. 0,5 - 0,25 cl. 0,6 a richiesta*	
Grado di protezione:	*IP 55 conforme EN 60529*	
Peso individuale:	*1,50 kg*	

Denominazione	CodiceCl.0,5	CodiceCl.0,25	Scala		Attacco	Imballo/Conf.	Min.ord.	6uro Cl. 0,5	6uro Cl. 0,25
MC3B-200			0-60	mbar	G1/2B	1/1	1	912,00	
MC3B-200			0-100	mbar	G1/2B	1/1	1	912,00	
MC3B-200			0-160	mbar	G1/2B	1/1	1	912,00	
MC3B-200			0-250	mbar	G1/2B	1/1	1	912,00	
MC3B-200			0-400	mbar	G1/2B	1/1	1	912,00	
MC3B-200			0-600	mbar	G1/2B	1/1	1	912,00	1.164,80
MC3B-200			0-1000	mbar	G1/2B	1/1	1	912,00	1.164,80
MC3B-200			-1/0	bar	G1/2B	1/1	1	912,00	1.164,80
MC3B-200			0,06	bar	G1/2B	1/1	1	912,00	1.164,80
MC3B-200			0-1	bar	G1/2B	1/1	1	912,00	1.164,80
MC3B-200			0-1.6	bar	G1/2B	1/1	1	912,00	1.164,80
MC3B-200			0-2.5	bar	G1/2B	1/1	1	811,40	1.030,40
MC3B-200			0-4	bar	G1/2B	1/1	1	811,40	1.030,40
MC3B-200			0-6	bar	G1/2B	1/1	1	811,40	1.030,40
MC3B-200			0-10	bar	G1/2B	1/1	1	811,40	1.030,40
MC3B-200			0-16	bar	G1/2B	1/1	1	811,40	1.030,40
MC3B-200			0-25	bar	G1/2B	1/1	1	811,40	1.030,40
MC3B-200			0-40	bar	G1/2B	1/1	1	811,40	1.030,40
MC3B-200			0-60	bar	G1/2B	1/1	1	882,00	1.124,90
MC3B-200			0-100	bar	G1/2B	1/1	1	882,00	1.124,90
MC3B-200			0-160	bar	G1/2B	1/1	1	882,00	1.124,90
MC3B-200			0-250	bar	G1/2B	1/1	1	882,00	1.124,90
MC3B-200			0-400	bar	G1/2B	1/1	1	882,00	1.124,90
MC3B-200			0-600	bar	G1/2B	1/1	1	882,00	1.124,90
MC3B-200			0-1000	bar	G1/2B	1/1	1	955,70	1.224,50

Opzioni : vedi pagina 171

MC1-150/200
MC3B-150/200

Opzioni	€uro
Certificato di collaudo riferito SIT	37,80
Ritaratura + Certificato di collaudo riferito SIT	63,00

MC1-150/200

Opzioni	Codice	DN	€uro
Flangia + brida di fissaggio	PW32000000	150/200	178,50
Valigetta per manometri	PW20000000	150	174,20
Valigetta portamanometro	PW20000001	200	216,70

Pressioni positive

kPa	MPa	mbar	bar	mmCA	psi	in. Hg
0,25		2,5		25		0,08
0,4		4		40		0,1
0,6		6		60		0,2
1		10		100		0,3
1,6		16		160		0,5
2,5		25		250		0,8
4		40		400		1
6		60		600		2
10		100		1000		3
16		160		1600		5
25		250		2500		8
40		400		4000		12
60		600	0,6	6000	10	20
100	0,1	1000	1	10000	15	
	0,16		1,6		20	
	0,25		2,5		30	
	0,4		4		60	
	0,6		6		100	
	1		10		160	
	1,6		16		200	
	-		-		300	
	2,5		25		400	
	4		40		600	
	-		-		800	
	6		60		1000	
	10		100		1600	
	12,5		125		1800	
	16		160		2000	
	-		-		3000	
	25		250		4000	
	31,5		315		4500	
	-		-		5000	
	40		400		6000	
	-		-		8000	
	60		600		10000	
	100		1000		16000	
	160		1600		20000	
	-		-		30000	
	250		2500		40000	
	300		3000		45000	
	350		3500		50000	
	400		4000		60000	

ATTENZIONE ! *La nuova norma EN 837 specifica: “Il BAR è l’unità preferita di precisione”.*

Termomanometri



Codici rossi : normalmente a stock

Codici neri : a richiesta

WATTS INDUSTRIES
A Division of Watts Water Technologies Inc.

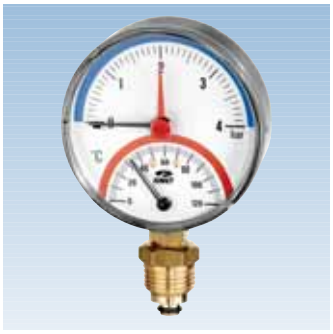

TIRM-ABS 80

Cassa in plastica DN80 Attacco radiale

Materiali

Cassa:	*Plastica nera*
Trasparente:	*Plastica trasparente con indice rosso regolabile*
Quadrante:	*Alluminio bianco*
Indice:	*Plastica nera*
Attacco:	*Ottone lato quadro 14 mm*
Elemento manometrico:	*Molla Bourdon in lega di rame, saldatura in lega di stagno, molla C*
Movimento:	*Ottone*
Elemento termometrico:	*Spirale bimetallica*
Valvola automatica:	*Ottone / Polipropilene, lato esagono 21 mm*

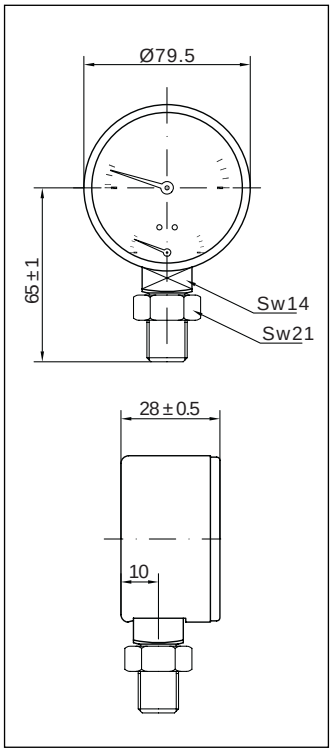

Caratteristiche tecniche

Norme di riferimento:	*EN 837-1 e EN 13190*	
Pressione d'esercizio:	*Statica:*	*75 % del valore di fondo scala*
	Fluttuante:	*non applicabile*
	Per brevi periodi:	*non applicabile*
Limiti di temperatura:	*Ambiente:*	*+5 ... +60 °C*
	Fluido:	*+120 °C massimo*
	Stoccaggio:	*-20 ... +60 °C*
Deriva termica:	*Solo per parte manometrica : ±0,04%/1K rispetto a (+20°C)*	
Classe di precisione:	*cl. 2.5 (Pressione), cl. 2 (Temperatura)*	
Grado di protezione:	*IP 31 per EN 60 529 / IEC 529*	
Peso individuale:	*0.135 kg*	

Denominazione	Codice	Pressione	Temperatura	Attacco	Opzioni	Imballo/Conf.	Min.ord.	6uro
TIRM-ABS 80	PL4203VD01	0-2.5 bar	0-120 °C	G1/2B	LF*	1/50	1	23,80
TIRM-ABS 80	PL4204BD03	0-4 bar	0-120 °C	G1/2B	LF*	1/50	1	23,80
TIRM-ABS 80	PL4206BD03	0-6 bar	0-120 °C	G1/2B	LF*	1/50	1	23,80

***** *LF = Logo Fimet sul quadrante*

Opzioni : vedi pagina 176



TIM-ABS 63

Cassa in plastica DN63 Attacco posteriore

Materiali

Cassa:	*Plastica nera*
Trasparente:	*Plastica trasparente con indice rosso regolabile*
Quadrante:	*Alluminio bianco*
Indice:	*Plastica nera*
Attacco:	*Ottone lato quadro 14 mm*
Elemento manometrico:	*Molla Bourdon in lega di rame, saldatura in lega di stagno, molla C*
Movimento:	*Ottone*
Elemento termometrico:	*Spirale bimetallica*
Valvola automatica:	*Ottone / Polipropilene, lato esagono 21 mm*

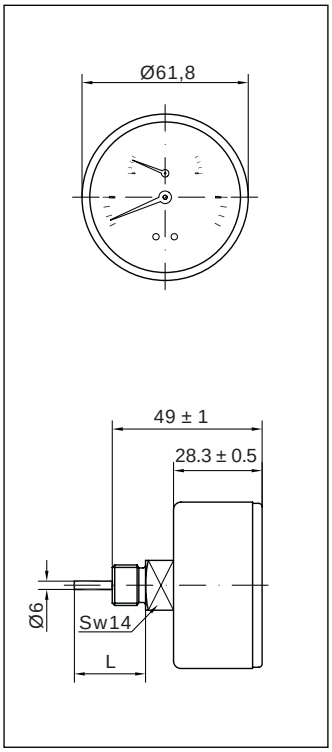

Caratteristiche tecniche

Norme di riferimento:	*EN 837-1 e EN 13190*	
Pressione d'esercizio:	*Statica:*	*75 % del valore di fondo scala*
	Fluttuante:	*non applicabile*
	Per brevi periodi:	*non applicabile*
Limiti di temperatura:	*Ambiente:*	*+5 ... +60 °C*
	Fluido:	*+120 °C massimo*
	Stoccaggio:	*-20 ... +60 °C*
Deriva termica:	*Solo per parte manometrica : ±0,04%/1K rispetto a (+20°C)*	
Classe di precisione:	*cl. 2.5 (Pressione), cl. 2 (Temperatura)*	
Grado di protezione:	*IP 31 per EN 60 529 / IEC 529*	
Peso individuale:	*0.125 kg*	

Denominazione	Codice	Pressione	Temperatura	Attacco	Opzioni	Imballo/Conf.	Min.ord.	6uro
TIM-ABS 63		0-2.5 bar	0-120 °C	G1/2B		1/50	50	14,60
TIM-ABS 63		0-4 bar	0-120 °C	G1/2B		1/50	50	14,60
TIM-ABS 63		0-6 bar	0-120 °C	G1/2B		1/50	50	14,60

Opzioni : vedi pagina 176



TIM-ABS 80

Cassa in plastica DN80 Attacco posteriore

Materiali

Cassa:	Plastica nera
Trasparente:	Plastica trasparente con indice rosso regolabile
Quadrante:	Alluminio bianco
Indice:	Plastica nera
Attacco:	Ottone lato quadro 14 mm
Elemento manometrico:	Molla Bourdon in lega di rame, saldatura in lega di stagno, molla C
Movimento:	Ottone
Elemento termometrico:	Spirale bimetallica
Valvola automatica:	Ottone / Polipropilene, lato esagono 21 mm

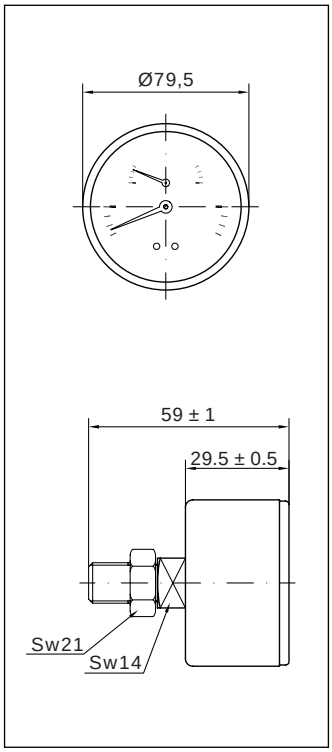

Caratteristiche tecniche

Norme di riferimento:	EN 837-1 e EN 13190	
Pressione d'esercizio:	Statica:	75 % del valore di fondo scala
	Fluttuante:	non applicabile
	Per brevi periodi:	non applicabile
Limiti di temperatura:	Ambiente:	+5 ... +60 °C
	Fluido:	+120 °C massimo
	Stoccaggio:	-20 ... +60 °C
Deriva termica:	Solo per parte manometrica : ±0,04%/1K rispetto a (+20°C)	
Classe di precisione:	cl. 2.5 (Pressione), cl. 2 (Temperatura)	
Grado di protezione:	IP 31 per EN 60 529 / IEC 529	
Peso individuale:	0.165 kg	

Denominazione	Codice	Pressione	Temperatura	Attacco	Opzioni	Imballo/Conf.	Min.ord.	€uro
TIM-ABS 80	PN4203BD02	0-2.5 bar	0-120 °C	G1/2B	LF*	1/50	1	16,20
TIM-ABS 80	PN4204BD12	0-4 bar	0-120 °C	G1/2B	LF*	1/50	1	16,20
TIM-ABS 80	PN4206BD05	0-6 bar	0-120 °C	G1/2B	LF*	1/50	1	16,20

***** *LF = Logo Fimet sul quadrante*

Opzioni : vedi sotto

PER IMPIANTI TERMICI

OPZIONI

TIRM-ABS 80
TIM-ABS 63/80

Opzioni soggette a lotto minimo
Quadranti personalizzati, altre scale e attacchi a richiesta

Termometri



Codici rossi : normalmente a stock

Codici neri : a richiesta

A Division of Watts Water Technologies Inc.

PER IMPIANTI TERMICI. IDONEI PER FLUIDI GASSOSI E LIQUIDI,
NON ALTAMENTE VISCOSI, CHE NON CRISTALLIZZANO E CHE NON INTACCANO LEGHE DI RAME

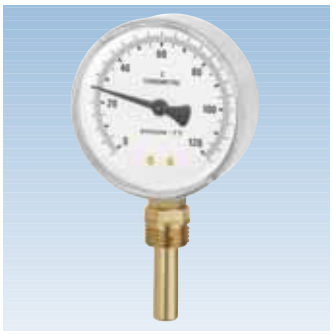

TBR-80/VE

Cassa in acciaio cromato DN80 Attacco Radiale

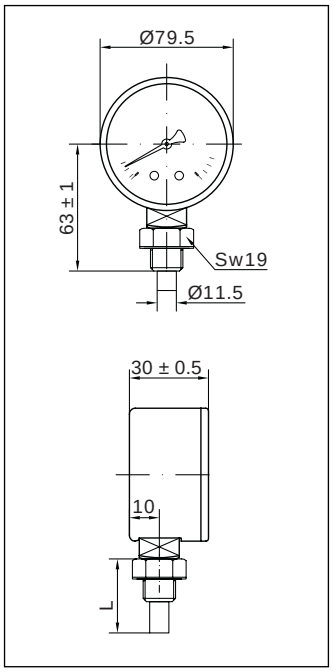

Materiali

Cassa:	Acciaio cromato
Trasparente:	Plastica trasparente
Quadrante:	Alluminio bianco
Indice:	Plastica nera
Gambo:	Ottone Ø 9 mm con O-Ring
Elemento termometrico:	Spirale bimetallica
Movimento:	Brevettato Ottone / Poliestere
Guaina:	Ottone lato esagono 19 mm

Caratteristiche tecniche

Norme di riferimento:	EN 13190
Limiti di temperatura:	Ambiente: -20 ... +60 °C
	Fluido: come indicato sulla scala
	Stoccaggio: -20 ... +60 °C
Temperatura d'esercizio:	come indicato sulla scala
Deriva termica:	Non applicabile
Classe di precisione:	cl. 2
Grado di protezione:	IP 31 per EN 60 529/IEC 529
Peso individuale:	0.202 kg

Denominazione	Codice	Gambo (mm)	Scala	Attacco	Opzioni	Imballo/Conf.	Min.ord.	Euro
TBR-80/VE	PT8A507006	50	0-120 °C	G1/2B	G+QISP+ORT+VE+LF*	1/50	1	21,70
TBR-80/VE	PT8A987002	75	-30+50 °C	G1/2B	G+ORT+VE+LF*	1/50	1	22,70
TBR-80/VE	PT8A447003	75	0-60 °C	G1/2B	G+ORT+VE+LF*	1/50	1	22,70
TBR-80/VE	PT8B987002	100	-30+50 °C	G1/2B	G+ORT+VE+LF*	1/50	1	24,70
TBR-80/VE	PT8B447003	100	0-60 °C	G1/2B	G+ORT+VE+LF*	1/50	1	24,70
TBR-80/VE	PT8B507005	100	0-120 °C	G1/2B	G+QISP+ORT+VE+LF*	1/50	1	24,00

***** G = Completo di guaina in ottone
VE= Versione europa senza anello cromato
LF = Logo Fimet sul quadrante
ORT= Gambo con O-ring
QISP= Quadrante con scritta conforme norme ISPESL

Opzioni : vedi sotto

OPZIONI

TBR-80/VE

Opzioni soggette a lotto minimo
Quadranti personalizzati, altre scale a richiesta

PER IMPIANTI TERMICI. IDONEI PER FLUIDI GASSOSI E LIQUIDI,
NON ALTAMENTE VISCOSI, CHE NON CRISTALLIZZANO E CHE NON INTACCANO LEGHE DI RAME



TB-40/VE

Cassa in acciaio zincato DN40 Attacco posteriore

Materiali

Cassa:	Acciaio zincato
Trasparente:	Plastica trasparente
Quadrante:	Alluminio bianco
Indice:	Plastica nera
Gambo:	Acciaio zincato Ø 9 mm
Elemento termometrico:	Spirale bimetallica
Guaina:	Ottone lato esagono 19 mm con vite di fissaggio

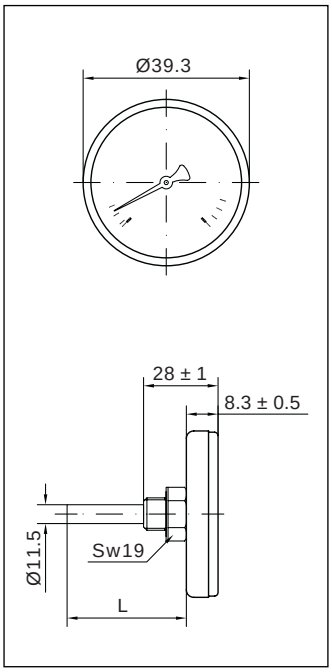

Caratteristiche tecniche

Norme di riferimento:	EN 13190
Limiti di temperatura:	Ambiente: -20 ... +60 °C
	Fluido: come indicato sulla scala
	Stoccaggio: -20 ... +60 °C
Temperatura d'esercizio:	come indicato sulla scala
Deriva termica:	Non applicabile
Classe di precisione:	cl. 2
Grado di protezione:	IP 41 per EN 60 529/IEC 529
Peso individuale:	0.059 kg

Denominazione	Codice	Gambo (mm)	Scala		Attacco	Opzioni	Imballo/Conf.	Min.ord.	€uro
TB-40/VE	PT1A457010	30	0-80	°C	G3/8B	G+VE+LF*	240/240	10	7,40
TB-40/VE	PT1A507001	30	0-120	°C	G3/8B	G+VE*	240/240	240	7,40
TB-40/VE		50	-30+50	°C	G1/2B	G+VE*	240/240	240	7,40
TB-40/VE	PT1A447000	50	0-60	°C	G1/2B	G+VE*	240/240	240	7,40
TB-40/VE		50	0-80	°C	G1/2B	G+VE*	240/240	240	7,40
TB-40/VE		50	0-120	°C	G1/2B	G+VE*	240/240	240	7,40

***** G = Completo di guaina in ottone
LF = Logo Fimet sul quadrante

VE= Versione europa senza anello cromato

Opzioni : vedi pagina 183

PER IMPIANTI TERMICI. IDONEI PER FLUIDI GASSOSI E LIQUIDI,
NON ALTAMENTE VISCOSI, CHE NON CRISTALLIZZANO E CHE NON INTACCANO LEGHE DI RAME



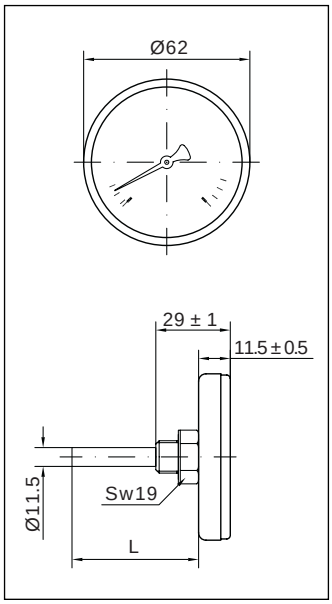

TB-63/VE

Cassa in acciaio zincato DN63 Attacco posteriore

Materiali

Cassa:	Acciaio zincato
Trasparente:	Plastica trasparente
Quadrante:	Alluminio bianco
Indice:	Plastica nera
Gambo:	Acciaio zincato Ø 9 mm
Elemento termometrico:	Spirale bimetallica
Guaina:	Ottone fino a 100 mm, oltre ottone-rame, lato esagono 19 mm con vite di fissaggio

Caratteristiche tecniche

Norme di riferimento:	EN 13190
Limiti di temperatura:	Ambiente: -20 ... +60 °C Fluido: come indicato sulla scala Stoccaggio: -20 ... +60 °C
Temperatura d'esercizio:	come indicato sulla scala
Deriva termica:	Non applicabile
Classe di precisione:	cl. 2
Grado di protezione:	IP 41 per EN 60 529/IEC 529
Peso individuale:	0.112 kg

Denominazione	Codice	Gambo (mm)	Scala		Attacco	Opzioni	Imballo/Conf.	Min.ord.	€uro
TB-63/VE		50	-30+50	°C	G1/2B	G+VE*	50/50	200	7,70
TB-63/VE	PT3A447002	50	0-60	°C	G1/2B	G+VE*	50/50	25	7,70
TB-63/VE		50	0-80	°C	G1/2B	G+VE*	50/50	200	7,70
TB-63/VE	PT3A507009	50	0-120	°C	G1/2B	G+VE+QISP+LF*	50/50	25	6,80
TB-63/VE	PT3A507006	50	0-120	°C	G1/2B	VE+QISP*	50/50	25	5,60
TB-63/VE		100	-30+50	°C	G1/2B	G+VE*	50/50	200	9,40
TB-63/VE		100	0-60	°C	G1/2B	G+VE*	50/50	200	9,40
TB-63/VE		100	0-80	°C	G1/2B	G+VE*	50/50	200	9,40
TB-63/VE	PT3B507005	100	0-120	°C	G1/2B	G+VE+QISP+LF*	50/50	25	8,60
TB-63/VE	PT3B507004	100	0-120	°C	G1/2B	VE+QISP*	50/50	25	6,90
TB-63/VE		150	-30+50	°C	G1/2B	G+VE*	50/50	200	11,00
TB-63/VE		150	0-60	°C	G1/2B	G+VE*	50/50	200	11,00
TB-63/VE		150	0-80	°C	G1/2B	G+VE*	50/50	200	11,00
TB-63/VE		150	0-120	°C	G1/2B	G+VE*	50/50	200	9,40
TB-63/VE		200	-30+50	°C	G1/2B	G+VE*	50/50	200	12,10
TB-63/VE		200	0-60	°C	G1/2B	G+VE*	50/50	200	12,10
TB-63/VE		200	0-80	°C	G1/2B	G+VE*	50/50	200	12,10
TB-63/VE		200	0-120	°C	G1/2B	G+VE*	50/50	200	10,20
TB-63/VE		300	-30+50	°C	G1/2B	G+VE*	50/50	200	13,70
TB-63/VE		300	0-60	°C	G1/2B	G+VE*	50/50	200	13,70
TB-63/VE		300	0-80	°C	G1/2B	G+VE*	50/50	200	13,70
TB-63/VE		300	0-120	°C	G1/2B	G+VE*	50/50	200	12,20

***** G = Completo di guaina in ottone
QISP= Quadrante con scritta conforme norme ISPESL
VE= Versione europa senza anello cromato
LF = Logo Fimet sul quadrante

Opzioni : vedi pagina 183

PER IMPIANTI TERMICI. IDONEI PER FLUIDI GASSOSI E LIQUIDI,
NON ALTAMENTE VISCOSI, CHE NON CRISTALLIZZANO E CHE NON INTACCANO LEGHE DI RAME



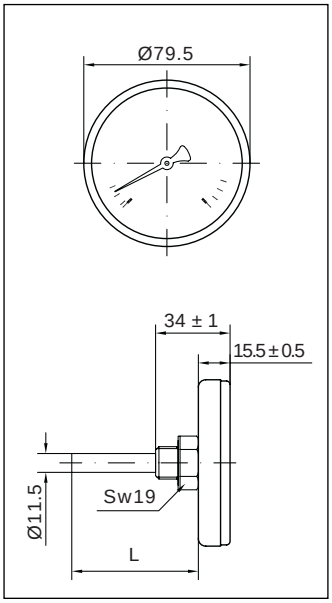

TB-80/VE

Cassa in acciaio zincato DN80 Attacco posteriore

Materiali

Cassa:	*Acciaio zincato*
Trasparente:	*Plastica trasparente*
Quadrante:	*Alluminio bianco*
Indice:	*Plastica nera*
Gambo:	*Acciaio zincato Ø 9 mm*
Elemento termometrico:	*Spirale bimetallica*
Guaina:	*Ottone fino a 100 mm, oltre ottone-rame, lato esagono 19 mm con vite di fissaggio*

Caratteristiche tecniche

Norme di riferimento:	*EN 13190*
Limiti di temperatura:	*Ambiente: -20 ... +60 °C* *Fluido: come indicato sulla scala* *Stoccaggio: -20 ... +60 °C*
Temperatura d'esercizio:	*come indicato sulla scala*
Deriva termica:	*Non applicabile*
Classe di precisione:	*cl. 2*
Grado di protezione:	*IP 41 per EN 60 529/IEC 529*
Peso individuale:	*0.130 kg*

Denominazione	Codice	Gambo (mm)	Scala	Attacco	Opzioni	Imballo/Conf.	Min.ord.	6uro
TB-80/VE	PT4A987003	50	-30+50 °C	G1/2B	G+VE+LF*	50/50	25	8,00
TB-80/VE	PT4A447004	50	0-60 °C	G1/2B	G+VE+LF*	50/50	25	8,00
TB-80/VE		50	0-80 °C	G1/2B	G+VE*	50/50	200	8,00
TB-80/VE	PT4A507011	50	0-120 °C	G1/2B	G+VE+QISP+LF*	50/50	25	7,20
TB-80/VE	PT4A507007	50	0-120 °C	G1/2B	VE+QISP*	50/50	25	6,00
TB-80/VE	PT4B987002	100	-30+50 °C	G1/2B	G+VE+LF*	50/50	25	9,80
TB-80/VE	PT4B447003	100	0-60 °C	G1/2B	G+VE+LF*	50/50	25	9,80
TB-80/VE		100	0-80 °C	G1/2B	G+VE*	50/50	200	9,80
TB-80/VE	PT4B507005	100	0-120 °C	G1/2B	G+VE+QISP+LF*	50/50	25	8,60
TB-80/VE	PT4B507003	100	0-120 °C	G1/2B	VE+QISP*	50/50	25	7,00
TB-80/VE		150	-30+50 °C	G1/2B	G+VE*	50/50	200	10,50
TB-80/VE		150	0-60 °C	G1/2B	G+VE*	50/50	200	10,50
TB-80/VE		150	0-80 °C	G1/2B	G+VE*	50/50	200	10,50
TB-80/VE		150	0-120 °C	G1/2B	G+VE*	50/50	200	9,70
TB-80/VE		200	-30+50 °C	G1/2B	G+VE*	50/50	200	11,40
TB-80/VE		200	0-60 °C	G1/2B	G+VE*	50/50	200	11,40
TB-80/VE		200	0-80 °C	G1/2B	G+VE*	50/50	200	11,40
TB-80/VE		200	0-120 °C	G1/2B	G+VE*	50/50	200	10,70
TB-80/VE		300	-30+50 °C	G1/2B	G+VE*	50/50	200	13,40
TB-80/VE		300	0-60 °C	G1/2B	G+VE*	50/50	200	13,40
TB-80/VE		300	0-80 °C	G1/2B	G+VE*	50/50	200	13,40
TB-80/VE		300	0-120 °C	G1/2B	G+VE*	50/50	200	12,50

***** *G = Completo di guaina in ottone*
QISP= Quadrante con scritta conforme norme ISPESL
VE= Versione europa senza anello cromato
LF = Logo Fimet sul quadrante

Opzioni : vedi pagina 183

PER IMPIANTI TERMICI. IDONEI PER FLUIDI GASSOSI E LIQUIDI,
NON ALTAMENTE VISCOSI, CHE NON CRISTALLIZZANO E CHE NON INTACCANO LEGHE DI RAME



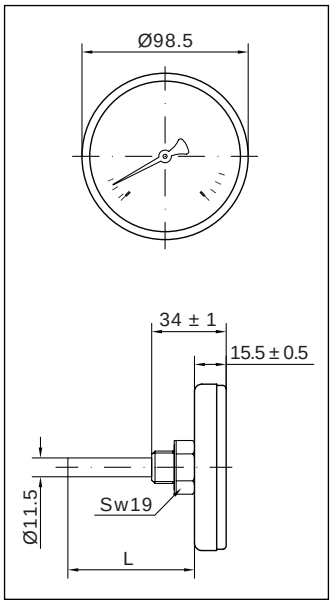

TB-100/VE

Cassa in acciaio zincato DN100 Attacco posteriore

Materiali

Cassa:	Acciaio zincato
Trasparente:	Plastica trasparente
Quadrante:	Alluminio bianco
Indice:	Plastica nera
Gambo:	Acciaio zincato Ø 9 mm
Elemento termometrico:	Spirale bimetallica
Guaina:	Ottone fino a 100 mm, oltre ottone-rame, lato esagono 19 mm con vite di fissaggio

Caratteristiche tecniche

Norme di riferimento:	EN 13190
Limiti di temperatura:	Ambiente: -20 ... +60 °C Fluido: come indicato sulla scala Stoccaggio: -20 ... +60 °C
Temperatura d'esercizio:	come indicato sulla scala
Deriva termica:	Non applicabile
Classe di precisione:	cl. 2
Grado di protezione:	IP 41 per EN 60 529/IEC 529
Peso individuale:	0.175 kg

Denominazione	Codice	Gambo (mm)	Scala		Attacco	Opzioni	Imballo/Conf.	Min.ord.	€uro
TB-100/VE	PT5A987002	50	-30+50	°C	G1/2B	G+VE+LF*	32/32	16	11,30
TB-100/VE	PT5A447003	50	0-60	°C	G1/2B	G+VE+LF*	32/32	16	11,30
TB-100/VE			0-80	°C				16	11,30
TB-100/VE	PT5A507006	50	0-120	°C	G1/2B	G+VE+QISP+LF*	32/32	16	10,50
TB-100/VE	PT5A507005	50	0-120	°C	G1/2B	VE*	32/32	16	9,30
TB-100/VE	PT5B987002	100	-30+50	°C	G1/2B	G+VE+LF*	32/32	16	13,80
TB-100/VE	PT5B447003	100	0-60	°C	G1/2B	G+VE+LF*	32/32	16	13,80
TB-100/VE			0-80	°C				16	13,80
TB-100/VE	PT5B507006	100	0-120	°C	G1/2B	G+VE+QISP+LF*	32/32	16	13,10
TB-100/VE	PT5B507005	100	0-120	°C	G1/2B	VE*	32/32	16	11,40
TB-100/VE		150	-30+50	°C	G1/2B	G+VE*	32/32	100	14,70
TB-100/VE		150	0-60	°C	G1/2B	G+VE*	32/32	100	14,70
TB-100/VE		150	0-80	°C	G1/2B	G+VE*	32/32	100	14,70
TB-100/VE		150	0-120	°C	G1/2B	G+VE*	32/32	100	13,80
TB-100/VE		200	-30+50	°C	G1/2B	G+VE*	32/32	100	16,00
TB-100/VE		200	0-60	°C	G1/2B	G+VE*	32/32	100	16,00
TB-100/VE		200	0-80	°C	G1/2B	G+VE*	32/32	100	16,00
TB-100/VE		200	0-120	°C	G1/2B	G+VE*	32/32	100	15,10
TB-100/VE		300	-30+50	°C	G1/2B	G+VE*	32/32	100	18,80
TB-100/VE		300	0-60	°C	G1/2B	G+VE*	32/32	100	18,80
TB-100/VE		300	0-80	°C	G1/2B	G+VE*	32/32	100	18,80
TB-100/VE		300	0-120	°C	G1/2B	G+VE*	32/32	100	18,00

***** G = Completo di guaina in ottone
QISP= Quadrante con scritta conforme norme ISPESL
VE= Versione europa senza anello cromato
LF = Logo Fimet sul quadrante

Opzioni : vedi pagina 183

TB-40-63-80-100/VE

Opzioni soggette a lotto minimo	
G INOX - *Guaina in acciaio inox*	Vedi accessori pagina 213

TB-40-63-80-100/VE

Opzioni soggette a lotto minimo
Quadranti personalizzati, altre scale a richiesta

PER IMPIANTI TERMICI. IDONEI PER FLUIDI GASSOSI E LIQUIDI,
NON ALTAMENTE VISCOSI, CHE NON CRISTALLIZZANO E CHE NON INTACCANO LEGHE DI RAME



TB-33

Cassa in acciaio zincato DN33 Attacco posteriore

Materiali

Cassa:	Acciaio zincato
Anello:	Acciaio cromato
Trasparente:	Plastica trasparente
Quadrante:	Alluminio bianco
Indice:	Plastica nera
Gambo:	Acciaio zincato Ø 9 mm
Elemento termometrico:	Spirale bimetallica
Guaina:	Ottone lato esagono 19 mm con vite di fissaggio

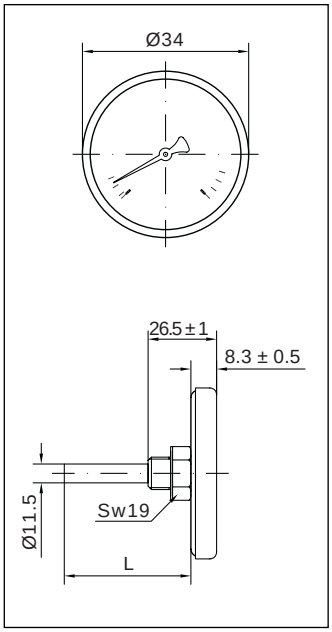

Caratteristiche tecniche

Norme di riferimento:	EN 13190
Limiti di temperatura:	Ambiente: -20 ... +60 °C
	Fluido: come indicato sulla scala
	Stoccaggio: -20 ... +60 °C
Temperatura d'esercizio:	come indicato sulla scala
Deriva termica:	Non applicabile
Classe di precisione:	cl. 2
Grado di protezione:	IP 41 per EN 60 529/IEC 529
Peso individuale:	0.046 kg

Denominazione	Codice	Gambo (mm)	Scala		Attacco	Opzioni	Imballo/Conf.	Min.ord.	6uro
TB-33	PT10447000	30	0-60	°C	G3/8B	G*	240/240	240	7,60
TB-33		30	0-80	°C	G3/8B	G*	240/240	240	7,60
TB-33	PT10507003	30	0-120	°C	G3/8B	G*	240/240	240	7,60
TB-33		50	-30+50	°C	G1/2B	G*	240/240	240	7,60
TB-33		50	0-60	°C	G1/2B	G*	240/240	240	7,60
TB-33		50	0-80	°C	G1/2B	G*	240/240	240	7,60
TB-33	PT10507000	50	0-120	°C	G1/2B	G*	240/240	240	7,60

***** G = Completo di guaina in ottone

Opzioni : vedi pagina 190

PER IMPIANTI TERMICI. IDONEI PER FLUIDI GASSOSI E LIQUIDI,
NON ALTAMENTE VISCOSI, CHE NON CRISTALLIZZANO E CHE NON INTACCANO LEGHE DI RAME



TB-40

Cassa in acciaio zincato DN40 Attacco posteriore

Materiali

Cassa:	*Acciaio zincato*
Anello:	*Acciaio cromato*
Trasparente:	*Plastica trasparente*
Quadrante:	*Alluminio bianco*
Indice:	*Plastica nera*
Gambo:	*Acciaio zincato Ø 9 mm*
Elemento termometrico:	*Spirale bimetallica*
Guaina:	*Ottone lato esagono 19 mm con vite di fissaggio*

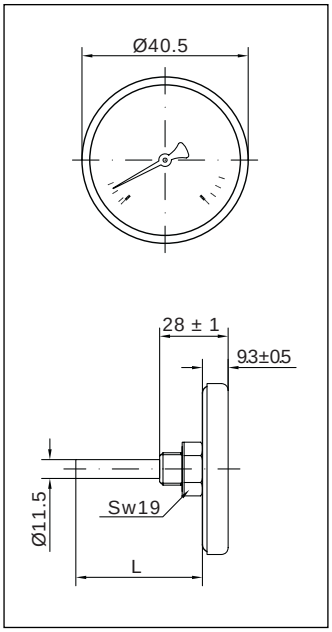

Caratteristiche tecniche

Norme di riferimento:	*EN 13190*
Limiti di temperatura:	*Ambiente: -20 ... +60 °C* *Fluido: come indicato sulla scala* *Stoccaggio: -20 ... +60 °C*
Temperatura d'esercizio:	*come indicato sulla scala*
Deriva termica:	*Non applicabile*
Classe di precisione:	*cl. 2*
Grado di protezione:	*IP 41 per EN 60 529/IEC 529*
Peso individuale:	*0.060 kg*

Denominazione	Codice	Gambo (mm)	Scala		Attacco	Opzioni	Imballo/Conf.	Min.ord.	6uro
TB-40		30	0-80	°C	G3/8B	G*	240/240	240	7,60
TB-40		30	0-120	°C	G3/8B	G*	240/240	240	7,60
TB-40		50	-30+50	°C	G1/2B	G*	240/240	240	7,60
TB-40		50	0-60	°C	G1/2B	G*	240/240	240	7,60
TB-40		50	0-80	°C	G1/2B	G*	240/240	240	7,60
TB-40		50	0-120	°C	G1/2B	G*	240/240	240	7,60

***** *G = Completo di guaina in ottone*

Opzioni : vedi pagina 190

PER IMPIANTI TERMICI. IDONEI PER FLUIDI GASSOSI E LIQUIDI,
NON ALTAMENTE VISCOSI, CHE NON CRISTALLIZZANO E CHE NON INTACCANO LEGHE DI RAME



TB-52

Cassa in acciaio zincato DN52 Attacco posteriore

Materiali

Cassa:	Acciaio zincato
Anello:	Acciaio cromato
Trasparente:	Plastica trasparente, > 120°C in vetro
Quadrante:	Alluminio bianco
Indice:	Plastica nera, > 120°C alluminio nero
Gambo:	Acciaio zincato Ø 9 mm
Elemento termometrico:	Spirale bimetallica
Guaina:	Ottone lato esagono 19 mm con vite di fissaggio

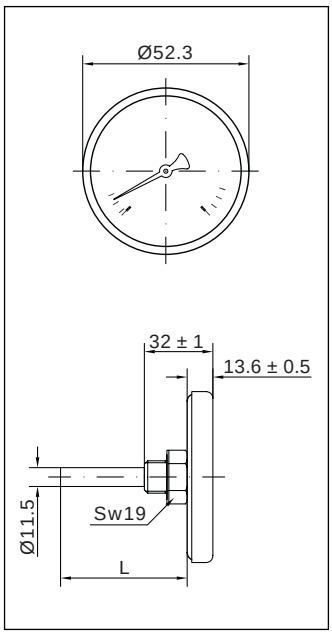

Caratteristiche tecniche

Norme di riferimento:	EN 13190
Limiti di temperatura:	Ambiente: -20 ... +60 °C
	Fluido: come indicato sulla scala
	Stoccaggio: -20 ... +60 °C
Temperatura d'esercizio:	come indicato sulla scala
Deriva termica:	Non applicabile
Classe di precisione:	cl. 2
Grado di protezione:	IP 41 per EN 60 529/IEC 529
Peso individuale:	0.100 kg

Denominazione	Codice	Gambo (mm)	Scala		Attacco	Opzioni	Imballo/Conf.	Min.ord.	6uro
TB-52		50	-30+50	°C	G1/2B	*G	100/100	200	7,60
TB-52		50	0-60	°C	G1/2B	*G	100/100	200	7,60
TB-52		50	0-80	°C	G1/2B	*G	100/100	200	7,60
TB-52	PT205070	50	0-120	°C	G1/2B	*G	100/100	200	6,60
TB-52		50	0-200	°C	G1/2B	*G	100/100	200	7,60
TB-52		50	0-250	°C	G1/2B	*G	100/100	200	7,60
TB-52		50	0-350	°C	G1/2B	*G	100/100	200	7,60
TB-52		100	-30+50	°C	G1/2B	*G	100/100	200	9,10
TB-52		100	0-60	°C	G1/2B	*G	100/100	200	9,10
TB-52		100	0-80	°C	G1/2B	*G	100/100	200	9,10
TB-52	PT215070	100	0-120	°C	G1/2B	*G	100/100	200	7,70
TB-52		100	0-200	°C	G1/2B	*G	100/100	200	9,10
TB-52		100	0-250	°C	G1/2B	*G	100/100	200	9,10
TB-52		100	0-350	°C	G1/2B	*G	100/100	200	9,10
TB-52	PT21687001	100	0-500	°C	G1/2B	*G	100/100	200	9,10

***** G = Completo di guaina in ottone

Opzioni : vedi pagina 190

PER IMPIANTI TERMICI. IDONEI PER FLUIDI GASSOSI E LIQUIDI,
NON ALTAMENTE VISCOSI, CHE NON CRISTALLIZZANO E CHE NON INTACCANO LEGHE DI RAME



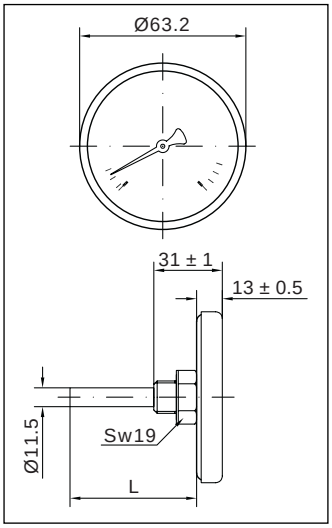

TB-63

Cassa in acciaio zincato DN63 Attacco posteriore

Materiali

Cassa:	Acciaio zincato
Anello:	Acciaio cromato
Trasparente:	Plastica trasparente, > 120°C in vetro
Quadrante:	Plastica bianca, > 120°C alluminio
Indice:	Plastica nera, > 120°C alluminio nero
Gambo:	Acciaio zincato Ø 9 mm
Elemento termometrico:	Spirale bimetallica
Guaina:	Ottone fino a 100 mm, oltre ottone-rame, lato esagono 19 mm con vite di fissaggio

Caratteristiche tecniche

Norme di riferimento:	EN 13190
Limiti di temperatura:	Ambiente: -20 ... +60 °C Fluido: come indicato sulla scala Stoccaggio: -20 ... +60 °C
Temperatura d'esercizio:	come indicato sulla scala
Deriva termica:	Non applicabile
Classe di precisione:	cl. 2
Grado di protezione:	IP 41 per EN 60 529/IEC 529
Peso individuale:	0.110 kg

Denominazione	Codice	Gambo (mm)	Scala	Attacco	Opzioni	Imballo/Conf.	Min.ord.	€uro
TB-63	PT309870	50	-30+50 °C	G1/2B	G*	50/50	25	7,90
TB-63	PT304470	50	0-60 °C	G1/2B	G*	50/50	25	7,90
TB-63		50	0-80 °C	G1/2B	G*	50/50	200	7,90
TB-63	PT305070	50	0-120 °C	G1/2B	G+QISP*	50/50	25	7,00
TB-63	PT30587001	50	0-200 °C	G1/2B	G*	50/50	200	7,90
TB-63		50	0-250 °C	G1/2B	G*	50/50	200	7,90
TB-63	PT306470	50	0-350 °C	G1/2B	G*	50/50	200	7,90
TB-63	PT31987001	100	-30+50 °C	G1/2B	G*	50/50	25	9,70
TB-63	PT31447001	100	0-60 °C	G1/2B	G*	50/50	25	9,70
TB-63		100	0-80 °C	G1/2B	G*	50/50	200	9,70
TB-63	PT315070	100	0-120 °C	G1/2B	G+QISP*	50/50	25	8,80
TB-63	PT31587001	100	0-200 °C	G1/2B	G*	50/50	200	9,70
TB-63	PT31607001	100	0-250 °C	G1/2B	G*	50/50	200	9,70
TB-63	PT316470	100	0-350 °C	G1/2B	G*	50/50	200	9,70
TB-63		100	0-500 °C	G1/2B	G*	50/50	200	9,70
TB-63		150	-30+50 °C	G1/2B	G*	50/50	200	11,30
TB-63		150	0-60 °C	G1/2B	G*	50/50	200	11,30
TB-63		150	0-80 °C	G1/2B	G*	50/50	200	11,30
TB-63	PT32507001	150	0-120 °C	G1/2B	G+QISP*	50/50	200	9,70
TB-63		150	0-200 °C	G1/2B	G*	50/50	200	11,30
TB-63	PT32607001	150	0-250 °C	G1/2B	G*	50/50	200	11,30
TB-63		150	0-350 °C	G1/2B	G*	50/50	200	11,30
TB-63	PT32687000	150	0-500 °C	G1/2B	G*	50/50	200	11,30
TB-63		200	-30+50 °C	G1/2B	G*	50/50	200	12,40
TB-63		200	0-60 °C	G1/2B	G*	50/50	200	12,40
TB-63		200	0-80 °C	G1/2B	G*	50/50	200	12,40
TB-63	PT335070	200	0-120 °C	G1/2B	G+QISP*	50/50	200	10,50
TB-63		200	0-200 °C	G1/2B	G*	50/50	200	12,40
TB-63		200	0-250 °C	G1/2B	G*	50/50	200	12,40
TB-63		200	0-350 °C	G1/2B	G*	50/50	200	12,40
TB-63	PT33687000	200	0-500 °C	G1/2B	G*	50/50	200	12,40
TB-63		300	-30+50 °C	G1/2B	G*	50/50	200	14,00
TB-63		300	0-60 °C	G1/2B	G*	50/50	200	14,00
TB-63		300	0-80 °C	G1/2B	G*	50/50	200	14,00
TB-63	PT34507000	300	0-120 °C	G1/2B	G+QISP*	50/50	200	12,50
TB-63		300	0-200 °C	G1/2B	G*	50/50	200	14,00
TB-63		300	0-250 °C	G1/2B	G*	50/50	200	14,00
TB-63		300	0-350 °C	G1/2B	G*	50/50	200	14,00
TB-63	PT34687000	300	0-500 °C	G1/2B	G*	50/50	200	14,00

Opzioni : vedi pagina 190

***** *G = Completo di guaina in ottone* *QISP= Quadrante con scritta conforme norme ISPESL*

PER IMPIANTI TERMICI. IDONEI PER FLUIDI GASSOSI E LIQUIDI,
NON ALTAMENTE VISCOSI, CHE NON CRISTALLIZZANO E CHE NON INTACCANO LEGHE DI RAME



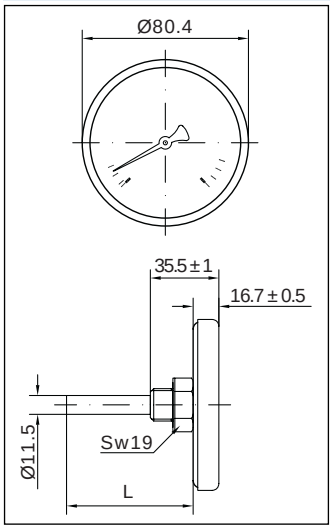

TB-80

Cassa in acciaio zincato DN80 Attacco posteriore

Materiali

Cassa:	Acciaio zincato
Anello:	Acciaio cromato
Trasparente:	Plastica trasparente, > 120°C in vetro
Quadrante:	Plastica bianca, > 120°C alluminio
Indice:	Plastica nera, > 120°C alluminio nero
Gambo:	Acciaio zincato Ø 9 mm
Elemento termometrico:	Spirale bimetallica
Guaina:	Ottone fino a 100 mm, oltre ottone-rame, lato esagono 19 mm con vite di fissaggio

Caratteristiche tecniche

Norme di riferimento:	EN 13190
Limiti di temperatura:	Ambiente: -20 ... +60 °C Fluido: come indicato sulla scala Stoccaggio: -20 ... +60 °C
Temperatura d'esercizio:	come indicato sulla scala
Deriva termica:	Non applicabile
Classe di precisione:	cl. 2
Grado di protezione:	IP 41 per EN 60 529/IEC 529
Peso individuale:	0.150 kg

Denominazione	Codice	Gambo (mm)	Scala		Attacco	Opzioni	Imballo/Conf.	Min.ord.	€uro
TB-80	PT409870	50	-30+50	°C	G1/2B	G*	50/50	25	8,20
TB-80	PT404470	50	0-60	°C	G1/2B	G*	50/50	25	8,20
TB-80		50	0-80	°C	G1/2B	G*	50/50	100	8,20
TB-80	PT405070	50	0-120	°C	G1/2B	G+QISP*	50/50	25	7,40
TB-80	PT406170	50	0-200	°C	G1/2B	G*	50/50	100	8,20
TB-80		50	0-250	°C	G1/2B	G*	50/50	100	8,20
TB-80		50	0-350	°C	G1/2B	G*	50/50	100	8,20
TB-80	PT419870	100	-30+50	°C	G1/2B	G*	50/50	25	10,10
TB-80	PT414470	100	0-60	°C	G1/2B	G*	50/50	25	10,10
TB-80	PT41457001	100	0-80	°C	G1/2B	G*	50/50	100	10,10
TB-80	PT415070	100	0-120	°C	G1/2B	G+QISP*	50/50	25	8,80
TB-80	PT415870	100	0-200	°C	G1/2B	G*	50/50	100	10,10
TB-80	PT41607001	100	0-250	°C	G1/2B	G*	50/50	100	10,10
TB-80	PT41647000	100	0-350	°C	G1/2B	G*	50/50	100	10,10
TB-80	PT41687001	100	0-500	°C	G1/2B	G*	50/50	100	10,10
TB-80	PT429870	150	-30+50	°C	G1/2B	G*	50/50	100	10,80
TB-80		150	0-60	°C	G1/2B	G*	50/50	100	10,80
TB-80	PT424670	150	0-80	°C	G1/2B	G*	50/50	100	10,80
TB-80	PT425070	150	0-120	°C	G1/2B	G+QISP*	50/50	100	10,00
TB-80		150	0-200	°C	G1/2B	G*	50/50	100	10,80
TB-80	PT42607001	150	0-250	°C	G1/2B	G*	50/50	100	10,80
TB-80		150	0-350	°C	G1/2B	G*	50/50	100	10,80
TB-80	PT42687001	150	0-500	°C	G1/2B	G*	50/50	100	10,80
TB-80		200	-30+50	°C	G1/2B	G*	50/50	100	11,70
TB-80		200	0-60	°C	G1/2B	G*	50/50	100	11,70
TB-80		200	0-80	°C	G1/2B	G*	50/50	100	11,70
TB-80	PT435070	200	0-120	°C	G1/2B	G+QISP*	50/50	100	11,00
TB-80	PT43687001	200	0-200	°C	G1/2B	G*	50/50	100	11,70
TB-80		200	0-250	°C	G1/2B	G*	50/50	100	11,70
TB-80	PT43647001	200	0-350	°C	G1/2B	G*	50/50	100	11,70
TB-80		200	0-500	°C	G1/2B	G*	50/50	100	11,70
TB-80		300	-30+50	°C	G1/2B	G*	50/50	100	13,80
TB-80		300	0-60	°C	G1/2B	G*	50/50	100	13,80
TB-80		300	0-80	°C	G1/2B	G*	50/50	100	13,80
TB-80	PT445070	300	0-120	°C	G1/2B	G+QISP*	50/50	100	12,80
TB-80	PT44587000	300	0-200	°C	G1/2B	G*	50/50	100	13,80
TB-80		300	0-250	°C	G1/2B	G*	50/50	100	13,80
TB-80		300	0-350	°C	G1/2B	G*	50/50	100	13,80
TB-80	PT44687000	300	0-500	°C	G1/2B	G*	50/50	100	13,80

Opzioni : vedi pagina 190

* G = Completo di guaina in ottone

QISP= Quadrante con scritta conforme norme ISPESL



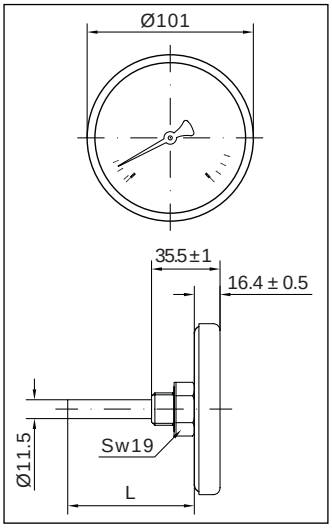

TB-100

Cassa in acciaio zincato DN100 Attacco posteriore

Materiali

Cassa:	*Acciaio zincato*
Anello:	*Acciaio cromato*
Trasparente:	*Plastica trasparente, > 120°C in vetro*
Quadrante:	*Plastica bianca, > 120°C alluminio*
Indice:	*Plastica nera, > 120°C alluminio nero*
Gambo:	*Acciaio zincato Ø 9 mm*
Elemento termometrico:	*Spirale bimetallica*
Guaina:	*Ottone fino a 100 mm, oltre ottone-rame, lato esagono 19 mm con vite di fissaggio*

Caratteristiche tecniche

Norme di riferimento:	*EN 13190*
Limiti di temperatura:	*Ambiente: -20 ... +60 °C* *Fluido: come indicato sulla scala* *Stoccaggio: -20 ... +60 °C*
Temperatura d'esercizio:	*come indicato sulla scala*
Deriva termica:	*Non applicabile*
Classe di precisione:	*cl. 2*
Grado di protezione:	*IP 41 per EN 60 529/IEC 529*
Peso individuale:	*0.220 kg*

Denominazione	Codice	Gambo (mm)	Scala	Attacco	Opzioni	Imballo/Conf.	Min.ord.	€uro
TB-100	PT509870	50	-30+50 °C	G1/2B	G*	32/32	16	11,60
TB-100	PT504470	50	0-60 °C	G1/2B	G*	32/32	16	11,60
TB-100		50	0-80 °C	G1/2B	G*	32/32	100	11,60
TB-100	PT505070	50	0-120 °C	G1/2B	G+QISP*	32/32	16	10,80
TB-100	PT505870	50	0-200 °C	G1/2B	G*	32/32	100	11,60
TB-100		50	0-250 °C	G1/2B	G*	32/32	100	11,60
TB-100		50	0-350 °C	G1/2B	G*	32/32	100	11,60
TB-100	PT519870	100	-30+50 °C	G1/2B	G*	32/32	16	14,20
TB-100	PT514470	100	0-60 °C	G1/2B	G*	32/32	16	14,20
TB-100		100	0-80 °C	G1/2B	G*	32/32	100	14,20
TB-100	PT515070	100	0-120 °C	G1/2B	G+QISP*	32/32	16	13,40
TB-100	PT515870	100	0-200 °C	G1/2B	G*	32/32	100	14,20
TB-100		100	0-250 °C	G1/2B	G*	32/32	100	14,20
TB-100	PT516470	100	0-350 °C	G1/2B	G*	32/32	100	14,20
TB-100	PT51687000	100	0-500 °C	G1/2B	G*	32/32	100	14,20
TB-100		150	-30+50 °C	G1/2B	G*	32/32	100	15,00
TB-100	PT52447000	150	0-60 °C	G1/2B	G*	32/32	100	15,00
TB-100		150	0-80 °C	G1/2B	G*	32/32	100	15,00
TB-100	PT525070	150	0-120 °C	G1/2B	G+QISP*	32/32	100	14,10
TB-100	PT52587000	150	0-200 °C	G1/2B	G*	32/32	100	15,00
TB-100	PT52607000	150	0-250 °C	G1/2B	G*	32/32	100	15,00
TB-100	PT526470	150	0-350 °C	G1/2B	G*	32/32	100	15,00
TB-100		150	0-500 °C	G1/2B	G*	32/32	100	15,00
TB-100	PT539870	200	-30+50 °C	G1/2B	G*	32/32	100	16,40
TB-100		200	0-60 °C	G1/2B	G*	32/32	100	16,40
TB-100		200	0-80 °C	G1/2B	G*	32/32	100	16,40
TB-100	PT535070	200	0-120 °C	G1/2B	G+QISP*	32/32	100	15,50
TB-100		200	0-200 °C	G1/2B	G*	32/32	100	16,40
TB-100		200	0-250 °C	G1/2B	G*	32/32	100	16,40
TB-100	PT536470	200	0-350 °C	G1/2B	G*	32/32	100	16,40
TB-100		200	0-500 °C	G1/2B	G*	32/32	100	16,40
TB-100		300	-30+50 °C	G1/2B	G*	32/32	100	19,30
TB-100	PT54447001	300	0-60 °C	G1/2B	G*	32/32	100	19,30
TB-100		300	0-80 °C	G1/2B	G*	32/32	100	19,30
TB-100	PT54507001	300	0-120 °C	G1/2B	G+QISP*	32/32	100	18,50
TB-100		300	0-200 °C	G1/2B	G*	32/32	100	19,30
TB-100		300	0-250 °C	G1/2B	G*	32/32	100	19,30
TB-100	PT546470	300	0-350 °C	G1/2B	G*	32/32	100	19,30
TB-100		300	0-500 °C	G1/2B	G*	32/32	100	19,30

Opzioni : vedi pagina 190

***** *G = Completo di guaina in ottone* *QISP= Quadrante con scritta conforme norme ISPESL*

TB-33-40-52-63-80-100

Opzioni soggette a lotto minimo	
G-INOX - *Guaina in acciaio inox*	Vedi accessori pagina 213

TB-33-40-52-63-80-100

Opzioni soggette a lotto minimo
Quadranti personalizzati, altre scale a richiesta



TCM-63

Cassa in acciaio nero DN63 con molla di fissaggio

Materiali

Cassa:	*Acciaio verniciato nero*
Anello:	*Acciaio cromato*
Trasparente:	*Plastica trasparente*
Quadrante:	*Alluminio bianco*
Indice:	*Plastica nera*
Molla di fissaggio:	*Acciaio zincato per installazione su tubi da Ø 30 a 65 mm*
Elemento termometrico:	*Spirale bimetallica*
Rilevazione temperatura:	*A contatto sulla superficie posteriore*

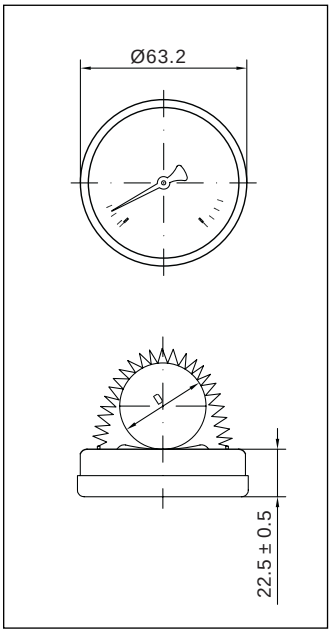

Caratteristiche tecniche

Norme di riferimento:	*EN 13190*
Limiti di temperatura:	*Ambiente: -20 ... +60 °C* *Fluido: come indicato sulla scala* *Stoccaggio: -20 ... +60 °C*
Temperatura d'esercizio:	*come indicato sulla scala*
Deriva termica:	*Non applicabile*
Classe di precisione:	*cl. 2*
Grado di protezione:	*IP 31 per EN 60 529/IEC 529*
Peso individuale:	*0.065 kg*

Denominazione	*Codice*	*Scala*	*Opzioni*	*Imballo/Conf.*	*Min. ord.*	**6***uro*
TCM-63		*0-60 °C*	*LF**	*100/100*	*100*	5,70
TCM-63	*PT05507007*	*0-120 °C*	*LF**	*100/100*	*10*	5,70

***** *LF = Logo Fimet sul quadrante*

Opzioni : vedi pagina 192

PER MONTAGGIO SU TUBI IN IMPIANTI TERMICI



TCF-63

Cassa in acciaio nero DN63 con fascetta di fissaggio

Materiali

Cassa:	Acciaio verniciato nero
Anello:	Acciaio cromato
Trasparente:	Plastica trasparente
Quadrante:	Alluminio bianco
Indice:	Plastica nera
Fascetta di fissaggio:	Rame per installazione su tubi da Ø 30 a 76 mm
Elemento termometrico:	Spirale bimetallica
Rilevazione temperatura:	A contatto sulla superficie posteriore

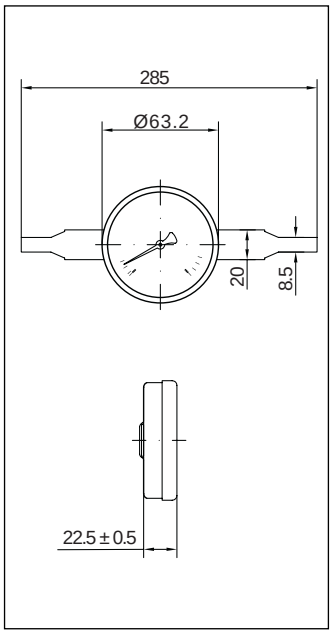

Caratteristiche tecniche

Norme di riferimento:	EN 13190
Limiti di temperatura:	Ambiente: -20 ... +60 °C Fluido: come indicato sulla scala Stoccaggio: -20 ... +60 °C
Temperatura d'esercizio:	come indicato sulla scala
Deriva termica:	Non applicabile
Classe di precisione:	cl. 2
Grado di protezione:	IP 31 per EN 60 529/IEC 529
Peso individuale:	0.065 kg

Denominazione	Codice	Scala	Opzioni	Imballo/Conf.	Min. ord.	6uro
TCF-63		0-60 °C	LF*	50/50	50	6,80
TCF-63	PT06507004	0-120 °C	LF*	50/50	10	6,80

***** LF = Logo Fimet sul quadrante

Opzioni : vedi sotto

OPZIONI

TCM-63
TCF-63

Opzioni soggette a lotto minimo
Quadranti personalizzati a richiesta



TB-63/FUMI

Cassa in acciaio zincato DN63 Attacco posteriore

Materiali

Cassa:	*Acciaio zincato*
Anello:	*Acciaio cromato*
Trasparente:	*Vetro*
Quadrante:	*Alluminio bianco*
Indice:	*Alluminio nero*
Gambo:	*Acciaio zincato Ø 9 mm, senza guaina*
Elemento termometrico:	*Spirale bimetallica*

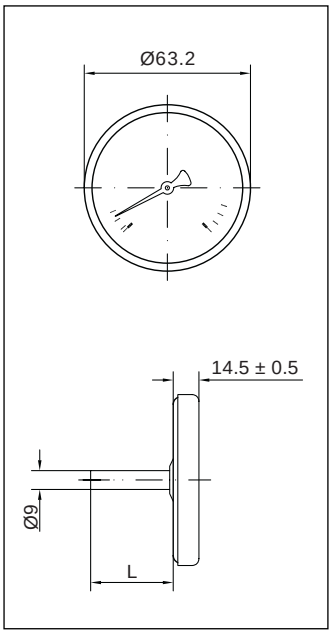

Caratteristiche tecniche

Norme di riferimento:	*EN 13190*
Limiti di temperatura:	*Ambiente: -20 ... +60 °C* *Fluido: come indicato sulla scala* *Stoccaggio: -20 ... +60 °C*
Temperatura d'esercizio:	*come indicato sulla scala*
Deriva termica:	*Non applicabile*
Classe di precisione:	*cl. 2*
Grado di protezione:	*IP 41 per EN 60 529/IEC 529*
Peso individuale:	*0.095 kg*

Denominazione	Codice	Gambo (mm)	Scala		Attacco	Opzioni	Imballo/Conf.	Min.ord.	€uro
TB-63/FUMI	PT36687004	100	0-500	°C		LF*	50/50	25	8,00
TB-63/FUMI	PT37687005	150	0-500	°C		LF*	50/50	25	9,00
TB-63/FUMI	PT38687006	200	0-500	°C		LF*	40/40	20	9,70
TB-63/FUMI	PT39687006	300	0-500	°C		LF*	20/20	10	10,40

***** *LF = Logo Fimet sul quadrante*

Opzioni : vedi sotto

TB-63/FUMI

Opzioni soggette a lotto minimo
Quadranti personalizzati a richiesta

PER APPLICAZIONI SOGGETTE A VIBRAZIONI IN IMPIANTI TERMICI.IDONEI PER FLUIDI GASSOSI E LIQUIDI, NON ALTAMENTE VISCOSI, CHE NON CRISTALLIZZANO E CHE NON INTACCANO LEGHE DI RAME

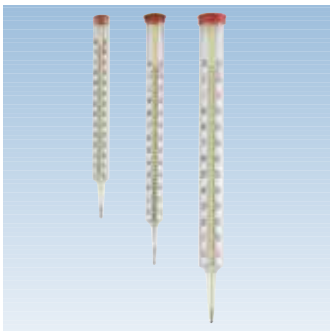

TV

Termometro in vetro diritto

Materiali

Corpo:	Vetro con gambo
Quadrante:	Plastica bianca
Elemento sensibile:	Bulbo a xilolo

Caratteristiche tecniche

Limiti di temperatura:	Ambiente: -20 ... +60 °C
	Fluido: come indicato sulla scala
	Stoccaggio: -20 ... +60 °C
Temperatura d'esercizio:	Come indicato sulla scala
Deriva termica:	Non applicabile
Classe di precisione:	cl. 2
Grado di protezione:	IP 41 per EN 60 529/IEC 529
Peso individuale:	0.020 kg

200

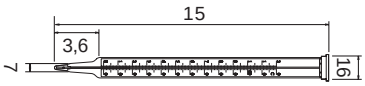

250

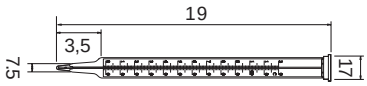

300

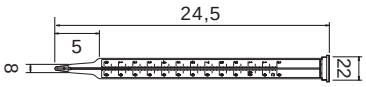

Denominazione	Codice	Lunghezza (mm)	Scala	Imballo/Conf.	Min.ord.	6uro
TV MIGNON 200 XI	PZ185070	200	-10+120 °C	20/20	20	9,70
TV MEDIO 250 XI	PZ205070	250	-10+120 °C	20/20	20	11,60
TV GRANDE 300 XI	PZ225070	300	-10+120 °C	20/20	20	14,30

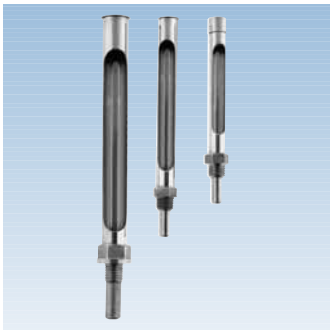

C

Custodia diritta con pozzetto per termometro in vetro TV

Materiali

Cassa + tappo:	Lega di rame
Pozzetto:	Ottone/Alluminio, 50 mm
Attacco:	Ottone/Alluminio, lato esagono 25 mm

Caratteristiche tecniche

Peso individuale Ottone:	0.120 kg
Peso individuale Alluminio:	0.080 kg

200

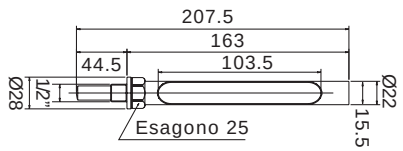

250

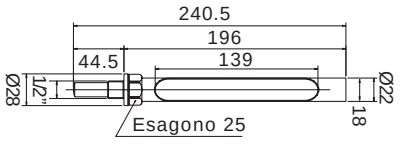

300

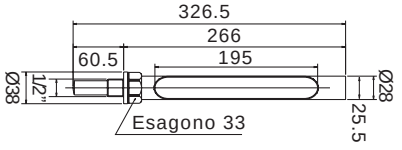

Denominazione	Codice ottone	Codice alluminio	Lunghezza (mm)	Imballo/Conf.	Min.ord.	6uro
C MIGNON	PZ050000	PZ0500001	200	50/50	20	12,20
C MEDIO	PZ060000	PZ0600001	250	50/50	20	13,20
C GRANDE	PZ070000	PZ0700001	300	50/50	20	18,20

PER APPLICAZIONI SOGGETTE A VIBRAZIONI IN IMPIANTI TERMICI.IDONEI PER FLUIDI GASSOSI E LIQUIDI, NON ALTAMENTE VISCOSI, CHE NON CRISTALLIZZANO E CHE NON INTACCANO LEGHE DI RAME

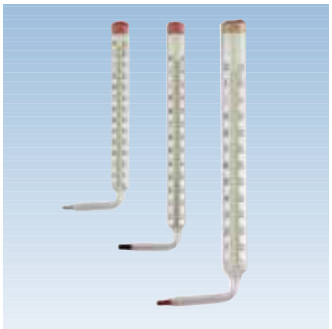

TVA

Termometro in vetro ad angolo

Materiali

Corpo:	*Vetro con terminale a 90°*
Quadrante:	*Plastica bianca*
Elemento sensibile:	*Bulbo a xilolo*

Caratteristiche tecniche

Limiti di temperatura:	*Ambiente: -20 ... +60 °C*
	Fluido: come indicato sulla scala
	Stoccaggio: -20 ... +60 °C
Temperatura d'esercizio:	*Come indicato sulla scala*
Deriva termica:	*Non applicabile*
Classe di precisione:	*cl. 2*
Grado di protezione:	*IP 41 per EN 60 529/IEC 529*
Peso individuale:	*0.023 kg*

200

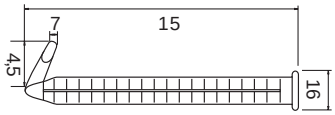

250

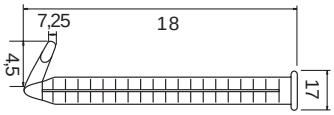

300

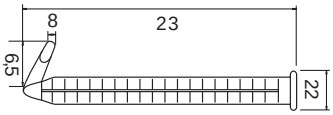

Denominazione	Codice	Lunghezza (mm)	Scala	Imballo/Conf.	Min.ord.	6uro
TVA MIGNON 200 XI	PZ265070	200	-10+120 °C	20/20	20	18,40
TVA MEDIO 250 XI	PZ275070	250	-10+120 °C	20/20	20	19,00
TVA GRANDE 300 XI	PZ285070	300	-10+120 °C	20/20	20	23,70



CA

Custodia ad angolo con pozzetto per termometro in vetro TVA

Materiali

Cassa + tappo:	*Lega di rame*
Pozzetto:	*Ottone, 50 mm*
Attacco:	*Ottone, lato esagono 25 mm angolo a 90°*

Caratteristiche tecniche

Peso individuale:	*0.220 kg*

200

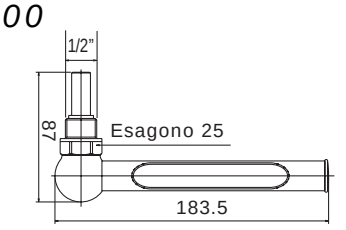

250

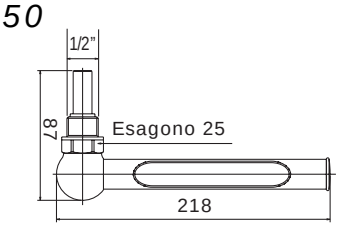

Denominazione	Codice	Lunghezza (mm)	Imballo/Conf.	Min.ord.	6uro
CA MIGNON	PZ080000	200	10/10	20	16,20
CA MEDIO	PZ090000	250	10/10	20	17,20



TBX-63

DN63 Attacco posteriore

Materiali

Cassa:	*Acciaio inox AISI 304*
Trasparente:	*Vetro*
Quadrante:	*Alluminio bianco*
Indice:	*Alluminio nero*
Gambo:	*Acciaio inox AISI 316 TI, Ø 8 mm senza guaina*
Elemento termometrico:	*Spirale bimetallica*

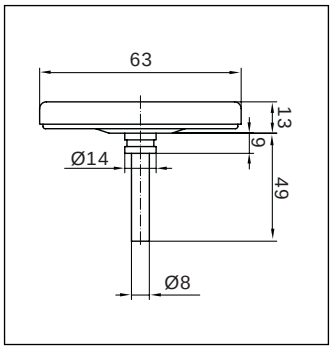

Caratteristiche tecniche

Norme di riferimento:	*EN 60529*
Limiti di temperatura:	*Ambiente: -20 ... +100 °C*
	Fluido: come indicato sulla scala
	Stoccaggio: -20 ... +100 °C
Temperatura d'esercizio:	*Come indicato sulla scala*
Deriva termica:	*Non applicabile*
Classe di precisione:	*cl. 1 conforme DIN 16203*
Grado di protezione:	*IP 50 per EN 60 529/IEC 529*

Denominazione	Codice	Gambo (mm)	Scala	Attacco	Opzioni	Imballo/Conf.	Min.ord.	€uro
TBX-63	PZ6T36460000	63	-20+60 °C			1/1	50	48,70
TBX-63		63	0-60 °C			1/1	50	48,70
TBX-63		63	0-120 °C			1/1	50	48,70
TBX-63		63	0-160 °C			1/1	50	48,70
TBX-63		100	-20+60 °C			1/1	50	50,60
TBX-63		100	0-60 °C			1/1	50	50,60
TBX-63		100	0-120 °C			1/1	50	50,60
TBX-63		100	0-160 °C			1/1	50	50,60
TBX-63		150	-20+60 °C			1/1	50	53,10
TBX-63		150	0-60 °C			1/1	50	53,10
TBX-63		150	0-120 °C			1/1	50	53,10
TBX-63		150	0-160 °C			1/1	50	53,10

Opzioni : vedi pagina 198



TBX-80

DN80 Attacco posteriore

Materiali

Cassa:	Acciaio inox AISI 304
Trasparente:	Vetro
Quadrante:	Alluminio bianco
Indice:	Alluminio nero
Gambo:	Acciaio inox AISI 316 TI, Ø 8 mm senza guaina
Elemento termometrico:	Spirale bimetallica

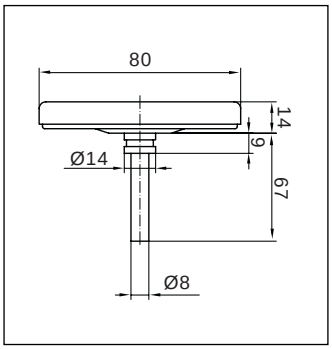

Caratteristiche tecniche

Norme di riferimento:	EN 60529
Limiti di temperatura:	Ambiente: -20 ... +100 °C
	Fluido: come indicato sulla scala
	Stoccaggio: -20 ... +100 °C
Temperatura d'esercizio:	Come indicato sulla scala
Deriva termica:	Non applicabile
Classe di precisione:	cl. 1 conforme DIN 16203
Grado di protezione:	IP 50 per EN 60 529/IEC 529

Denominazione	Codice	Gambo (mm)	Scala	Attacco	Opzioni	Imballo/Conf.	Min.ord.	€uro
TBX-80		63	-20+60 °C			1/1	50	57,50
TBX-80		63	0-60 °C			1/1	50	57,50
TBX-80		63	0-120 °C			1/1	50	57,50
TBX-80		63	0-160 °C			1/1	50	57,50
TBX-80		100	-20+60 °C			1/1	50	60,00
TBX-80		100	0-60 °C			1/1	50	60,00
TBX-80		100	0-120 °C			1/1	50	60,00
TBX-80		100	0-160 °C			1/1	50	60,00
TBX-80		150	-20+60 °C			1/1	50	62,40
TBX-80		150	0-60 °C			1/1	50	62,40
TBX-80		150	0-120 °C			1/1	50	62,40
TBX-80		150	0-160 °C			1/1	50	62,40
TBX-80		200	-20+60 °C			1/1	50	66,10
TBX-80		200	0-60 °C			1/1	50	66,10
TBX-80		200	0-120 °C			1/1	50	66,10
TBX-80		200	0-160 °C			1/1	50	66,10

Opzioni : vedi pagina 198



TBX-100

DN100 Attacco posteriore

Materiali

Cassa:	*Acciaio inox AISI 304*
Trasparente:	*Vetro*
Quadrante:	*Alluminio bianco*
Indice:	*Alluminio nero*
Gambo:	*Acciaio inox AISI 316 TI, Ø 8 mm senza guaina*
Elemento termometrico:	*Spirale bimetallica*

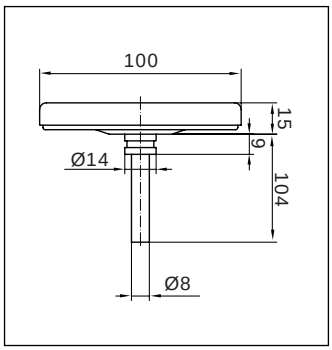

Caratteristiche tecniche

Norme di riferimento:	*EN 60529*
Limiti di temperatura:	*Ambiente: -20 ... +100 °C*
	Fluido: come indicato sulla scala
	Stoccaggio: -20 ... +100 °C
Temperatura d'esercizio:	*Come indicato sulla scala*
Deriva termica:	*Non applicabile*
Classe di precisione:	*cl. 1 conforme DIN 16203*
Grado di protezione:	*IP 50 per EN 60 529/IEC 529*

Denominazione	Codice	Gambo (mm)	Scala		Attacco	Opzioni	Imballo/Conf.	Min.ord.	6uro
TBX-100		63	-20+60	°C			1/1	50	59,40
TBX-100		63	0-60	°C			1/1	50	59,40
TBX-100		63	0-120	°C			1/1	50	59,40
TBX-100		63	0-160	°C			1/1	50	59,40
TBX-100	PZ6T56960001	100	-20+60	°C			1/1	50	61,20
TBX-100		100	0-60	°C			1/1	50	61,20
TBX-100		100	0-120	°C			1/1	50	61,20
TBX-100		100	0-160	°C			1/1	50	61,20
TBX-100		150	-20+60	°C			1/1	50	64,30
TBX-100		150	0-60	°C			1/1	50	64,30
TBX-100		150	0-120	°C			1/1	50	64,30
TBX-100		150	0-160	°C			1/1	50	64,30
TBX-100	PZ6T58969001	200	-20+60	°C			1/1	50	70,00
TBX-100		200	0-60	°C			1/1	50	70,00
TBX-100		200	0-120	°C			1/1	50	70,00
TBX-100		200	0-160	°C			1/1	50	70,00

Opzioni : vedi sotto

OPZIONI

TBX-63/80/100

Opzioni soggette a lotto minimo
Quadranti personalizzati a richiesta

Opzioni soggette a lotto minimo	
G INOX - Guaina AISI 304	Vedi accessori pagina 213



TMR

Termometro tutto inox DN 80/100/150 Attacco radiale gambo rigido

Materiali

Cassa e anello:	*Acciaio inox AISI 304 innesto a baionetta*
Trasparente:	*Vetro spessore 3 mm*
Quadrante:	*Alluminio bianco con scala e graduazioni in nero*
Indice:	*Alluminio anodizzato nero di tipo azzerabile*
Movimento:	*Inox AISI 304*
Attacco:	*Bulbo in AISI 316 - Cilindrico DN 11 lunghezza 100 mm (altre lunghezze a richiesta) con pozzetto in acciaio inox da 1/2*
Elemento termometrico:	*Sistema a gas inerte*

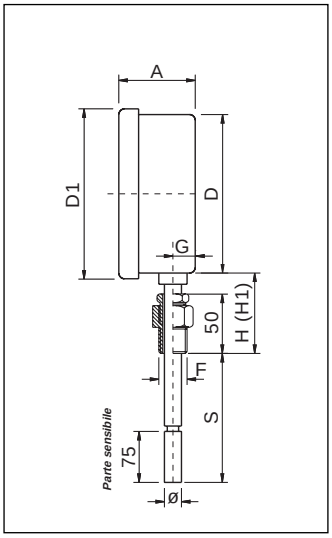

Caratteristiche tecniche

Norme di riferimento:	*EN 13190*
Limiti di temperatura:	*Ambiente: -30 ... +65 °C* *Fluido: come indicato sulla scala* *Stoccaggio: -30 ... +65 °C*
Temperatura d'esercizio:	*Come indicato sulla scala*
Sovratemperatura:	*fino a 160°C: 20% del valore di fondo scala* *da 160°C: 10% del valore di fondo scala*
Classe di precisione:	*cl. 1.0 nel campo di misura*
Grado di protezione:	*IP 55*
Peso individuale:	*DN 80: 0,30 - DN 100: 0,40 - DN 150: 0,70 Kg*

La quota "S" deve essere fissata in modo tale che la parte sensibile del bulbo sia completamente immersa nel fluido di processo.

DN	D	A	F	G	H	H1	Ø
80	79	40	1/2"	10	70	100	11
100	101	54	1/2"	18	70	100	11
150	149	54	1/2"	18	70	100	11

Denominazione	Codice	Gambo (mm)	Scala	Attacco	Opzioni	Imballo/Conf.	Min.ord.	6uro
TMR-80	PZ469810	100	-30+50 °C			1/1	1	229,00
TMR-80	PZ46481004	100	-20+80 °C			1/1	1	229,00
TMR-80	PZ464410	100	0-60 °C			1/1	1	229,00
TMR-80	PZ46481002	100	0-100 °C			1/1	1	229,00
TMR-80	PZ465010	100	0-120 °C			1/1	1	229,00
TMR-80	PZ46581002	100	0-200 °C			1/1	1	229,00
TMR-80	PZ46601002	100	0-250 °C			1/1	1	229,00
TMR-80		100	0-300 °C			1/1	1	229,00
TMR-80		100	0-400 °C			1/1	1	229,00
TMR-80		100	0-600 °C			1/1	1	229,00
TMR-100	PZ479810	100	-30+50 °C			1/1	1	243,00
TMR-100		100	-20+80 °C			1/1	1	243,00
TMR-100	PZ474410	100	0-60 °C			1/1	1	243,00
TMR-100	PZ47481002	100	0-100 °C			1/1	1	243,00
TMR-100	PZ475010	100	0-120 °C			1/1	1	243,00
TMR-100	PZ475810	100	0-200 °C			1/1	1	243,00
TMR-100	PZ47601001	100	0-250 °C			1/1	1	243,00
TMR-100		100	0-300 °C			1/1	1	243,00
TMR-100	PZ476410	100	0-400 °C			1/1	1	243,00
TMR-100	PZ47681002	100	0-500 °C			1/1	1	243,00
TMR-150		100	-30+50 °C			1/1	1	280,00
TMR-150		100	-20+80 °C			1/1	1	280,00
TMR-150	PZ48441002	100	0-60 °C			1/1	1	280,00
TMR-150		100	0-100 °C			1/1	1	280,00
TMR-150	PZ485010	100	0-120 °C			1/1	1	280,00
TMR-150	PZ485810	100	0-200 °C			1/1	1	280,00
TMR-150		100	0-250 °C			1/1	1	280,00
TMR-150		100	0-300 °C			1/1	1	280,00
TMR-150	PZ486410	100	0-400 °C			1/1	1	280,00
TMR-150		100	0-500 °C			1/1	1	280,00

Opzioni : vedi pagina 203



TMP

Termometro tutto inox DN 80/100/150 Attacco posteriore gambo rigido

Materiali

Cassa e anello:	*Acciaio inox AISI 304, innesto a baionetta*
Trasparente:	*Vetro spessore 3 mm*
Quadrante:	*Alluminio bianco con scala e graduazioni in nero*
Indice:	*Alluminio anodizzato nero di tipo azzerabile*
Movimento:	*Inox AISI 304*
Attacco:	*Bulbo in AISI 316 - Cilindrico DN 11 lunghezza 100 mm (altre lunghezze a richiesta) con pozzetto in acciaio inox da 1/2*
Elemento termometrico:	*Sistema a gas inerte*

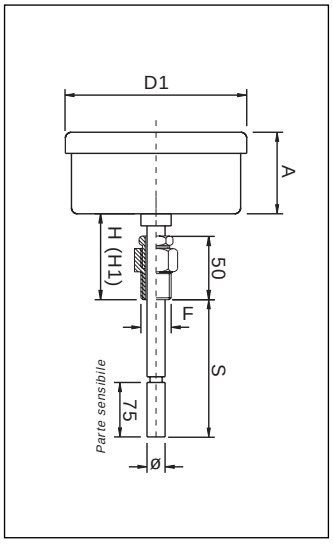

Caratteristiche tecniche

Norme di riferimento:	*EN 13190*
Limiti di temperatura:	*Ambiente: -30 ... +65 °C* *Fluido: come indicato sulla scala* *Stoccaggio: -30 ... +65 °C*
Temperatura d'esercizio:	*Come indicato sulla scala*
Sovratemperatura:	*fino a 160°C: 20% del valore di fondo scala* *da 160°C: 10% del valore di fondo scala*
Classe di precisione:	*cl. 1.0 nel campo di misura*
Grado di protezione:	*IP 55*
Peso individuale:	*DN 80: 0,30 - DN 100: 0,40 - DN 150: 0,70 Kg*

La quota "S" deve essere fissata in modo tale che la parte sensibile del bulbo sia completamente immersa nel fluido di processo.

DN	D1	A	F	H	H1	Ø
80	88	40	1/2"	70	100	11
100	114	54	1/2"	70	100	11
150	162	54	1/2"	70	100	11

Denominazione	Codice	Gambo (mm)	Scala	Attacco	Opzioni	Imballo/Conf.	Min.ord.	6uro
TMP-80	PZ499810	100	-30+50 °C			1/1	1	229,00
TMP-80	PZ49481002	100	-20+80 °C			1/1	1	229,00
TMP-80	PZ494410	100	0-60 °C			1/1	1	229,00
TMP-80	PZ494810	100	0-100 °C			1/1	1	229,00
TMP-80	PZ495010	100	0-120 °C			1/1	1	229,00
TMP-80	PZ49581002	100	0-200 °C			1/1	1	229,00
TMP-80		100	0-250 °C			1/1	1	229,00
TMP-80		100	0-300 °C			1/1	1	229,00
TMP-80		100	0-400 °C			1/1	1	229,00
TMP-80		100	0-600 °C			1/1	1	229,00
TMP-100	PZ509810	100	-30+50 °C			1/1	1	243,00
TMP-100	PZ50481001	100	-20+80 °C			1/1	1	243,00
TMP-100	PZ504410	100	0-60 °C			1/1	1	243,00
TMP-100	PZ50481003	100	0-100 °C			1/1	1	243,00
TMP-100	PZ505010	100	0-120 °C			1/1	1	243,00
TMP-100	PZ505810	100	0-200 °C			1/1	1	243,00
TMP-100		100	0-250 °C			1/1	1	243,00
TMP-100		100	0-300 °C			1/1	1	243,00
TMP-100	PZ50641002	100	0-400 °C			1/1	1	243,00
TMP-100		100	0-500 °C			1/1	1	243,00
TMP-150		100	-30+50 °C			1/1	1	280,00
TMP-150		100	-20+80 °C			1/1	1	280,00
TMP-150	PZ514410	100	0-60 °C			1/1	1	280,00
TMP-150	PZ51481002	100	0-100 °C			1/1	1	280,00
TMP-150		100	0-120 °C			1/1	1	280,00
TMP-150	PZ51581001	100	0-200 °C			1/1	1	280,00
TMP-150		100	0-250 °C			1/1	1	280,00
TMP-150		100	0-300 °C			1/1	1	280,00
TMP-150	PZ516410	100	0-400 °C			1/1	1	280,00
TMP-150		100	0-500 °C			1/1	1	280,00

Opzioni : vedi pagina 203



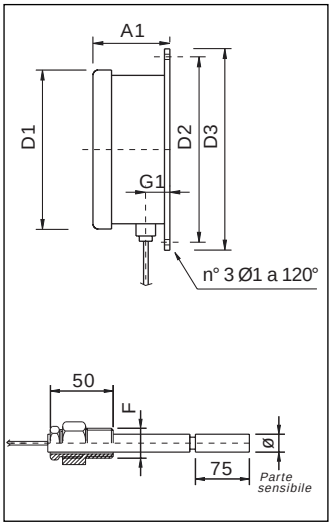

TMW

Termometro tutto inox DN 80/100/150 Attacco radiale per montaggio a pannello con capillare e flangia posteriore 3 fori

Materiali

Cassa e anello:	*Acciaio inox AISI 304, innesto a baionetta*
Trasparente:	*Vetro spessore 3 mm*
Quadrante:	*Alluminio bianco con scala e graduazioni in nero*
Indice:	*Alluminio anodizzato nero di tipo azzerabile*
Movimento:	*Inox AISI 304*
Attacco:	*Bulbo in AISI 316 cilindrico DN 11 - lungo 75 mm*
Capillare:	*Inox nudo lungo 1 mt con pozzetto in acciaio inox 100 mm da 1/2 (altre lunghezze a richiesta)*
Elemento termometrico:	*Sistema a gas inerte*

Caratteristiche tecniche

Norme di riferimento:	*EN 13190*
Limiti di temperatura:	*Ambiente: -30 ... +65 °C*
	Fluido: come indicato sulla scala
	Stoccaggio: -30 ... +65 °C
Temperatura d'esercizio:	*Come indicato sulla scala*
Sovratemperatura:	*fino a 160°C: 20% del valore di fondo scala*
	da 160°C: 10% del valore di fondo scala
Classe di precisione:	*cl. 1.0 nel campo di misura*
Grado di protezione:	*IP 55*
Peso individuale:	*DN 80: 0,30 - DN 100: 0,40 - DN 150: 0,70 Kg*

DN	D1	D2	D3	Ø1	A1	F	G1	Ø	Foratura pannello
80	88	95	106	4,5	44	1/2"	15	11	83
100	114	116	132	5	58	1/2"	22	11	105
150	162	178	195	6	58	1/2"	22	11	153

Denominazione	Codice	Capillare (m)	Scala		Attacco	Opzioni	Imballo/Conf.	Min.ord.	6uro
TMW-80		1	-30+50	°C			1/1	1	246,00
TMW-80		1	-20+80	°C			1/1	1	246,00
TMW-80	PZ404410	1	0-60	°C			1/1	1	246,00
TMW-80	PZ40481002	1	0-100	°C			1/1	1	246,00
TMW-80	PZ40501002	1	0-120	°C			1/1	1	246,00
TMW-80	PZ40581002	1	0-200	°C			1/1	1	246,00
TMW-80		1	0-250	°C			1/1	1	246,00
TMW-80		1	0-300	°C			1/1	1	246,00
TMW-80	PZ406410	1	0-400	°C			1/1	1	246,00
TMW-80		1	0-600	°C			1/1	1	246,00
TMW-100	PZ41981002	1	-30+50	°C			1/1	1	263,00
TMW-100		1	-20+80	°C			1/1	1	263,00
TMW-100		1	0-60	°C			1/1	1	263,00
TMW-100		1	0-100	°C			1/1	1	263,00
TMW-100	PZ415010	1	0-120	°C			1/1	1	263,00
TMW-100	PZ415810	1	0-200	°C			1/1	1	263,00
TMW-100	PZ41601001	1	0-250	°C			1/1	1	263,00
TMW-100		1	0-300	°C			1/1	1	263,00
TMW-100		1	0-400	°C			1/1	1	263,00
TMW-100	PZ41681001	1	0-500	°C			1/1	1	263,00
TMW-150		1	-30+50	°C			1/1	1	298,00
TMW-150		1	-20+80	°C			1/1	1	298,00
TMW-150		1	0-60	°C			1/1	1	298,00
TMW-150		1	0-100	°C			1/1	1	298,00
TMW-150	PZ425010	1	0-120	°C			1/1	1	298,00
TMW-150	PZ42581000	1	0-200	°C			1/1	1	298,00
TMW-150		1	0-250	°C			1/1	1	298,00
TMW-150		1	0-300	°C			1/1	1	298,00
TMW-150		1	0-400	°C			1/1	1	298,00
TMW-150		1	0-500	°C			1/1	1	298,00

Opzioni : vedi pagina 203



TMI

Termometro tutto inox DN 80/100/150 Attacco posteriore per montaggio a pannello con capillare e flangia anteriore 3 fori

Materiali

Cassa e anello:	Acciaio inox AISI 304, innesto a baionetta
Trasparente:	Vetro spessore 3 mm
Quadrante:	Alluminio bianco con scala e graduazioni in nero
Indice:	Alluminio anodizzato nero di tipo azzerabile
Movimento:	Inox AISI 304
Attacco:	Bulbo in AISI 316 cilindrico DN 11 - lungo 75 mm
Capillare:	Inox nudo lungo 1 mt, con pozzetto in acciaio inox 100 mm da 1/2 (altre lunghezze a richiesta)
Elemento termometrico:	Sistema a gas inerte

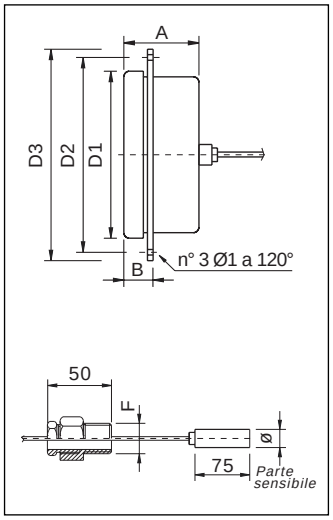

Caratteristiche tecniche

Norme di riferimento:	EN 13190
Limiti di temperatura:	Ambiente: -30 ... +65 °C Fluido: come indicato sulla scala Stoccaggio: -30 ... +65 °C
Temperatura d'esercizio:	Come indicato sulla scala
Sovratemperatura:	fino a 160°C: 20% del valore di fondo scala da 160°C: 10% del valore di fondo scala
Classe di precisione:	cl. 1.0 nel campo di misura
Grado di protezione:	IP 55
Peso individuale:	DN 80: 0,30 - DN 100: 0,40 - DN 150: 0,70 Kg

DN	D1	D2	D3	Ø1	A	B	F	Ø	Foratura pannello
80	88	95	106	4,5	40	20	1/2"	11	83
100	114	116	132	5	54	25	1/2"	11	105
150	162	178	195	6	54	25	1/2"	11	153

Denominazione	Codice	Capillare (m)	Scala	Attacco	Opzioni	Imballo/Conf.	Min.ord.	6uro
TMI-80	PZ439810	1	-30+50 °C			1/1	1	246,00
TMI-80	PZ43481001	1	-20+80 °C			1/1	1	246,00
TMI-80	PZ434410	1	0-60 °C			1/1	1	246,00
TMI-80	PZ43481004	1	0-100 °C			1/1	1	246,00
TMI-80	PZ435010	1	0-120 °C			1/1	1	246,00
TMI-80	PZ435810	1	0-200 °C			1/1	1	246,00
TMI-80		1	0-250 °C			1/1	1	246,00
TMI-80		1	0-300 °C			1/1	1	246,00
TMI-80	PZ43641002	1	0-400 °C			1/1	1	246,00
TMI-80	PZ436810	1	0-600 °C			1/1	1	246,00
TMI-100	PZ44981001	1	-30+50 °C			1/1	1	263,00
TMI-100		1	-20+80 °C			1/1	1	263,00
TMI-100	PZ444410	1	0-60 °C			1/1	1	263,00
TMI-100	PZ44481000	1	0-100 °C			1/1	1	263,00
TMI-100	PZ445010	1	0-120 °C			1/1	1	263,00
TMI-100	PZ44581001	1	0-200 °C			1/1	1	263,00
TMI-100		1	0-250 °C			1/1	1	263,00
TMI-100		1	0-300 °C			1/1	1	263,00
TMI-100	PZ446410	1	0-400 °C			1/1	1	263,00
TMI-100	PZ446810	1	0-500 °C			1/1	1	263,00
TMI-150		1	-30+50 °C			1/1	1	298,00
TMI-150		1	-20+80 °C			1/1	1	298,00
TMI-150	PZ45441002	1	0-60 °C			1/1	1	298,00
TMI-150		1	0-100 °C			1/1	1	298,00
TMI-150	PZ455010	1	0-120 °C			1/1	1	298,00
TMI-150		1	0-200 °C			1/1	1	298,00
TMI-150		1	0-250 °C			1/1	1	298,00
TMI-150		1	0-300 °C			1/1	1	298,00
TMI-150		1	0-400 °C			1/1	1	298,00
TMI-150		1	0-500 °C			1/1	1	298,00

Opzioni : vedi pagina 203

TMR-TMP-TMI/TMW 100/150

vedi caratteristiche pagine 204-205

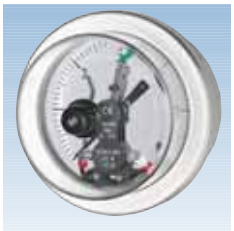

Opzioni	Euro
1... = Con 1° contatto elettrico ...: NC = Normalmente chiuso NA = Normalmente aperto	136,00
2... = Con 2° contatto elettrico ...: NC = Normalmente chiuso NA = Normalmente aperto	44,20
0 = Con magnete permanente	23,80
4 = Contatti indipendenti (connessione elettrica a 4 fili)	34,00

TMR-TMP 80/100/150

Opzioni	Euro
Lunghezza gambo : per ogni extra 100 mm	10,20

TMI-TMW 80/100/150

Opzioni	Euro
Lunghezza capillare inox : per ogni extra metro	19,60

Vengono applicati su manometri e termometri quando si vuole avere un intervento elettrico a predeterminati valori. Possono attivare allarmi acustici e visivi o intervenire su apparecchiature elettromeccaniche semplici con l'ausilio di un relè. Sono posizionabili su tutta la scala e si costruiscono in due versioni: contatto elettrico normale, contatto elettrico con magnete. Si usano normalmente sui Ø 100 e 150 mm.



Caratteristiche

Materiale calotta:	*Policarbonato trasparente*
Materiale del contatto:	*Argento puro (a richiesta platino) 5μm*
Avvicinamento max dei set point contatti normali:	*2% del valore di fondo scala / con magnete 3% del valore di fondo scala*
Errore aggiunto max contatti normali:	*1% del valore di fondo scala / con magnete da 1 a 4 % del valore di fondo scala*
Numero max di interruzioni alla max portata resistiva:	*5 x 10s*
Limiti di temperatura:	*Ambiente -20 +60° C*

PORTATA DEI CONTATTI IN mA

CONTATTO NORMALE (intensità max. di corrente 0,4A)

V	~	—	CARICO MAX. INDUTTIVO
380	30 mA	25 mA	15 mA
220	50 mA	45 mA	20 mA
110	100 mA	90 mA	40 mA
50	200 mA	140 mA	80 mA
24	400 mA	250 mA	130 mA

CONTATTO MAGNETE (intensità max. di corrente 0,6A)

V	~	—	CARICO MAX INDUTTIVO
380	80 mA	70 mA	40 mA
220	140 mA	140 mA	60 mA
110	280 mA	220 mA	120 mA
50	460 mA	400 mA	200 mA
24	600 mA	500 mA	250 mA

SCHEMI DI FUNZIONAMENTO DEI CONTATTI NORMALMENTE USATI

SCHEMA FUNZIONALE	SCHEMA ELETTRICO	COD.	DESCRIZIONE FUNZIONAMENTO
		*1 NA*	*CONTATTO UNIPOLARE* *1) NORMALMENTE APERTO*
		*1 NC*	*CONTATTO UNIPOLARE* *1) NORMALMENTE CHIUSO*
	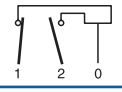	*2 NC NA*	*CONTATTO BIPOLARE* *1) NORMALMENTE CHIUSO* *2) NORMALMENTE APERTO*
	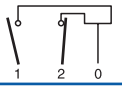	*2 NA NC*	*CONTATTO BIPOLARE* *1) NORMALMENTE APERTO* *2) NORMALMENTE CHIUSO*
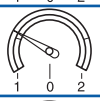	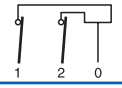	*2 NC NC*	*CONTATTO BIPOLARE* *1) NORMALMENTE CHIUSO* *2) NORMALMENTE CHIUSO*
	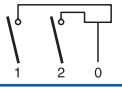	*2 NA NA*	*CONTATTO BIPOLARE* *1) NORMALMENTE APERTO* *2) NORMALMENTE APERTO*
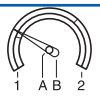	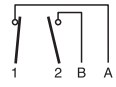	*2 I NC NA*	*CONTATTO BIPOLARE A CIRCUITI INDIPENDENTI* *1) NORMALMENTE CHIUSO* *2) NORMALMENTE APERTO*
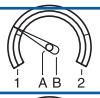	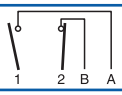	*2 I NA NC*	*CONTATTO BIPOLARE A CIRCUITI INDIPENDENTI* *1) NORMALMENTE APERTO* *2) NORMALMENTE CHIUSO*
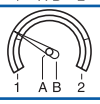	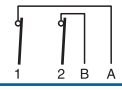	*2 I NC NC*	*CONTATTO BIPOLARE A CIRCUITI INDIPENDENTI* *1) NORMALMENTE CHIUSO* *2) NORMALMENTE CHIUSO*
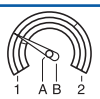	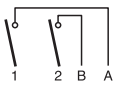	*2 I NA NA*	*CONTATTO BIPOLARE A CIRCUITI INDIPENDENTI* *1) NORMALMENTE APERTO* *2) NORMALMENTE APERTO*

Note

Il contatto elettrico a scatto magnetico attraendo l'indice dello strumento, quando si trova in prossimità del punto di contatto, evita lo scintillio, le conseguenti ossidazioni e la disordinata ripetizione dei comandi. E' normalmente usato in presenza di vibrazioni. Comunque, in presenza di carichi elevati ; è consigliabile l'uso del relè. Il platino è un materiale ad alta resistenza chimica, la sua durezza e resistenza alla usura elettrica riduce notevolmente la tendenza all'incollaggio, adatto anche in ambienti a temperatura elevata.

TMR

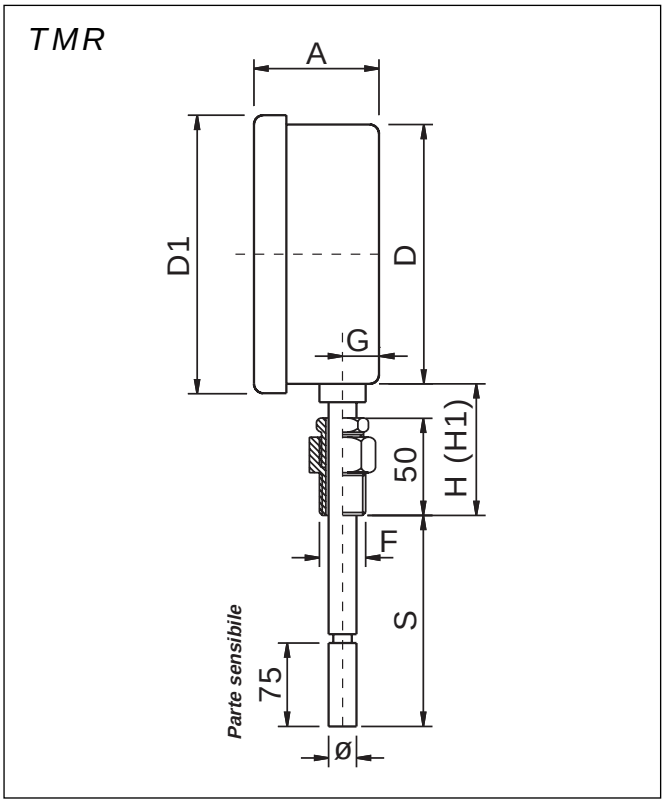

TMP

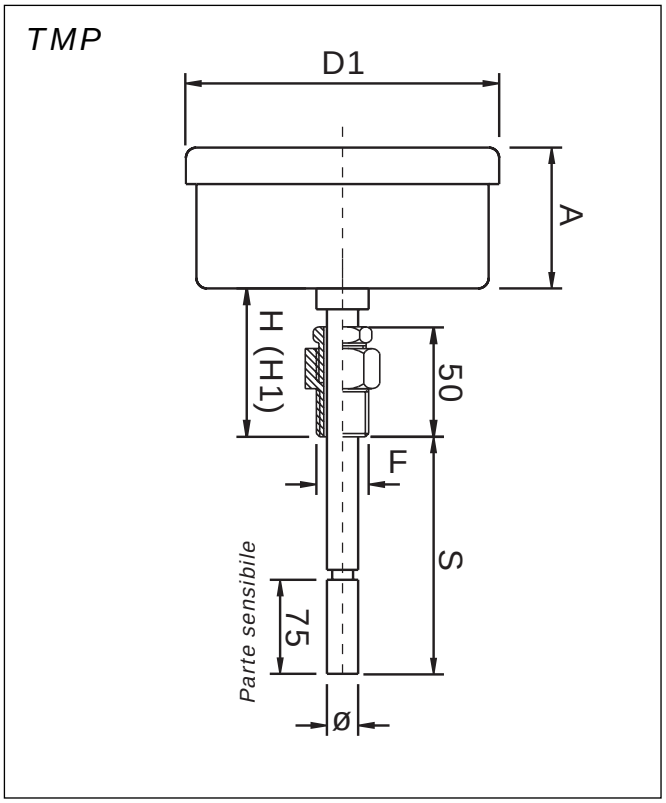

DN	D	D1	A	F	G	H	H1	Ø
80	79	88		1/2"	10	70	100	11
100	101	114	83	1/2"	18	70	100	11
150	149	162	83	1/2"	18	70	100	11

TMW

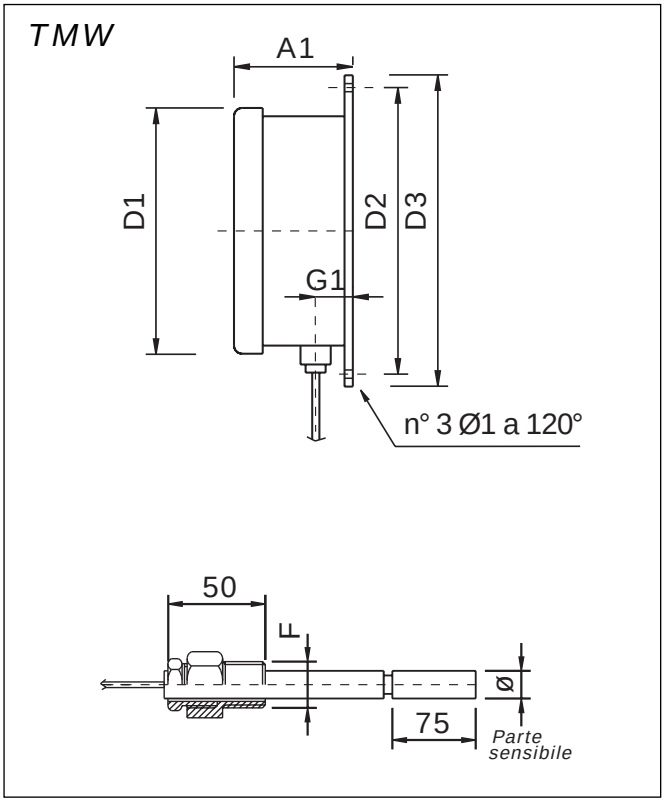

TMI

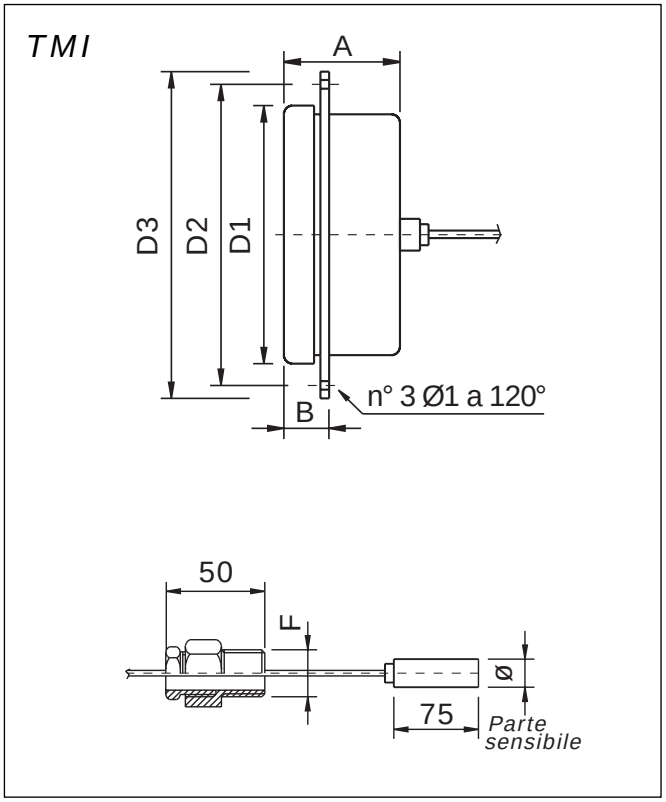

DN	D1	D2	D3	Ø1	A	A1	B	F	G1	Ø
80	88	95	106	4,5			20	1/2"	10	11
100	114	116	132	5	83	83	25	1/2"	18	11
150	162	178	195	6	83	83	25	1/2"	18	11

NOTE

Accessori



Codici rossi : normalmente a stock

Codici neri : a richiesta

WATTS INDUSTRIES

A Division of Watts Water Technologies Inc.



AM

Ammortizzatore in ottone

Materiali

Corpo:	*Ottone*
Attacco:	*Ottone, maschio - femmina*

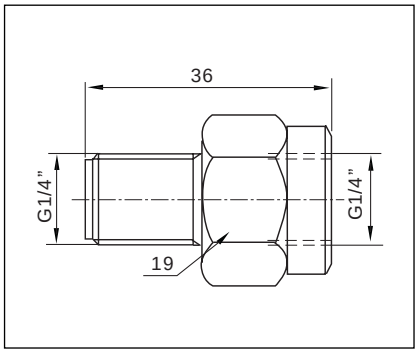

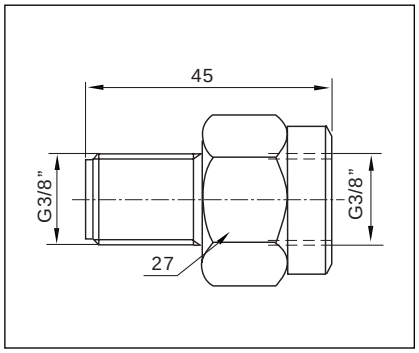

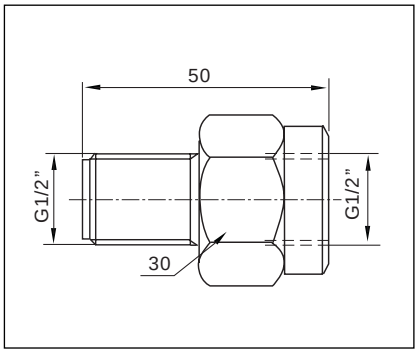

Denominazione	Codice	Attacco	Peso (kg)	Imballo/Conf.	Min.ord.	6uro
AM	PZ010000	G1/4B	0.060	20/20	20	10,30
AM	PZ020000	G3/8B	0.060	20/20	20	12,00
AM	PZ030000	G1/2B	0.060	20/20	20	14,00



RF

Rubinetto portamanometro con flangia in ottone

Materiali

Corpo:	*Ottone tre vie*
Attacco:	*Ottone maschio - femmina*
Flangia:	*Ottone, DN40*

Caratteristiche tecniche

Limiti di temperatura:	*Max. 80°C*
Pressione d'esercizio:	*PN 16 max.*

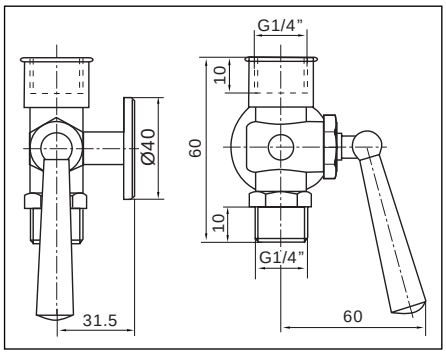

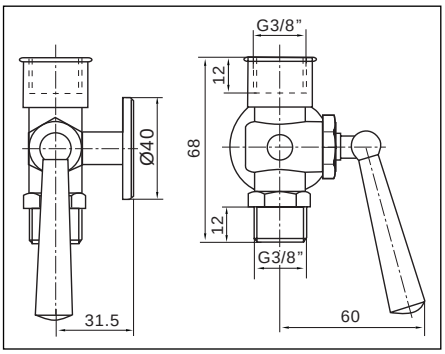

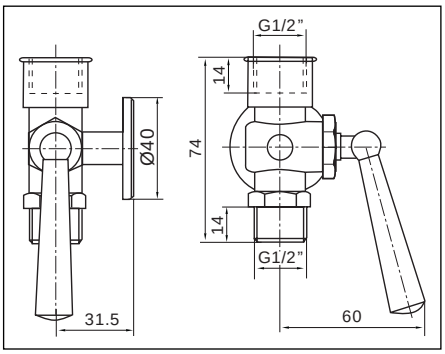

Denominazione	Codice	Attacco	Peso (kg)	Imballo/Conf.	Min.ord.	6uro
RF	PZ110000	G1/4B	0.200	20/20	20	10,00
RF	PZ120000	G3/8B	0.200	20/20	20	10,90
RF	PZ130000	G1/2B	0.200	20/20	20	11,80



RS

Rubinetto portamanometro

Materiali

Corpo:	*Ottone due vie*
Attacco:	*Ottone maschio - femmina*

Caratteristiche tecniche

Limiti di temperatura:	*Max. 80°C*
Pressione d'esercizio:	*PN 16 max.*

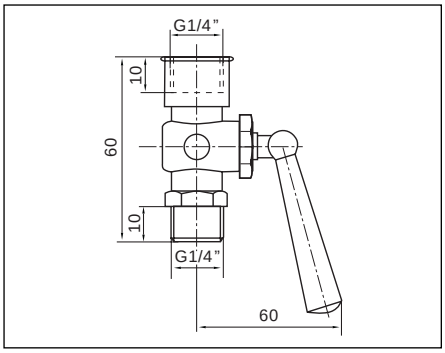

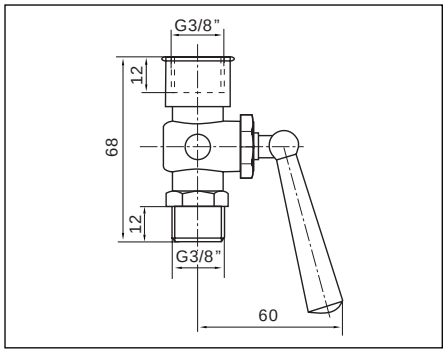

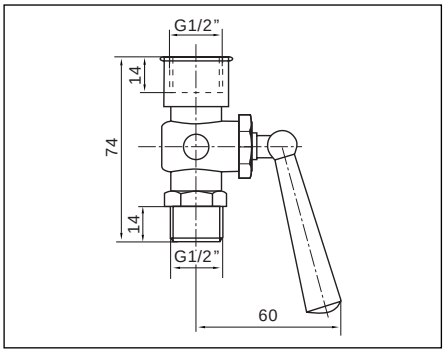

Denominazione	Codice	Attacco	Peso (kg)	Imballo/Conf.	Min.ord.	6uro
RS	PZ112000	G1/4B	0.130	20/20	20	6,30
RS	PZ122000	G3/8B	0.130	20/20	20	6,50
RS	PZ132000	G1/2B	0.130	20/20	20	6,80



RFX

Rubinetto portamanometro inox con flangia

Materiali

Corpo:	*Acciaio inox AISI 316, tre vie*
Attacco:	*Acciaio inox, maschio - femmina*
Flangia:	*Acciaio inox, DN40*

Caratteristiche tecniche

Limiti di temperatura:	*Max. 220°C*
Pressione d'esercizio:	*PN 210 max.*

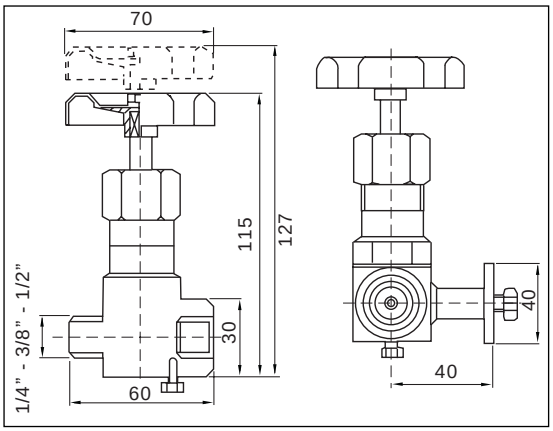

Denominazione	Codice	Attacco	Peso (kg)	Imballo/Conf.	Min.ord.	6uro
RFX	PZ11010000	G1/4B	1.120	20/20	1	318,90
RFX	PZ12010000	G3/8B	1.120	20/20	1	318,90
RFX	PZ13010000	G1/2B	1.120	20/20	1	318,90

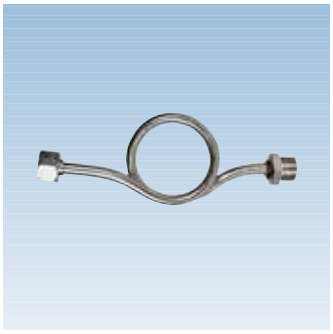

407D/SRN

Serpentina in rame nichelato

Materiali

Ammortizzatore:	*Rame nichelato*
Attacco:	*Rame nichelato maschio - femmina*

Caratteristiche tecniche

Limiti di temperatura:	*Max. 120°C*
Pressione d'esercizio:	*PN 25 max*

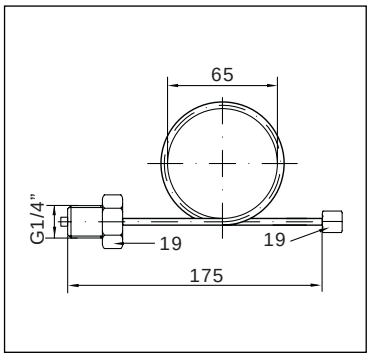

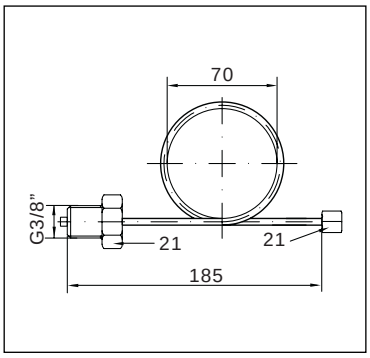

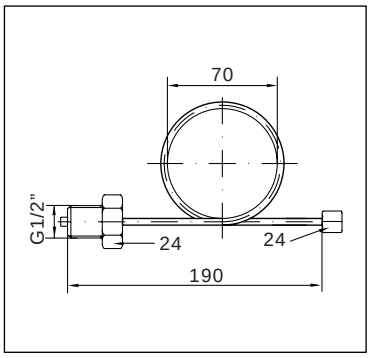

Denominazione	Codice	Attacco	Peso (kg)	Imballo/Conf.	Min.ord.	6uro
407D/SRN	407D14	G1/4B	0.090	20/20	20	8,70
407D/SRN	407D38	G3/8B	0.090	20/20	20	10,60
407D/SRN	407D12	G1/2B	0.090	20/20	20	13,60

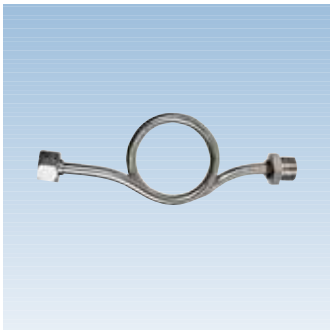

SRX

Serpentina in acciaio inox

Materiali

Ammortizzatore:	*Acciaio inox AISI 316*
Attacco:	*Acciaio inox AISI 316, maschio - femmina*

Caratteristiche tecniche

Limiti di temperatura:	*Max. 200°C*
Pressione d'esercizio:	*PN 100 max.*

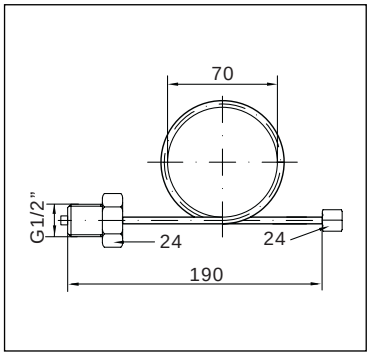

Denominazione	Codice	Attacco	Peso (kg)	Imballo/Conf.	Min.ord.	6uro
SRX	PZ16100000	G1/2B	0.011	20/20	20	59,80



RP

Rubinetto portamanometro a membrana per gas

Materiali

Corpo:	*Ottone nichelato con pulsante per la lettura della pressione*
Attacco:	*Ottone nichelato maschio - femmina*

Caratteristiche tecniche

Limiti di temperatura:	*Max. 80°C*
Pressione d'esercizio:	*PN 4 max.*

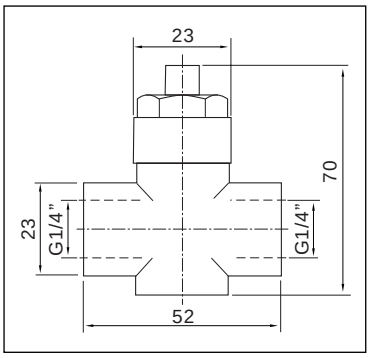

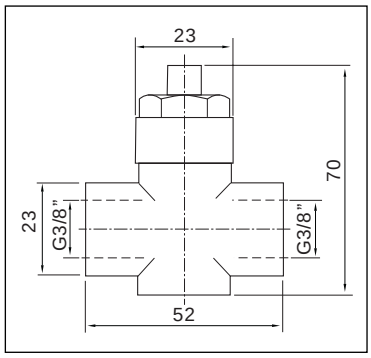

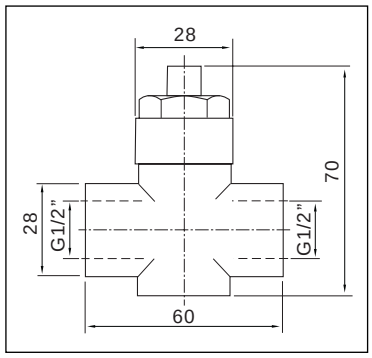

Denominazione	Codice	Attacco	Peso (kg)	Imballo/Conf.	Min.ord.	6uro
RP	PZ111000	G1/4B	0.220	20/20	20	13,70
RP	PZ121000	G3/8B	0.220	20/20	20	14,70
RP	PZ131000	G1/2B	0.220	20/20	20	17,10



VR

Valvola di ritegno

Materiali

Corpo:	*Ottone*
Attacco:	*Ottone con O-Ring, maschio - femmina*

Caratteristiche tecniche

Limiti di temperatura:	*Max. 120°C*
Pressione d'esercizio:	*PN 10 max.*

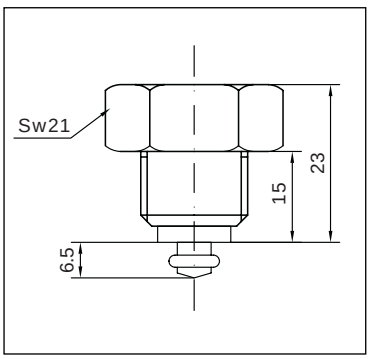

Denominazione	Codice	Attacco	Peso (kg)	Imballo/Conf.	Min.ord.	6uro
VR	PZ04000K00	G3/8B x G3/8B	0.100	20/20	20	2,40
VR	PZ04000D00	G1/2B x G1/4B	0.100	20/20	20	2,90



G

Guaina per termometri

Materiali

Corpo:	*Ottone fino a 100 mm, oltre Ottone - rame lato esagono 19 mm con vite di fissaggio (TBR con O-Ring)*
Attacco:	*Ottone*

Caratteristiche tecniche

Limiti di temperatura:	*Max. 500°C*
Pressione d'esercizio:	*PN 10 max.*

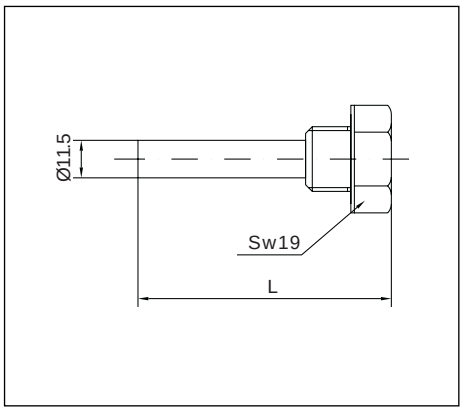

Denominazione	Codice	L (mm)	Attacco	Peso (kg)	Imballo/Conf.	Min.ord.	6uro
G-30 per TB	PGUAOTT011	30	G3/8B	0.029	20/20	20	2,40
G-50 per TB	PGUAOTT002	50	G1/2B	0.042	20/20	20	2,40
G-100 per TB	PGUAOTT005	100	G1/2B	0.051	20/20	20	3,50
G-150 per TB	PGUAOTT006	150	G1/2B	0.057	20/20	20	4,30
G-200 per TB	PGUAOTT007	200	G1/2B	0.080	20/20	20	5,00
G-300 per TB	PGUAOTT008	300	G1/2B	0.091	20/20	20	6,30
G-50 / ISPESL per TB	PGUAOTT003	50	G1/2B	0.042	20/20	20	2,40
G-50 a pressione per TBR	PGUAOTT019	50	G1/2B	0.035	20/20	20	2,40
G-75 a pressione per TBR	PGUAOTT023	75	G1/2B	0.040	20/20	20	2,90
G-100 a pressione per TBR	PGUAOTT020	100	G1/2B	0.050	20/20	20	3,40



G-INOX

Guaina inox per termometri

Materiali

Corpo:	*Acciaio inox AISI 304, foro 10 mm per gambo Ø 9 mm*
Attacco:	*Acciaio inox*

Caratteristiche tecniche

Limiti di temperatura:	*Max. 500°C*
Pressione d'esercizio:	*PN 25 max.*

G-INOX-50-100-150-200 per TB

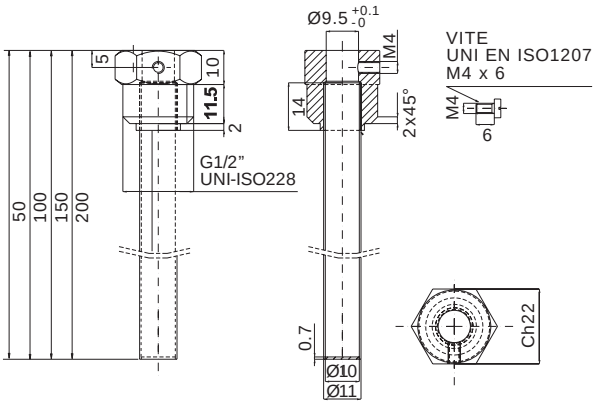

G-INOX-63-100-150-200 per TBX

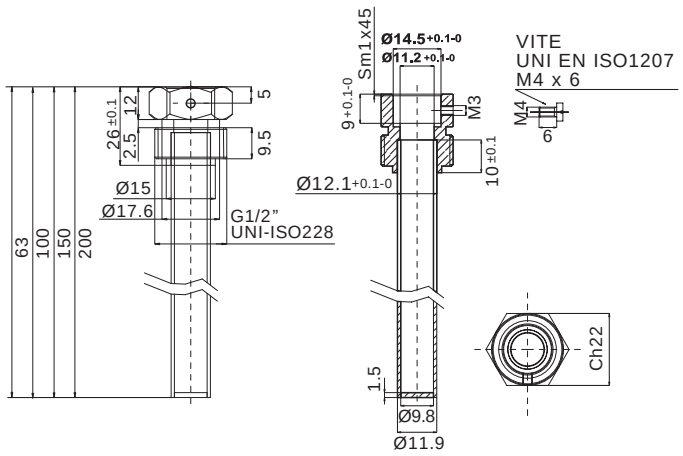

Denominazione		*Codice*	*Lunghezza*	*Attacco*	*Imballo/Conf.*	*Min.ord.*	**6***uro*
G-INOX-50	*per TB*	*PGUAINX006*	*50*	*G1/2B*	*20/20*	*100*	27,50
G-INOX-100	*per TB*	*PGUAINX004*	*100*	*G1/2B*	*20/20*	*100*	34,90
G-INOX-150	*per TB*	*PGUAINX013*	*150*	*G1/2B*	*20/20*	*100*	34,90
G-INOX-200	*per TB*	*PGUAINX011*	*200*	*G1/2B*	*20/20*	*100*	34,90
G-INOX-63	*per TBX*	*PGUAINX003*	*63*	*G1/2B*	*20/20*	*100*	34,90
G-INOX-100	*per TBX*	*PGUAINX014*	*100*	*G1/2B*	*20/20*	*100*	34,90
G-INOX-150	*per TBX*	*PGUAINX005*	*150*	*G1/2B*	*20/20*	*100*	34,90
G-INOX-200	*per TBX*	*PGUAINX001*	*200*	*G1/2B*	*20/20*	*100*	34,90

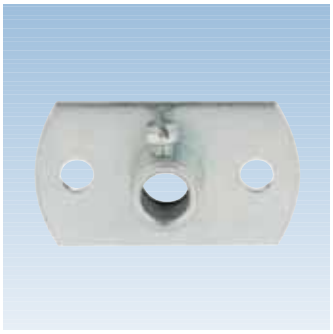

SC

Supporto canale

Materiali

Cassa e vite di fissaggio: *Acciaio zincato*

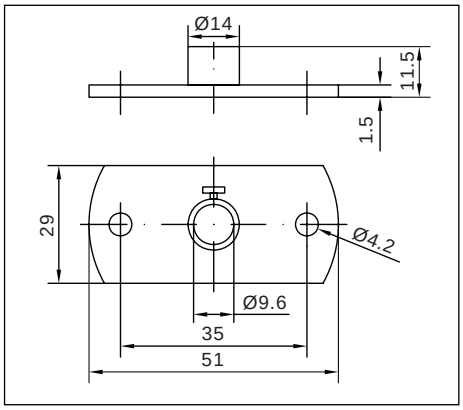

Denominazione	Codice	Peso (kg)	Imballo/Conf.	Min.ord.	6uro
SC	PMINACC034	0.025	20/20	20	1,90

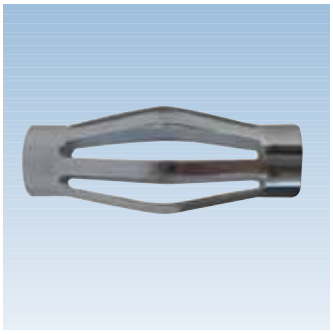

MC

Molla Coop

Materiali

Molla: *Acciaio zincato per gambo ⩾ 50 mm*

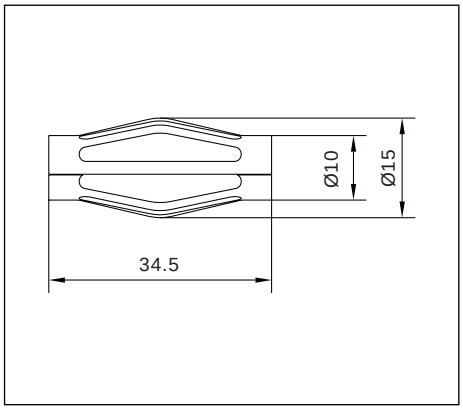

Denominazione	Codice	Peso (kg)	Imballo/Conf.	Min.ord.	6uro
MC	PMINACC037	0.010	20/20	20	0,70



MCL

Molla clips

Materiali

Molla: *Acciaio zincato per gambo 30 mm*

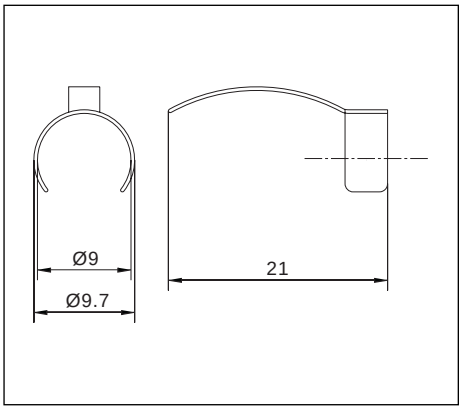

Denominazione	Codice	Peso (kg)	Imballo/Conf.	Min.ord.	6uro
MCL	PMINACC049	0.003	20/20	20	0,60

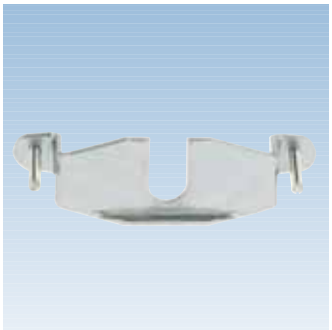

S INOX 63

Staffa per montaggio a pannello MG3A-INOX 63

Materiali

Staffa e viti di fissaggio: *Acciaio zincato*

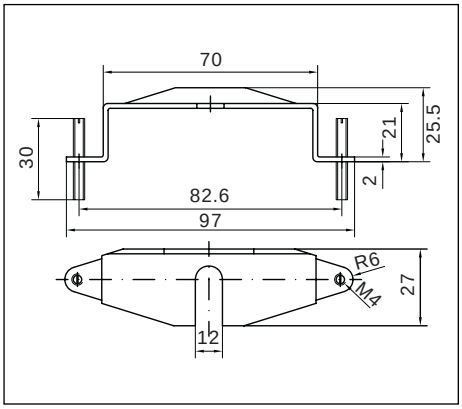

Denominazione	Codice	Peso (kg)	Imballo/Conf.	Min.ord.	6uro
S inox 63	PMINACC047	0.040	20/20	20	1,90

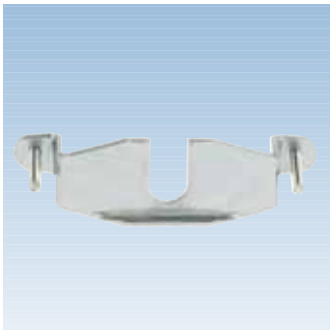

S ABS 50

Staffa per montaggio a pannello MG3A-ABS 50

Materiali
Staffa e viti di fissaggio: *Acciaio zincato*

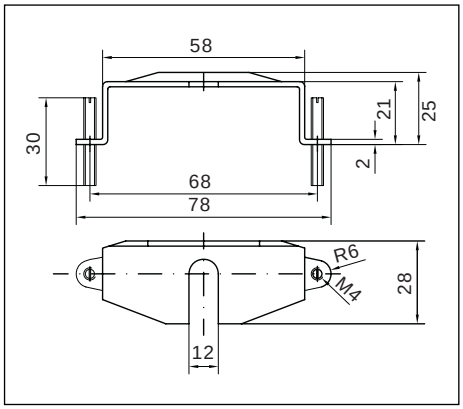

Denominazione	Codice	Peso (kg)	Imballo/Conf.	Min.ord.	6uro
S abs 50	PMINACC048	0.040	20/20	20	1,90

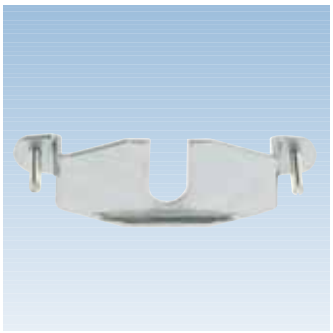

S ABS 63

Staffa per montaggio a pannello MG3A-ABS 63

Materiali
Staffa e viti di fissaggio: *Acciaio zincato*

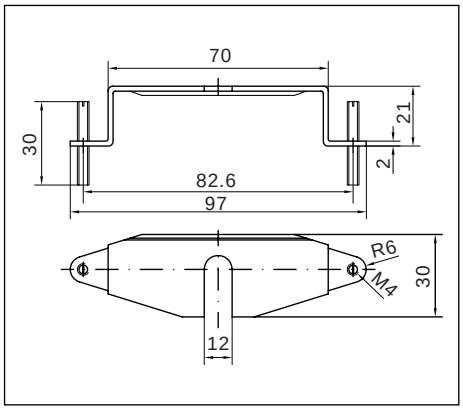

Denominazione	Codice	Peso (kg)	Imballo/Conf.	Min.ord.	6uro
S abs 63	PMINACC046	0.040	20/20	20	1,90

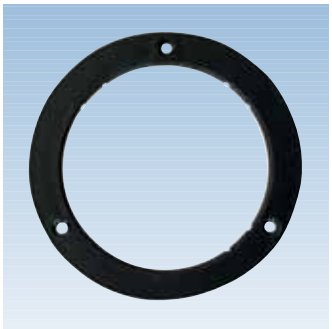

F ABS 63

Flangia 3 fori per montaggio a pannello MG3A-ABS 63

Materiali
Flangia: *Plastica nera*

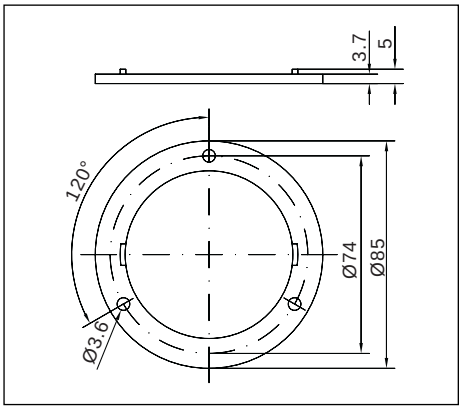

Denominazione	Codice	Peso (kg)	Imballo/Conf.	Min.ord.	6uro
F ABS 63	PMINABS048	0.003	20/20	20	1,60



CP

Custodia in gomma per manometri M1/M3A-ABS 63

Materiali
Gomma nera

Denominazione	Codice	Attacco	Peso (kg)	Imballo/Conf.	Min.ord.	6uro
CP M1-63	PCUSGOM001	Attacco radiale	0.060	20/20	20	2,40
CP M3A-63	PCUSGOM002	Attacco posteriore	0.060	20/20	20	2,40

Società :						
Progetto / Richiesta Nr. :						
Quantità :	Per anno :		Per ordine :			
Applicazione :						
Fluido :	☐ Gassoso		☐ Liquido			
Temperatura fluido :	Min :		Max :			
Temperatura ambiente :	Min :		Max :			
Pressione d'esercizio :	Statica a :		Fluttuante da : a :			
Pressione :	Scala :		Unità : / /			
Quadrante :	Personalizzato :					
Classe di precisione :	☐ 2,5		☐ 1,6			
Attacco :	☐ G ..... /.....B	☐ R..... /.....DIN2999	☐ ..... /.....NPT			
	☐ altro :					
Posizione :	☐ Radiale	☐ Posteriore	☐ Eccentrico			
Materiali :	☐ Ottone	☐ Inox 1.4571				
Diametro :	☐ 40	☐ 50	☐ 63	☐ 80	☐ 100	☐ 160
Materiale cassa :	☐ Plastica	☐ Acciaio	☐ Inox			
Montaggio :	☐ Diretto	☐ Pannello				
Tipo:	☐ Secco	☐ Riempimento di liquido				
Grado di protezione :	☐ 31	☐ 54	☐ 65			

Per ulteriori caratteristiche, contattare il nostro servizio clienti

Società :						
Progetto / Richiesta Nr. :						
Quantità :	Per anno :		Per ordine :			
Applicazione :						
Fluido :	☐ Gassoso		☐ Liquido			
Temperatura fluido :	Min :					
Temperatura ambiente :	Min :		Max :			
Temperatura d'esercizio :	Min :		Max :			
Temperatura :	Scala :	☐ °C	☐ °F			
Pressione :	Scala :		Unità : / /			
Quadrante :	Personalizzato :					
Classe di precisione :	☐ 2	☐ 1				
Posizione gambo :	☐ Radiale (DN80)	☐ Posteriore				
Materiale gambo:	☐ Acciaio zincato	☐ Altro				
Lunghezza gambo :	☐ 30 mm	☐ 50 mm	☐ 100 mm	☐ 150 mm	☐ 200 mm	☐ 300 mm
Materiale guaina :	☐ Ottone	☐ Inox				
Fissaggio guaina :	☐ Vite di fissaggio	☐ A pressione				
Diametro :	☐ 33	☐ 40	☐ 52	☐ 63	☐ 80	☐ 100
Materiale cassa :	☐ Acciaio zincato	☐ Inox	☐ ABS			

Per ulteriori caratteristiche, contattare il nostro servizio clienti

INDICE PRODOTTI

Tipo	Pagina
M1-ABS 40	6
M1-ABS 50	7
M1-ABS 63	8
M1-ABS 80	9
M1-ABS 100	10
OPZIONI	11
M1-ABS 40/R	12
M1-ABS 50/R	13
M1-ABS 63/R	14
M1-ABS 80/R	15
M1-ABS 100/R	16
OPZIONI	17
PV M1-ABS 63/QG	18
OPZIONI	18
M3A-ABS 40/FR	19
M3A-ABS 40	20
M3A-ABS 50/FR	21
M3A-ABS 50	22
M3A-ABS 63/FR	23
M3A-ABS 63	24
M3A-ABS 80	25
OPZIONI	26
M3A-ABS 40/FR/R	27
M3A-ABS 50/FR/R	28
M3A-ABS 50/R	29
M3A-ABS 63/FR/R	30
M3A-ABS 63/R	31
OPZIONI	32
M3A-ABS 40/TP	33

Tipo	Pagina
M3A-ABS 50/TP	34
OPZIONI	35
M3A-ABS 50/ECC	36
OPZIONI	37
M3A-ABS CLIPS 40	38
M3A-ABS CLIPS 40/M5	39
CAPILLARE IN RAME	40
OPZIONI	41
M3A-ABS QUA 40	42
M3A-ABS QUA 48/CLIPS	43
M3A-ABS QUA 48/ M5 CLIPS	44
CAPILLARE IN RAME	44
M3A-ABS QUA 52/CLIPS	45
OPZIONI	46
M3B-ABS 40/C	47
M3B-ABS 50/C	48
M3B-ABS 63/C	49
OPZIONI	50
M3F-ABS 40/C	51
M3F-ABS 50/C	52
M3F-ABS 63/C	53
OPZIONI	54
M1-40	55
M1-50	56
M1-63	57
M1-80	58
M1-100	59
OPZIONI	60
M3A-40	61

Tipo	Pagina
M3A-50	62
M3A-63	63
M3A-80	64
M3A-100	65
OPZIONI	66
M3B-40 (3-FORI)	67
M3B-50 (3-FORI)	68
M3B-63 (3-FORI)	69
OPZIONI	70
M3F-40 (STAFFA)	71
M3F-50 (STAFFA)	72
M3F-63 (STAFFA)	73
M3F-80 (STAFFA)	74
M3F-100 (STAFFA)	75
OPZIONI	76
M1-40 INOX	77
M1-50 INOX	78
OPZIONI	79
M3A-40 INOX	80
M3A-50 INOX	81
OPZIONI	82
M1-ABS 63/QG	83
M3A-ABS 63/QG	84
M3A-ABS 80/QG	85
OPZIONI	86
M1-ABS 63/CEE	87
M3A-ABS 63/CEE	88
M3A-80/CEE	89
OPZIONI	89

Tipo	Pagina
M3A-OTT 23	90
M3A-ABS 23	91
OPZIONI	92
MG1-ABS 63	93
OPZIONI	94
MG3A-ABS 40	95
MG3A-ABS 50	96
MG3A-ABS 63	97
OPZIONI	98
MG1-INOX 50	99
MG1-INOX 63	100
MG1-INOX 100	101
OPZIONI	102
MG3A-INOX 50	103
MG3A-INOX 63	104
MG3A-INOX 100	105
OPZIONI	106
MG3B-INOX 63 (3-FORI)	107
MG3B-INOX 100 (3-FORI)	108
OPZIONI	109
MG3F-INOX 100 (STAFFA)	110
OPZIONI	111
MG1-ABS 63/QF (FREON)	112
MG3A-ABS 63/QF (FREON)	113
OPZIONI	114
MG1-INOX 63/QF (FREON)	115
MG3A-INOX 63/QF (FREON)	116
OPZIONI	116
MG3B-INOX 63/QF (FREON)	117

INDICE PRODOTTI

Tipo	Pagina
OPZIONI	117
MP1-63	118
MP1-80	119
MP1-100	120
OPZIONI	120
MD1-100	121
MD1-150	122
MD2-100	123
MD2-150	124
MD3A-100	125
MD3A-150	126
MD3B-100	127
MD3B-150	128
MD3F-100	129
MD3F-150	130
OPZIONI	131
CONTATTI ELETTRICI	132-133
MX1-63	134
MX1-100	135
MX1-160	136
MXG1-63	137
MXG1-100	138
MXG1-160	139
MX2-63	140
MX2-100	141
MX2-160	142
MXG2-63	143
MXG2-100	144
MXG2-160	145

Tipo	Pagina
MX3A-63	146
MX3A-100	147
MX3A-160	148
MXG3A-63	149
MXG3A-100	150
MXG3A-160	151
MX3B-63	152
MX3B-100	153
MX3B-160	154
MXG3B-63	155
MXG3B-100	156
MXG3B-160	157
MX3F-63	158
MX3F-100	159
MX3F-160	160
MXG3F-63	161
MXG3F-100	162
MXG3F-160	163
OPZIONI	164
CONTATTI ELETTRICI	165-166
MC1-150	167
MC1-200	168
MC3B-150	169
MC3B-200	170
OPZIONI	171
TIRM-ABS 80	174
TIM-ABS 63	175
TIM-ABS 80	176
OPZIONI	176

Tipo	Pagina
TBR-80/VE	178
OPZIONI	178
TB-40/VE	179
TB-63/VE	180
TB-80/VE	181
TB-100/VE	182
OPZIONI	183
TB-33	184
TB-40	185
TB-52	186
TB-63	187
TB-80	188
TB-100	189
OPZIONI	190
TCM-63	191
TCF-63	192
OPZIONI	192
TB-63/FUMI	193
OPZIONI	193
TV	194
C	194
TVA	195
CA	195
TBX-63	196
TBX-80	197
TBX-100	198
OPZIONI	198
TMR	199
TMP	200

Tipo	Pagina
TMW	201
TMI	202
OPZIONI	203
CONTATTI ELETTRICI	204-205
AM	208
RF	208
RS	209
RFX	209
407D/SRN	210
SRX	210
RP	211
VR	211
G	212
G - INOX	213
SC	214
MC	214
MCL	215
S INOX 63	215
S ABS 50	216
S ABS 63	216
F ABS 63	217
CP	217

LOMBARDIA E PIACENZA

PINGUE MARCO
Via G. Galilei, 7 c.p. 218
21013 GALLARATE MI
Tel. 0331 77.60.07
Fax 0331 24.46.44
Cell. 335 29.01.09
e-mail: m.pingue@m.pingue.191.it

PIEMONTE – VALLE D'AOSTA LIGURIA

RR RAPPRESENTANZE S.N.C.
VIA E. Panza, 186
15046 SAN SALVATORE M.T (AL)
Tel. 0131 38.11.58
Fax 0131 23.85.81
Tel. Cell. 347 56.34.473 (Sig.Leonardo)
Tel. Cell. 347 56.44.067 (Sig.Alessandro)
e-mail : rrrappresentanze@yahoo.it

VENETO – FRIULI VENEZIA GIULIA
Solo distributori riscaldamento

GAGLIARDI PIERANTONIO
Via N. Sauro 26
35010 CADONEGHE (PD)
Tel./Fax 049 88.71.829
Tel. Cell. 348 09.20.017
e-mail : gagliardi.pd@libero.it

VENETO – FRIULI VENEZIA G.
Escluso distributori riscaldamento

F.LLI PERUZZO s.n.c.
Via S. Crispino 3
35129 PADOVA (PD)
Tel. 049 80.70.237
Fax 049 80.72.404
e-mail : a.peruzzo@fratelliperuzzo.it
www.fratelliperuzzo.it

EMILIA ROMAGNA REP. S.MARINO

RIEM (Sig. Bernieri Massimo)
Via Degli Angeli 18
40124 BOLOGNA (BO)
Tel. 051 33.37.23
Fax 051 33.09.77
e-mail : massimo_bernieri@virgilio.it

MARCHE - ABRUZZO

TOMBOLINI CARLO & C. s.a.s.
Via Girardi, 14
63010 Lido di Fermo (AP)
Tel. 0734 67.37.77
Fax 0734 68.56.59
Tel. Cell. 335 66.43.116
e-mail : tombolinisas@tombolinicarlo.191.it

TOSCANA - UMBRIA.
Escluso distributori riscaldamento

JANUS s.a.s.
di Giancarlo Piani e Robert Costanza
Via Volturno, 10/12 – Loc. Osmannoro
50019 Sesto Fiorentino (FI)
Tel. 055 34.24.591
Fax 055 36.54.000
e-mail : giancarlo.piani@janusas.it

LAZIO - UMBRIA
Solo distributori riscaldamento

KUNKL CARLO
Via L. Manara, 52
000153 ROMA (RM)
Tel. Cell. 348 88.49.393 (Sig.Carlo)
e-mail : ck@chiaratolotti.it

CAMPANIA

ROMANELLI s.r.l.
Via A.Omodeo, 115
80128 NAPOLI (NA)
Tel. 081 57.92.062
Fax 081 57.91.663
Cell. 335 57.91.663
e-mail : info@romanellisrl.it

PUGLIA - BASILICATA

2R RAPPRESENTANZE s.n.c.
VIA Togliatti, 61/63
70016 NOICATTARO (BA)
Tel. 080 47.93.283
Fax 080 47.81.148
e-mail : r2rappresentanze@libero.it

CALABRIA
Solo distributori riscaldamento

SO.CO Snc
di Sorrentino, Cozzolino e Calabretta
Via Delle Magnolie, 11
88068 Soverato (CZ)
Tel. 0967 23321
Fax 0967 521603
Cell. 335 68.88.189 (Sig.Cozzolino)
Cell. 335 54.83.336 (Sig.Calabretta)
e-mail : so.co@libero.it

SICILIA - SOLO PROV. PA-AG-TP-CL
Solo distributori riscaldamento

GIARDINA & C. snc
di Silvio Giardina
Via Re Martino, 8
95021 Aci Castello (CT)
Tel. 095 7111800
Fax 095 7111801
e-mail : giardina@giardina.it

SARDEGNA - PROV.SS -NU -OR
Solo distributori riscaldamento

PIPPIA ALBERTO
Via Vivaldi, 28
09070 BARATILI S.PIETRO (OR)
Tel. 0783 41.14.11 - 0783 14.16.20
Fax 0783 41.22.75 - 0783 41.14.11
Cell. 329 22.48.223 (Sig.Pippia)
e-mail: albpippia@interfree.it

SARDEGNA - PROV. CA
Solo distributori riscaldamento

OERGON
di Giuseppe Liscia
Via Nuoro, 23
09036 GUSPINI (CA)
Tel. 070 97.22.99
Fax 0783 97.22.99
Cell. 320 8145778 (Sig.Liscia)
e-mail: giuseppe.liscia@tiscali.it



WATTS INDUSTRIES

A Division of Watts Water Technologies Inc.

Watts Industries Italia S.r.l.
Via Brenno, 21 20046 Biassono (MI), Italia
Tel. : 039 49.86.1 - Fax : 039 23.22.236
e-mail: infofimet@wattsindustries.it - www.wattsindustries.com

Re-order no. 31-IT/1-Fimet-05/09-Rev.2